**Airless-Lackierpistole • Airless Laquering Gun • Pistolet >sans air<: Modell WIWA 250 D - FI**

Bestell-Nr. • Order-No. • Référence: **0632559** Serie • Serie • Série:**001** Akt.:**12.97**

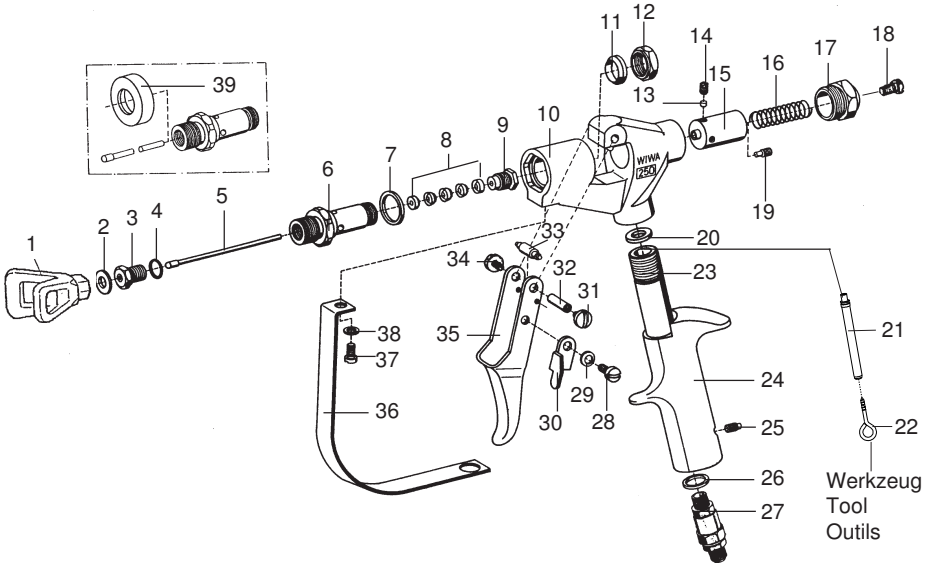


**Einsteckfilter • filter insert • filtre de pistolet**

| Farbe color couleur | Maschenweite mesh size maille | Best.-Nr. Order No. Référence |
|---|---|---|
| grün | M 30 | 0638201 |
| weiß | M 60 | 0414700 |
| gelb | M100 (Standard) | 0467448 |
| blau | M150 | 0638200 |
| rot | M200 | 0467456 |

[1]V = Verschleißteile • Wear parts • Pièces d'usure usuelles
[2]D = Teile des Dichtungssatzes • Parts of seal kit • Pièces de kit de joints
[3]R = Teile des Reparatursatzes • Parts of repair kit • Pièces de kit de reparation

Pos.- Nr. in Klammern () sind keine Bestandteile dieser Baugruppe • Items marked thus () are not part of assembly shown • Les pièces entre paranthéses ne font pas partiedu sous-groupe

**Sicherungsmittel 50 ml • Thread sealant 50 ml • produit d'étanchéité 50 ml**

| | | |
|---|---|---|
| r | schwach• light • leger | Best.-Nr. 0000016 |
| b | mittel• medium • medium | Best.-Nr. 0000015 |
| g | hochfest• high-streng • hautesistance | Best.-Nr. 0000014 |

**Schmiermittel • Lubrication grease • Matiére graisse**

| | | |
|---|---|---|
| F | Fett, säurefrei• acid-free • sans acide | Best.-Nr. 0000025 |
| S | Spülmittel• lubricating fluid • produit de nettoyage | Best.-Nr. 0163333 |
| M | Montagepaste (für R- und RS-Ausführung) • assembly paste (for version R or RS) • pâte d'assemblage ( de version R et RS) | Best.-Nr. 0000045 |

Diese Zeichnung darf nicht kopiert, vervielfältigt oder dritten Personen zugänglich gemacht werden. Widerrechtliche Benutzung hat strafrechtliche Folgen. • This drawing should not be, in whole or in part, copied, distributed or be used by or passed on as information to others for competition purposes or for whatever purposes without authorization. Unauthorized use is subject to prosecution.

**Airless-Lackierpistole • Airless Laquering Gun • Pistolet >sans air<: Modell WIWA 250 D - FI**

Bestell-Nr. • Order-No. • Référence: **0632559** Serie • Serie • Série:**001** Akt.:**12.97**

| Pos. Pos. Code | Best.-Nr. Order No. Référence | Stück Pieces Pièce | V[1]/D[2]/R[3] | Artikelbezeichnung | Part Description | Désignation des articles |
|---|---|---|---|---|---|---|
| 01 | 0638632 | 1 | | Düsenschutz | | |
| 02 | 0218111 | 1 | D, R | Dichtung | gasket | joint |
| 03 | 0160989 | 1 | R | Ventilsitz | valve seat | siége |
| 04 | 0217824 | 1 | D, R | Dichtung | gasket | joint |
| 05 | 0411299 | 1 | R | Ventilnadel | valve needle | pointeau |
| 06 | 0212474 | 1 | | Einsatz | insert | insert |
| 07 | 0217743 | 1 | D, R | Dichtung | gasket | joint |
| 08 | 0160997 | 1 | V, D, R | Packung komplett | packing set | joints complet |
| 09 | 0213802 | 1 | | Stopfbuchsenschraube | packing screw | boulon de serrage |
| 10 | 0212660 | 1 | | Pistolenkörper | gun body | corps de pistolet |
| 11 | 0218081 | 1 | D, R | Dichtung | gasket | joint |
| 12 | 0213810 | 1 | | Mutter | nut | écrou |
| 13 | 0213853 | 1 | | Druckstopfen | pressure plug | coussin de pression |
| 14 | 0460702 | 1 | | Gewindestift | threaded pin | vis-sans-tête |
| 15 | 0213845 | 1 | | Führungshülse | guide sleeve | douille de guidag |
| 16 | 0411876 | 1 | | Druckfeder | spring | ressort |
| 17 | 0212628 | 1 | | Verschlußschraube | closure screw | vis de fermeture |
| 18 | 0460257 | 1 | | Schraube | screw | vis |
| 19 | 0213942 | 1 | | Ansatzschraube | shoulder screw | boulon à embase |
| 20 | 0218251 | 1 | D, R | Dichtung | gasket | joint |
| 21 | 0467448 | 1 | | Einsteckfilter(standard) | filter insert | filtre de pistolet |
| 22 | 0632560 | 1 | | Ringschraube,Werkzeug | ring screw (Tool) | anneau à vis (Outil) |
| 23 | 0632558 | 1 | | Hülse | sleeve | bague de retenue |
| 24 | 0410934 | 1 | | Griff | handle | poignée |
| 25 | 0460885 | 1 | | Gewindestift | threaded pin | vis-sans-tête |
| 26 | 0217948 | 1 | D, R | Dichtring | gasket | joint |
| 27 | 0064955 | 1 | | Drehgelenk 1/4" | swivel | raccord tournant |
| 28 | 0412325 | 1 | | Ansatzschraube | shoulder screw | boulon à embase |
| 29 | 0460346 | 1 | | Federscheibe | spring washer | rondelle |
| 30 | 0414581 | 1 | | Sicherungshebel | safety lever | verrouillage |
| 31 | 0460354 | 1 | | Schraube | screw | vis |
| 32 | 0216208 | 1 | | Zwischenstück | axle | axe |
| 33 | 0489034 | 1 | | Rolle | pressure roll | rouleau |
| 34 | 0460354 | 1 | | Schraube | screw | vis |
| 35 | 0489042 | 1 | | Abzughebel | trigger lever | gachette |
| 36 | 0414557 | 1 | | Sicherungsbügel | trigger guard | suréte de gachette |
| 37 | 0460222 | 1 | | Schraube | screw | vis |
| 38 | 0460230 | 1 | | U-Scheibe | washer | rondelle |
| | | | | Werkzeuge | Tools | Outils |
| 39 | 0213837 | 1 | | Abziehring | extraction ring | douille arrache-boulons |
| | | | | (ohne Abbildung) | (not illustrated) | (non illustré) |
| | 0411035 | 1 | | Inbusschlüssel | Allen-key | clé à six-pannes |
| | 0411094 | 1 | | Kombischlüssel | wrench | clé |
| | 0063983 | | | Dichtungssatz | seal kit | jeu de joints |
| | 0064076 | | | Reparatursatz | repair kit | jeu de reparation |

WIWA Wilhelm Wagner GmbH & Co.KG
Gewerbestraße 1-3 • 35633 Lahnau, Germany
Tel.: +49 6441 609-0 • Fax: +49 6441 609-50
E-mail: info@wiwa.de • Internet: www.wiwa.de

WIWA Wilhelm Wagner LP
3734A Cook Blvd. • Chesapeake, VA 23323, USA
Tel:+1-757-436-2223 • Fax:+1-757-436-2103 • Toll Free: +1-866-661-2139
E-mail: sales@wiwalp.com • Internet: www.wiwa.com

## Materialpumpe • Material Pump • section fluide

**Typ HD 15/42 - R**

Bestell-Nr. • Order-No. • Référence: **0483842** Serie • Serie • Série: **001** Akt.: **14.04.08**

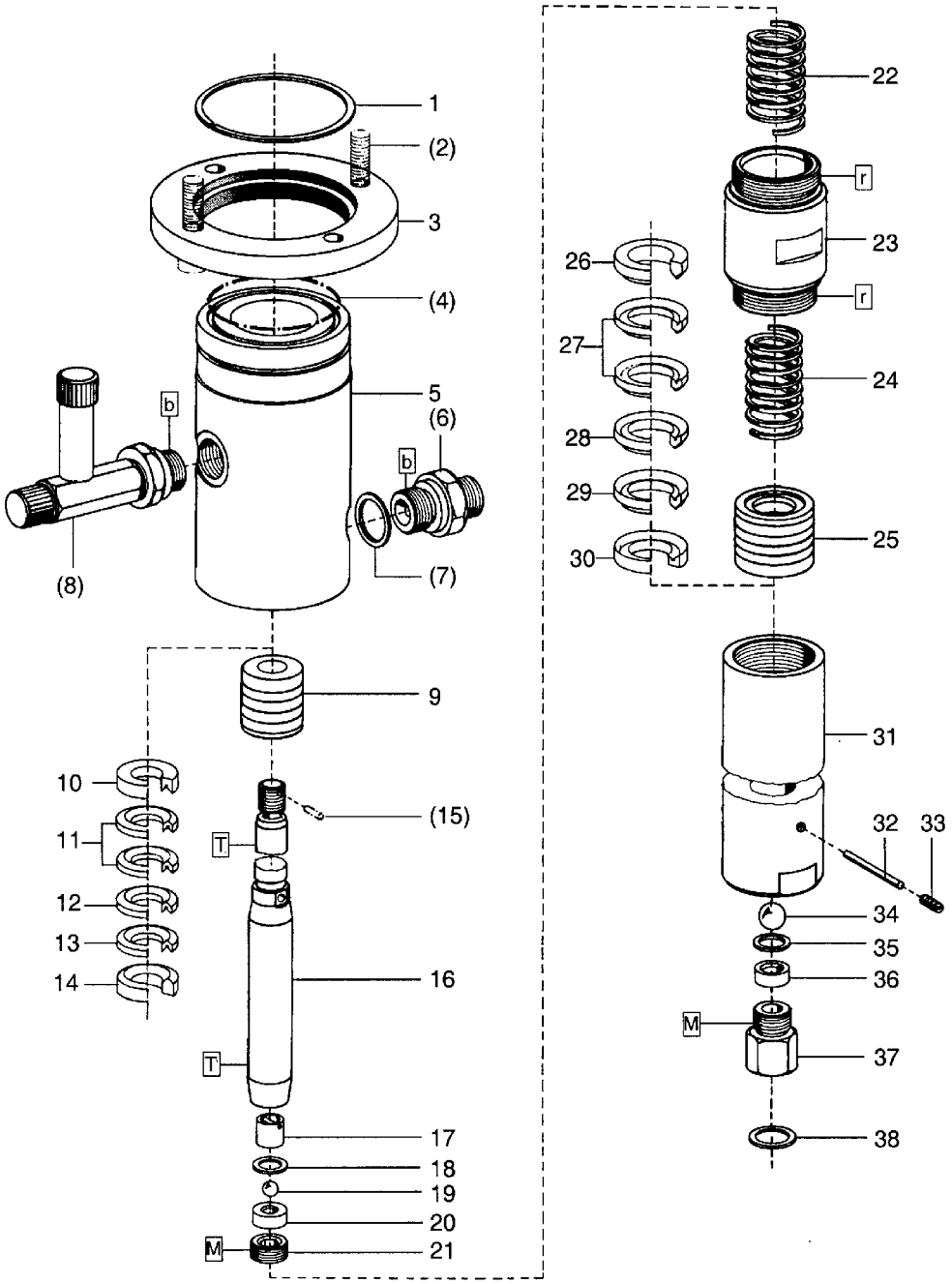


Bild:0473545_2.tif PL:W

Pos.-Nr. in Klammern () sind keine Betandteile dieser Baugruppe / items markedthus () are not part of assembly shown / Les pièces entre paranthéses ne font pas partiedu sous-groupe

Diese Zeichnung darf nicht kopiert, vervielfältigt oder dritten Personen zugänglich gemacht werden. Widerrechtliche Benutzung hat strafrechtliche Folgen. / This drawing should not be, in whole or in part, copied, distributed or be used by or passed on as information to others for competition purposes or for whatever purposes without authorization. Unauthorized use is subject to prosecution.

© copyright 2006 WIWA Wilhelm Wagner GmbH Co.KG

WIWA Wilhelm Wagner GmbH & Co.KG
Gewerbestraße 1-3 • 35633 Lahnau, Germany
Tel.: +49 6441 609-0 • Fax: +49 6441 609-50
E-mail: info@wiwa.de • Internet: www.wiwa.de

WIWA Wilhelm Wagner LP
3734A Cook Blvd. • Chesapeake, VA 23323, USA
Tel:+1-757-436-2223 • Fax:+1-757-436-2103 • Toll Free: +1-866-661-2139
E-mail: sales@wiwalp.com • Internet: www.wiwa.com

## Materialpumpe • Material Pump • section fluide — Typ HD 15/42 - R

Bestell-Nr. • Order-No. • Référence: **0483842** Serie • Serie • Série: **001** Akt.: **14.04.08**

| Pos. Pos. Code | Bestell-Nr. Order-No. Référence | Stück Pieces Pièce | V[1] / D[2] / R[3] | Artikelbezeichnung | Part Déscription | Désignation des articles |
|---|---|---|---|---|---|---|
| 1. | 0473537 | 1 | | Sicherungsring | retaining ring | circlip |
| (2.) | 0461067 | 4 | | Schraube | screw | vis |
| 3. | 0471658 | 1 | | Anzugring | connecting ring | bague de montage |
| (4.) | 0311928 | 1 | D, R | O-Ring | o-ring | joint torique |
| 5. | 0486051 | 1 | | Hochdruckkopf | pump head | tête de pompe |
| (6.) | 0060585 | 1 | | Rückschlagventil | non-return valve | soupape de non-retour |
| (7.) | 0483214 | 1 | D, R | Dichtung | gasket | joint |
| (8.) | 0642643 | 1 | | Einfüllstutzen kpl. | filler neck cpl. | tube de remplissage cpl. |
| 9. | 0483788 | 1 | V, R | Packung gemischt kpl. Pos.10-14 | packing mixed cpl. pos. 10-14 | joints composé cpl. pos.10-14 |
| 10. | 0216275 | 1 | R | Sattelring | saddle ring | bague de retenue |
| 11. | 0627934 | 2 | V, R | Manschette Teflon | packing ring Teflon | joint en Teflon |
| 12. | 0311502 | 1 | V, R | Manschette Leder | packing ring leather | joint en cuir |
| 13. | 0627934 | 1 | V, R | Manschette Teflon | packing ring Teflon | joint en Teflon |
| 14. | 0483184 | 1 | R | Gegenring | counter ring | bague de retenue |
| (15.) | 0460133 | 1 | R | Spannhülse | tension pin | goupille |
| | 0650208 | 1 | | Doppelkolben kpl. bestehend aus Pos.16-21 | dual piston cpl. consisting of pos.16-21 | piston double cpl. consistant en pos.16-21 |
| 16. | 0483044 | 1 | V | Doppelkolben | dual piston | piston double |
| 17. | 0483664 | 1 | | Kugelanschlag kpl. | ball stop cpl. | retenue de bille cpl. |
| 18. | 0218030 | 1 | D, R | Dichtung | gasket | joint |
| 19. | 0410187 | 1 | V, R | Kugel | ball | bille |
| 20. | 0410527 | 1 | V | Ventilplatte | valve seat | sige |
| 21. | 0219002 | 1 | | Schraube | screw | vis |
| 22. | 0483583 | 1 | | Druckfeder | spring | ressort |
| 23. | 0483230 | 1 | | Federgehäuse | spring housing | logement de ressort |
| 24. | 0483583 | 1 | | Druckfeder | spring | ressort |
| 25. | 0483761 | 1 | V, R | Packung gemischt kpl. Pos.26-30 | packing mixed cpl. pos.26-30 | joints composé cpl. pos.26-30 |
| 26. | 0483176 | 1 | R | Gegenring | counter ring | bague de retenue |
| 27. | 0627956 | 2 | V, R | Manschette Teflon | packing ring Teflon | joint en Teflon |
| 28. | 0311510 | 1 | V, R | Manschette Leder | packing ring leather | joint en cuir |
| 29. | 0627956 | 1 | V, R | Manschette Teflon | packing ring Teflon | joint en Teflon |
| 30. | 0483117 | 1 | R | Sattelring | saddle ring | bague de retenue |
| 31. | 0483095 | 1 | | Druckzylinder | pressure cylinder | cylindre de pression |
| 32. | 0481394 | 1 | | Zylinderstift | cylindrical pin | goupille cylindrique |
| 33. | 0491799 | 1 | | Gewindestift | threaded pin | vis-sans-tête |
| 34. | 0410195 | 1 | V, R | Kugel | ball | bille |
| 35. | 0218030 | 1 | D, R | Dichtung | gasket | joint |
| 36. | 0410543 | 1 | V | Ventilplatte | valve plate | plateau de soupape |
| 37. | 0484180 | 1 | | Schraube | screw | vis |
| 38. | 0482455 | 1 | D, R | Dichtung | gasket | joint |
| | 0487996 | | R | Dichtungssatz | seal kit | jeu de joints |
| | 0604917 | | | Reparatursatz | repair kit | jeu de réparation |

© copyright 2006 WIWA Wilhelm Wagner GmbH Co.KG

WIWA Wilhelm Wagner GmbH & Co.KG
Gewerbestraße 1-3 • 35633 Lahnau, Germany
Tel.: +49 6441 609-0 • Fax: +49 6441 609-50
E-mail: info@wiwa.de • Internet: www.wiwa.de

WIWA Wilhelm Wagner LP
3734A Cook Blvd. • Chesapeake, VA 23323, USA
Tel:+1-757-436-2223 • Fax:+1-757-436-2103 • Toll Free: +1-866-661-2139
E-mail: sales@wiwalp.com • Internet: www.wiwa.com

## Materialpumpe • Material Pump • section fluide

**Typ HD 15/42 - R**

Bestell-Nr. • Order-No. • Référence: **0483842** Serie • Serie • Série: **001** Akt.: **14.04.08**

[1]V= Verschleißteile • Wear parts • Pièces d'usure usuelles
[2]D= Teile des Dichtungssatzes • Parts of seal kit • Pièces de kit de joints
[3]R= Teile des Reparatursatzes • Parts of repair kit • Pièces de kit de reparation
[3]$R_G$ = Teile des Reparatursatzes, groß • Parts of repair kit, big • Pièces de kit de reparation grand
[3]$R_K$ = Teile des Reparatursatzes, klein • Parts of repair kit, small • Pièces de kit de reparation, petit

**Sicherungsmittel / Thread sealant / produit d'etanchéite**

| Symbol / Symbol / Symbole | Beschreibung / Description / Description | Artikel / Bestell-Nr. Article / Order-No. L'article / Référenz |
|---|---|---|
| r | schwach / light / leger (50 ml) | 222 / 0000016 |
| b | mittel / medium / medium (50 ml) | 243 / 0000015 |
| schw | mittel, Kunststoff-Stahl / medium, plastic-steel / medium, plastique-acier (20 ml) | 480 / 0000107 |
| g | hochfest / high-streng / hautesistance (50 ml)<br>hochfest für Cr/Ni-Teile / for Cr/Ni steel parts / pour partes fabriqué de Cr/Ni (50 ml) | 601 / 0000014<br>2701 / 0000303 |
| p | Rohrdichtungspaste / pipe sealant / pâte d'étanchéité pour tuyaux (50 ml) | 225 / 0000017 |
| a | Aktivator / activator / activateur (500 ml)<br>Aktivator für Kunststoffteile / activator for plastic parts / activateur pour pièces de plastique (10 ml) | 734 / 0000018<br>770 / 0000108 |
| t | Gewindeband / threaded tape / ruban de filetage | / 0000099 |

**Betriebsmittel / Machinery materials / Équipement de production**

| Symbol / Symbol / Symbole | Beschreibung / Description / Description | Bestell-Nr. Order-No. Référenz |
|---|---|---|
| F | Fett, säurefrei / acid-free / sans acide | 0000025 |
| T | Trennmittel / release agent / agent séparateur bei Verarbeitung von Isozyanat / for application with isozyanate / pour l'application de l'isozyanate | 0163333<br>0640651 |
| M | Montagepaste (für R- und RS-Ausführung) / assembly paste (for version R or RS) / pâte d'assemblage (de version R et RS) | 0000045 |

© copyright 2006 WIWA Wilhelm Wagner GmbH Co.KG

**WIWA** • Gewerbestr. 1 – 3 • 35633 Lahnau, Germany
Tel. +49 (0) 64 41-6 09-0 • Fax +49 (0) 64 41-6 09-50
E-mail: info@wiwa.de • Internet: www.wiwa.de

**Luftmotor • Air Motor • Moteur pneumatique:** **Typ D 85/42**

Bestell-Nr. • Order-No. • Référence: **0483001** Serie • Serie • Série: **004** Akt.: **11.04**

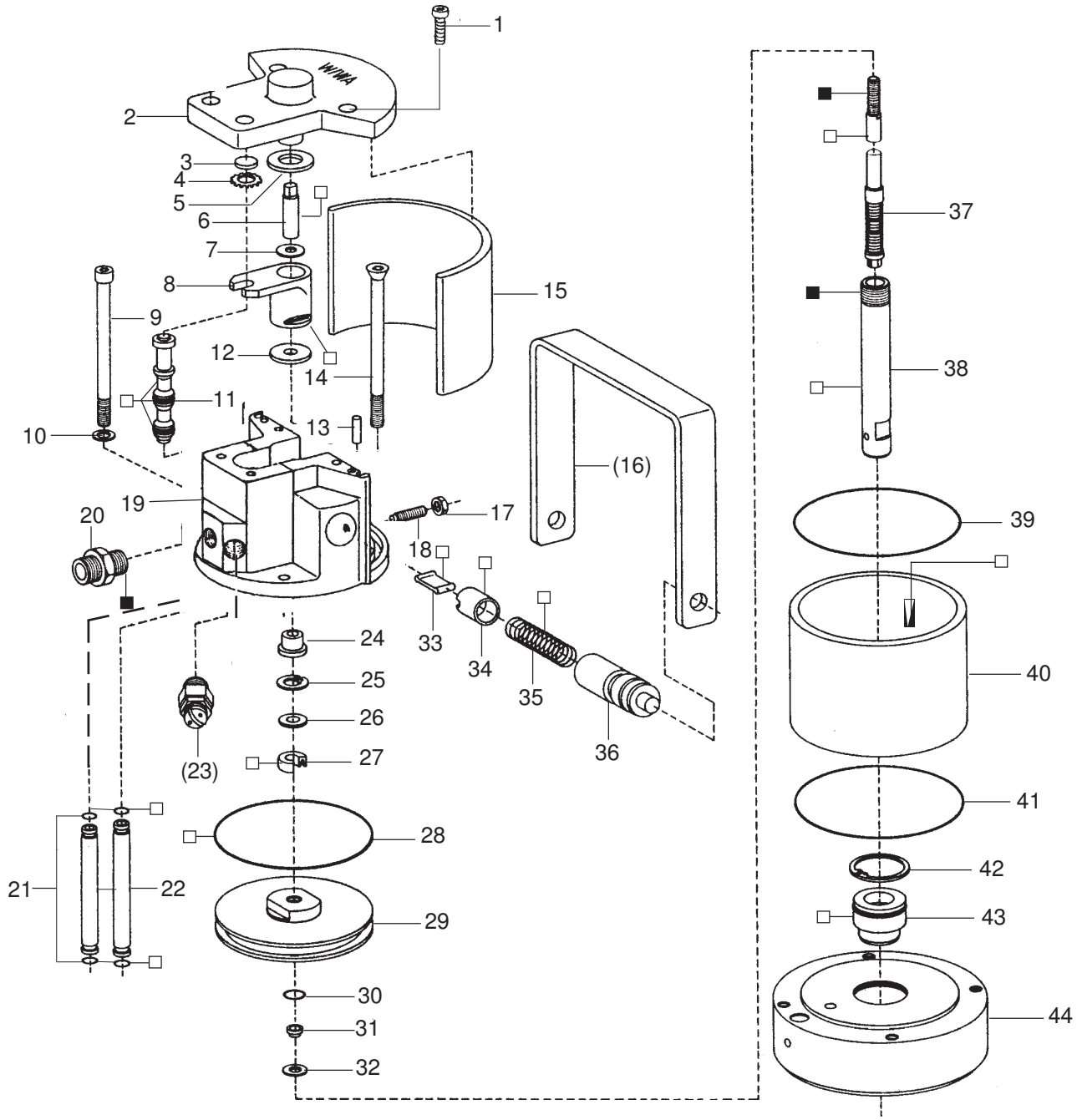


[1]V = Verschleißteile • Wear parts • Pièces d'usure usuelles
[2]D = Teile des Dichtungssatzes • Parts of seal kit • Pièces de kit de joints
[3]R = Teile des Reparatursatzes • Parts of repair kit • Pièces de kit de reparation

■ = Sicherungsmittel 50 ml • Engineering adhesive 50 ml • Colle industrielle 50 ml Best.-Nr. 0000015
□ = Schmiermittel (säurefreies Fett) • Lubrication grease (acid-free) Matiére graisse (sans acide) Best.-Nr. 0000025

Pos.- Nr. in Klammern () sind keine Bestandteile dieser Baugruppe • Items marked thus () are not part of assembly shown • Les pièces entre paranthéses ne font pas partie du sous-groupe

Diese Zeichnung darf nicht kopiert, vervielfältigt oder dritten Personen zugänglich gemacht werden. Widerrechtliche Benutzung hat strafrechtliche Folgen. • This drawing should not be, in whole or in part, copied, distributed or be used by or passed on as information to others for competition purposes or for whatever purposes without the authorization of WIWA. Unauthorized use is subject to prosecution.

© Copyright 2002 WIWA Wilhelm Wagner GmbH & Co. KG

**WIWA** • Gewerbestr. 1 – 3 • 35633 Lahnau, Germany
Tel. +49 (0) 64 41-6 09-0 • Fax +49 (0) 64 41-6 09-50
E-mail: info@wiwa.de • Internet: www.wiwa.de

## Luftmotor • Air Motor • Moteur pneumatique: Typ D 85/42

Bestell-Nr. • Order-No. • Référence: **0483001** Serie • Serie • Série: **004** Akt.: **11.04**

| Pos. Pos. Code | Best.-Nr. Order No. Référence | Stück Pieces Pièce | V[1]/D[2]/R[3] | Artikelbezeichnung | Part Description | Désignation des articles |
|---|---|---|---|---|---|---|
| 01 | 0460508 | 4 | | Schraube | screw | vis |
| | 0473820 | 1 | | Deckel kpl., Pos. 2-4 | cover cpl., pos. 2-4 | couvercle cpl., pos. 2-4 |
| 02 | 0470309 | 1 | | Deckel | cover | couvercle |
| | | | | ohne Abbildung | not illustrated | non illustré |
| | 0470236 | 1 | | Buchse | bush | boîte |
| 03 | 0470252 | 1 | V, R | Dämpfungsscheibe | dampening spacer | rondelle |
| 04 | 0473162 | 1 | R | Zackenring | washer serregated | rondelle elastique |
| 05 | 0470279 | 1 | V, R | Dämpfungsscheibe | dampening spacer | rondelle |
| 06 | 0470201 | 1 | | Zapfen | bolt | boulon |
| 07 | 0470147 | 1 | | Scheibe | spacer | rondelle |
| 08 | 0473111 | 1 | V | Mitnehmer kpl. | carrier cpl. | toc d'entraînement cpl. |
| 09 | 0468894 | 2 | | Schraube | screw | vis |
| 10 | 0460591 | 2 | | U-Scheibe | washer | rondelle |
| 11 | 0473170 | 1 | V, R | Steuerkolben kpl. | control piston cpl. | piston de contrôle cpl. |
| 12 | 0470287 | 1 | V, R | Dämpfungsscheibe | dampening spacer | rondelle |
| 13 | 0473189 | 2 | | Zylinderstift | cylindrical pin | goupille cylindrique |
| 14 | 0486183 | 2 | | Schraube | screw | vis |
| 15 | 0470368 | 1 | | Dämmplatte | dampening plate | silencieux |
| (16) | 0473200 | 1 | | Bügelgriff | handle | poignée de transport |
| 17 | 0460184 | 2 | | Mutter | nut | écrou |
| 18 | 0473812 | 2 | | Gewindestift | threaded pin | vis-sans-tête |
| 19 | 0621498 | 1 | | Oberteil kpl. | cylinder head cpl. | partie supérieur cpl. |
| 20 | 0484989 | 1 | | Reduziernippel | reducing nipple | raccord de reduction |
| 21 | 0470392 | 4 | D, R | O-Ring | o-ring | joint torique |
| 22 | 0470120 | 2 | | Belüftungsrohr | air inlet pipe | tube d'air |
| (23) | *** | 1 | | Sicherheitsventil | safety valve | vanne de sécurité |
| 24 | 0470155 | 1 | | Bundbuchse | shoulder bush | frette |
| 25 | 0470384 | 1 | R | Sicherungsring | retaining ring | circlip |
| 26 | 0476137 | 1 | | Scheibe | spacer | rondelle |
| 27 | 0310204 | 1 | V, D, R | Nutring | u-seal | joint en >u< |
| 28 | 0482609 | 1 | V, D, R | O-Ring | o-ring | joint torique |
| 29 | 0610666 | 1 | | Kolbenplatte | piston plate | plateau piston |
| 30 | 0310174 | 1 | V, D, R | O-Ring | o-ring | joint torique |
| 31 | 0610631 | 1 | R | Führungsring | guide ring | bague de guidage |
| 32 | 0610658 | 1 | R | Scheibe | spacer | rondelle |
| 33 | 0470325 | 2 | V | Schnepper | toggle | bascule |
| 34 | 0473081 | 2 | V | Schnepperlager | toggle bearing | roulement |
| 35 | 0617709 | 2 | V | Druckfeder | spring | ressort |
| 36 | 0470171 | 2 | | Lagerbuchse | bearing bush | coussinet |
| 37 | 0473065 | 1 | V, R | Umsteuerachse kpl. | guide axle cpl. | axe de contrôle cpl. |
| 38 | 0470104 | 1 | V | Motorachse | motor axle | axe de moteur |
| 39 | 0482617 | 1 | D, R | O-Ring | o-ring | joint torique |
| 40 | 0482439 | 1 | V | Zylinder | cylinder | cylindre |
| 41 | 0482617 | 1 | D, R | O-Ring | o-ring | joint torique |
| 42 | 0473251 | 1 | R | Sicherungsring | retaining ring | circlip |
| 43 | 0482625 | 1 | V, D, R | Führungsbuchse kpl. | guide bush cpl. | coussinet cpl. |
| 44 | 0622079 | 1 | | Unterteil kpl. | bottom cpl. | partie inférieur cpl. |
| | 0641232 | 1 | R | Dichtungssatz | seal kit | jeu de joints |
| | 0641242 | 1 | | Reparatursatz | repair kit | jeu de reparation |

*** Bestell-Nr. für Sicherheitsventil siehe Maschinenkarte / Order number for syfety valve see card of machines / Référence de soupape de sûreté voir carte machine

[1]V = Verschleißteile • Wear parts • Pièces d'usure usuelles
[2]D = Teile des Dichtungssatzes • Parts of seal kit • Pièces de kit de joints
[3]R = Teile des Reparatursatzes • Parts of repair kit • Pièces de kit de reparation

■ = Sicherungsmittel 50 ml • Engineering adhesive 50 ml • Colle industrielle 50 ml Best.-Nr. 0000015
□ = Schmiermittel (säurefreies Fett) • Lubrication grease (acid-free) Matiére graisse (sans acide) Best.-Nr. 0000025

Pos.- Nr. in Klammern () sind keine Bestandteile dieser Baugruppe • Items marked thus () are not part of assembly shown • Les pièces entre paranthéses ne font pas partie du sous-groupe

Diese Zeichnung darf nicht kopiert, vervielfältigt oder dritten Personen zugänglich gemacht werden. Widerrechtliche Benutzung hat strafrechtliche Folgen. • This drawing should not be, in whole or in part, copied, distributed or be used by or passed on as information to others for competition purposes or for whatever purposes without the authorization of WIWA. Unauthorized use is subject to prosecution.

© Copyright 2002 WIWA Wilhelm Wagner GmbH & Co. KG

**Drehgelenk**
**Swivel**
**Raccord toùrnant**
1/4" NPSM - M15x1 -RS-

Bestell-Nr. • Order-No. • Référence: **0064955**
Serie • Serie • Série: **001**
Datum • Date • Date: **02.10.2019**

because it works

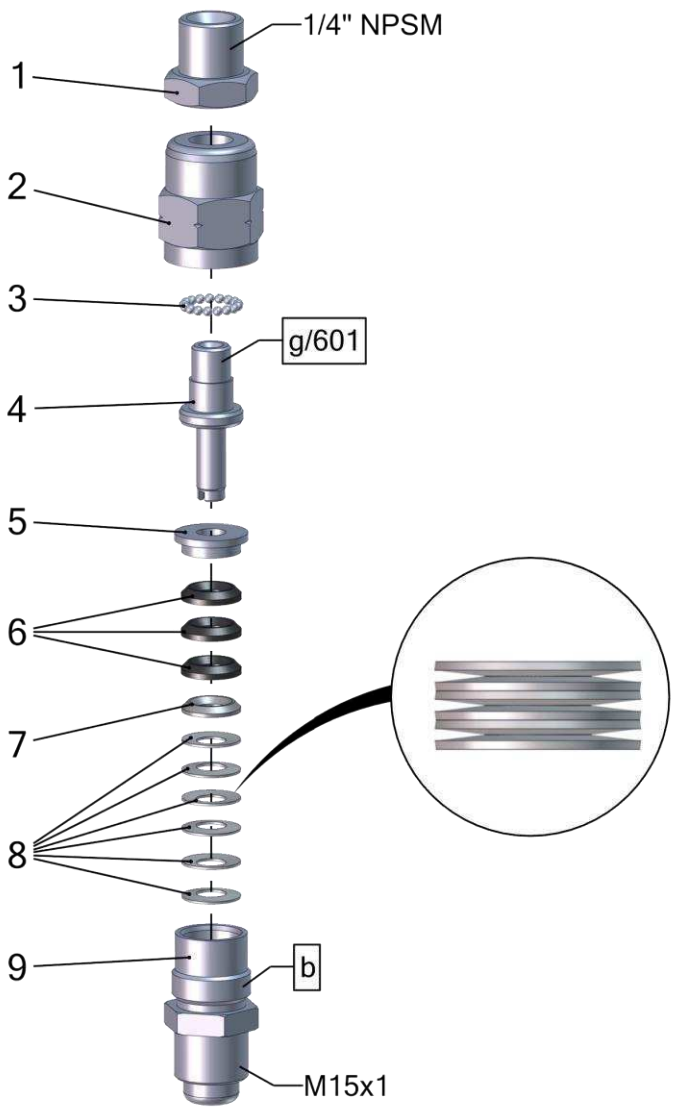


| Pos. | Number | Qty. | V¹/D²/R³ | Artikelbezeichnung | Part Description | Désignation des articles |
|---|---|---|---|---|---|---|
| 1 | 0222585 | 1 | | Muffennippel | cocket nipple | raccord de manchon |
| 2 | 0616524 | 1 | | Gehäuse | housing | logement |
| 3 | 0412775 | 17 | | Kugel | ball | bille |
| 4 | 0616559 | 1 | | Bolzen | bolt | boulon |
| 5 | 0616540 | 1 | | Sattelring | saddle ring | bague de retenue |
| 6 | 0616575 | 3 | V | Manschette - PTFE | packing ring - PTFE | joint en PTFE |
| 7 | 0616583 | 1 | | Gegenring | counter ring | contre-anneau |
| 8 | 0623172 | 6 | | Tellerfeder | disc spring | ressort |
| 9 | 0616532 | 1 | | Doppelnippel | male adaptor | raccord double male |

Pos.-Nr. in Klammern () sind keine Bestandteile dieser Baugruppe / items marked with () are not part of assembly shown / Les pièces entre paranthèses ne font pas partie du sous-groupe

Diese Zeichnung darf nicht kopiert, vervielfältigt oder dritten Personen zugänglich gemacht werden. Widerrechtliche Benutzung hat strafrechtliche Folgen. / This drawing should not be, in whole or in part, copied, distributed or used by or passed on as information to others for competition purposes or for whatever purposes without authorization. Unauthorized use is subject to prosecution.

**Hauptsitz und Produktion / Headquarter & Production**
**WIWA Wilhelm Wagner GmbH & Co. KG**
Gewerbestraße 1-3 • 35633 Lahnau, Germany
Tel: +49 6441 609-0 • Fax: +49 6441 609-50
E-Mail: info@wiwa.de
Internet: www.wiwa.de

**WIWA Subsidiary USA**
107 N.Main St. • P.O.Box 398, Alger, OH 45812
Tel: +1-419-757-0141 • Fax: +1-419-549-5173 •
Toll Free: +1-855-757-0141
E-Mail: sales@wiwa.com
Internet: www.wiwausa.com

© copyright 2019 WIWA Wilhelm Wagner GmbH Co.Kg

**Drehgelenk**
**Swivel**
**Raccord toùrnant**
1/4" NPSM - M15x1 -RS-

Bestell-Nr. • Order-No. • Référence: **0064955**
Serie • Serie • Série: **001**
Datum • Date • Date: **02.10.2019**

because it works

[1]V = Verschleißteile • Wear parts • Pièces d´usure usuelles
[2]D = Teile des Dichtungssatzes • Parts of seal kit • Pièces de kit de joints
[3]R = Teile des Reparatursatzes • Parts of repair kit • Pièces de kit de reparation

**Sicherungsmittel / Thread sealant / produit d´etanchéite**

| Symbol / Symbol / Symbole | Beschreibung / Description / Description | Artikel / Bestell-Nr. Article / Order-No. L´article / Réferenz |
|---|---|---|
| r | schwach / light / leger | 222 / 0000016 |
| b | mittel / medium / leger | 243 / 0000015 |
| schw | mittel, Kunststoff-Stahl / medium, plastic-steel / medium, platique-acier (20ml) | 480 / 0000107 |
| g | hochfest / high-streng / hautesistance (50ml) hochfest für Cr/Ni-Teile / for Cr/Ni steel parts / pour partes fabriqué de Cr/Ni (50ml) | 601 / 0000014<br>2701 / 0000303 |
| p | Rohrdichtungspaste / pipe sealant / pâte d´étanchéité pour tuyaux(50ml) | 225 / 0000017 |
| a | Aktivator / activator / activateur (500ml) Aktivator für Kunststoffteile / activator for plastic parts / activateur pour pièces de plastique (10ml) | 734 / 0000018<br>770 / 0000108 |
| t | Gewindeband / threaded tape / ruban de filetage | /0000099 |
| k | 2K - Kleber / 2K - adhesive / 2K - adhésif | /0000414 |

**Betriebsmittel / Machinery materials / Equipement de production**

| Symbol / Symbol / Symbole | Beschreibung / Description / Description | Artikel / Bestell-Nr. Article / Order-No. L´article / Réferenz |
|---|---|---|
| F | Fett, säurefrei / acid-free /sans acide | 0000025 |
| T | Trennmittel / release agent / agent séperateur bei Verarbeitung von Isozyanate / for application with isozyanate / pour l´application de l´isozyanate | 0163333<br>0640651 |
| M | Montagepaste (für R- und RS- Ausführung) / asembly paste (for verssion R or RS) / pâte d´assemblage ( de version R et RS) | 0000233 |
| MS | Montagespray (für R- und RS- Ausführung) / asembly spray (for verssion R or RS) / aérosol d´assemblage ( de version R et RS) | 0000118 |

**Hauptsitz und Produktion / Headquarter & Production**
**WIWA Wilhelm Wagner GmbH & Co. KG**
Gewerbestraße 1-3 • 35633 Lahnau, Germany
Tel: +49 6441 609-0 • Fax: +49 6441 609-50
E-Mail: info@wiwa.de
Internet: www.wiwa.de

**WIWA Subsidiary USA**
107 N.Main St. • P.O.Box 398, Alger, OH 45812
Tel: +1-419-757-0141 • Fax: +1-419-549-5173 •
Toll Free: +1-855-757-0141
E-Mail: sales@wiwa.com
Internet: www.wiwausa.com

© copyright 2019 WIWA Wilhelm Wagner GmbH Co.Kg

**Druckluftregler**
**Air Pressure Regulator**
**Régulateur d'air comprimé**
**R 1/4" -LM D50 -D140**

Bestell-Nr. • Order-No.• Référence: **0060615**
Serie • Serie • Série: **000**
Datum • Date • Date: **20.06.18**

because it works

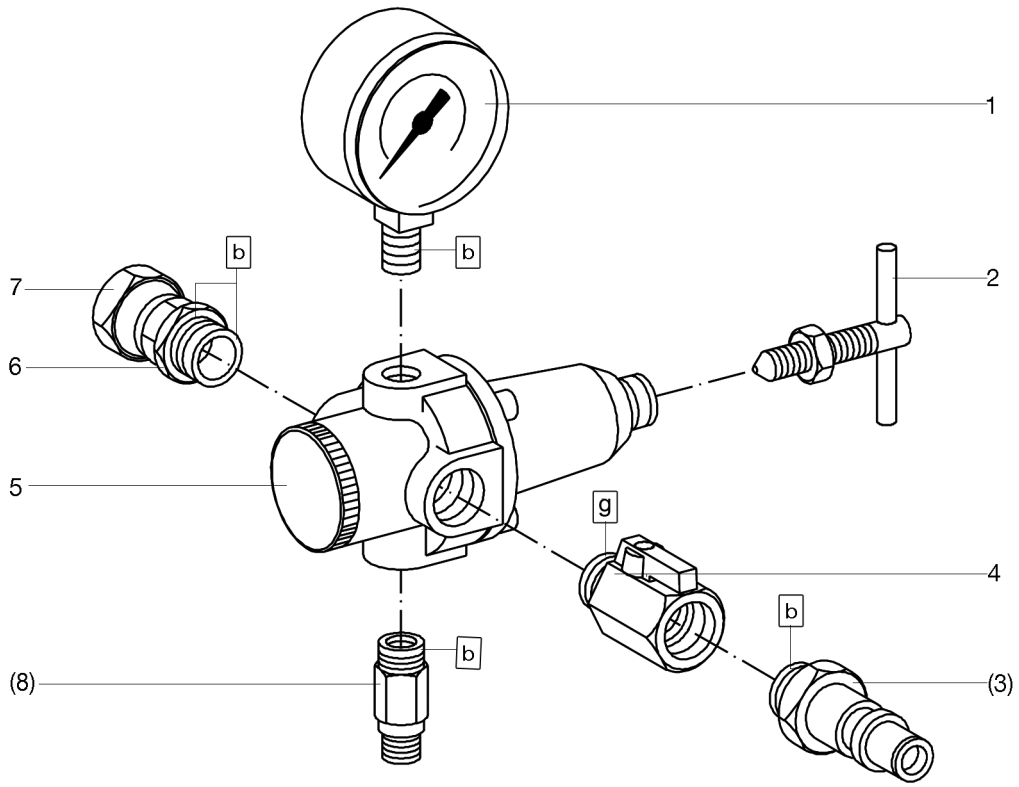


Bild:0060615E_2.tif PL:

Pos.-Nr. in Klammern ( ) sind keine Bestandteile dieser Baugruppe / items marked with ( ) are not part of assembly shown / Les pièces entre paranthèses ne font pas partie du sous-groupe

Diese Zeichnung darf nicht kopiert, vervielfältigt oder dritten Personen zugänglich gemacht werden. Widerrechtliche Benutzung hat strafrechtliche Folgen. / This drawing should not be, in whole or in part, copied, distributed or be used by or passed on as information to others for competition purposes or for whatever purposes without authorization. Unauthorized use is subject to prosecution.

| Pos. Pos. Code | Bestell-Nr. Order-No. Référence | Stück Pieces Pièce | $V^1$ / $D^2$ / $R^3$ | Artikelbezeichnung | Part Déscription | Désignation des articles |
|---|---|---|---|---|---|---|
| 1. | 602485 | 1 | | Manometer | gauge | manomètre |
| 2. | 0492590 | 1 | | Knebelschraube mit Mutter | t-handle screw with nut | vis à clef avec écrou |
| (3.) | 0625790 | 1 | | Luftanschlußnippel | air connecting nipple | raccord de connexion d'air |
| 4. | 0630996 | 1 | V | Kugelhahn | ball valve | vanne |
| 5. | 0467715 | 1 | | Druckluftregler ohne Anbau-teile | air pressure regulator without mounting parts | régulator d'air sans de pièces à ajoute |
| 6. | 0219088 | 1 | | Reduziernippel | reducing nipple | raccord de reduction |
| 7. | 0160172 | 1 | | Anschlußnippel | connecting nipple | raccord |
| | | | | Bestandteil der HD-Pumpe | component of high pressure pump | partie de la pompe haute pres-sion |
| (8.) | *** | 1 | | Sicherheitsventil | safety valve | vanne de sécurité |

Hauptsitz und Produktion / Headquarter & Production:
**WIWA Wilhelm Wagner GmbH & Co. KG**
Gewerbestraße 1-3 • 35633 Lahnau, Germany
Tel.: +49 6441 609-0 • Fax: +49 6441 609-50
E-mail: info@wiwa.de
Internet: www.wiwa.de

**WIWA LLC - USA, Kanada, Lateinamerika**
107 N.Main St.• P.O.Box 398,Alger,OH 45812
Tel:+1-419-757-0141 • Fax:+1-419-549-5173 •
Toll Free: +1-855-757-0141
E-mail: sales@wiwa.com
Internet: www.wiwausa.com

**WIWA Taicang Co.,Ltd.**
No.87 East Suzhou Rd. • Taicang City
Jiangsu Province 215400 • P.R.China
Tel:+86-512-5354-8858•Fax:+86-512-5354-8859
E-mail: info@wiwa-china.com
Internet: www.wiwa.com

© copyright 2008 WIWA Wilhelm Wagner GmbH Co.KG

**Druckluftregler**
**Air Pressure Regulator**
**Régulateur d'air comprimé**
**R 1/4" -LM D50 -D140**

Bestell-Nr. • Order-No.• Référence: **0060615**
Serie • Serie • Série: **000**
Datum • Date • Date: **20.06.18**

because it works

*** Bestell-Nr. für Sicherheitsventil siehe Maschinenkarte / Order number for safety valve see machine card / Référence de soupape de sureté voir carte machine

[1]V= Verschleißteile • Wear parts • Pièces d'usure usuelles
[2]D= Teile des Dichtungssatzes • Parts of seal kit • Pièces de kit de joints
[3]R= Teile des Reparatursatzes • Parts of repair kit • Pièces de kit de reparation
[3]$R_G$ = Teile des Reparatursatzes, groß • Parts of repair kit, big • Pièces de kit de reparation grand
[3]$R_K$ = Teile des Reparatursatzes, klein • Parts of repair kit, small • Pièces de kit de reparation, petit

**Sicherungsmittel / Thread sealant / produit d'etanchéite**

| Symbol / Symbol / Symbole | Beschreibung / Description / Description | Artikel / Bestell-Nr. Article / Order-No. L'article / Réferenz |
|---|---|---|
| r | schwach / light / leger (50 ml) | 222 / 0000016 |
| b | mittel / medium / medium (50 ml) | 243 / 0000015 |
| schw | mittel, Kunststoff-Stahl / medium, plastic-steel / medium, plastique-acier (20 ml) | 480 / 0000107 |
| g | hochfest / high-streng / hautesistance (50 ml)<br>hochfest für Cr/Ni-Teile / for Cr/Ni steel parts / pour partes fabriqué de Cr/Ni (50 ml) | 601 / 0000014<br>2701 / 0000303 |
| p | Rohrdichtungspaste / pipe sealant / pâte d'étanchéité pour tuyaux (50 ml) | 225 / 0000017 |
| a | Aktivator / activator / activateur (500 ml)<br>Aktivator für Kunststoffteile / activator for plastic parts / activateur pour pièces de plastique (10 ml) | 734 / 0000018<br>770 / 0000108 |
| t | Gewindeband / threaded tape / ruban de filetage | / 0000099 |
| k | 2K - Kleber / 2K - adhesive / 2K - adhésif | / 0000414 |

**Betriebsmittel / Machinery materials / Équipement de production**

| Symbol / Symbol / Symbole | Beschreibung / Description / Description | Bestell-Nr. Order-No. Réferenz |
|---|---|---|
| F | Fett, säurefrei / acid-free / sans acide | 0000025 |
| T | Trennmittel / release agent / agent séparateur bei Verarbeitung von Isozyanat / for application with isozyanate / pour l'application de l'isozyanate | 0163333<br>0640651 |
| M | Montagepaste (für R- und RS-Ausführung) / assembly paste (for version R or RS) / pâte d'assemblage (de version R et RS) | 0000233 |
| MS | Montagespray (für R- und RS-Ausführung) / assembly spray (for version R or RS) / aérosol d'assemblage (de version R et RS) | 0000118 |

Hauptsitz und Produktion / Headquarter & Production:
**WIWA Wilhelm Wagner GmbH & Co. KG**
Gewerbestraße 1-3 • 35633 Lahnau, Germany
Tel.: +49 6441 609-0 • Fax: +49 6441 609-50
E-mail: info@wiwa.de
Internet: www.wiwa.de

**WIWA LLC - USA, Kanada, Lateinamerika**
107 N.Main St.• P.O.Box 398,Alger,OH 45812
Tel:+1-419-757-0141 • Fax:+1-419-549-5173 •
Toll Free: +1-855-757-0141
E-mail: sales@wiwa.com
Internet: www.wiwausa.com

**WIWA Taicang Co.,Ltd.**
No.87 East Suzhou Rd. • Taicang City
Jiangsu Province 215400 • P.R.China
Tel:+86-512-5354-8858•Fax:+86-512-5354-8859
E-mail: info@wiwa-china.com
Internet: www.wiwa.com

© copyright 2008 WIWA Wilhelm Wagner GmbH Co.KG

**WIWA** • Gewerbestr. 1 – 3 • 35633 Lahnau, Germany
Tel. +49 (0) 64 41-6 09-0 • Fax +49 (0) 64 41-6 09-50
E-mail: info@wiwa.de • Internet: www.wiwa.de

## Hochdruckfilter • High Pressure Filter • Filtre haute pression: Typ 01 - R -

Bestell-Nr. • Order-No. • Référence: **0060178** Serie • Serie • Série: **001** Akt.: **03.04**

### Hochdruckfilter • High Pressure Filter • Filtre haute pression

| Typ | Bestell-Nr. Order-Nr. Numéro | Einlaß inlet entrée | Auslaß outlet sortie | Stahl steel acier | Rostfrei stainless inox |
|---|---|---|---|---|---|
| **01 - N** | **0060275** | Ü 3/8 NPSM | 1x1/4 NPSM | X | |
| **01 - R** | **0060178** | Ü 3/8 NPSM | 1x1/4 NPSM | | X |
| **05 - N** | **0060313** | Ü M 22x1,5 | 1x1/4 NPSM | X | |
| **05 - R** | **0060216** | Ü M 22x1,5 | 1x1/4 NPSM | | X |

Ü = Überwurfmutter / retaining nut / écrou de buse

**Wichtig: Vorschriftsmäßige Erdung**
**Warning: ground as prescribed**
**Attention: mettez à la masse**

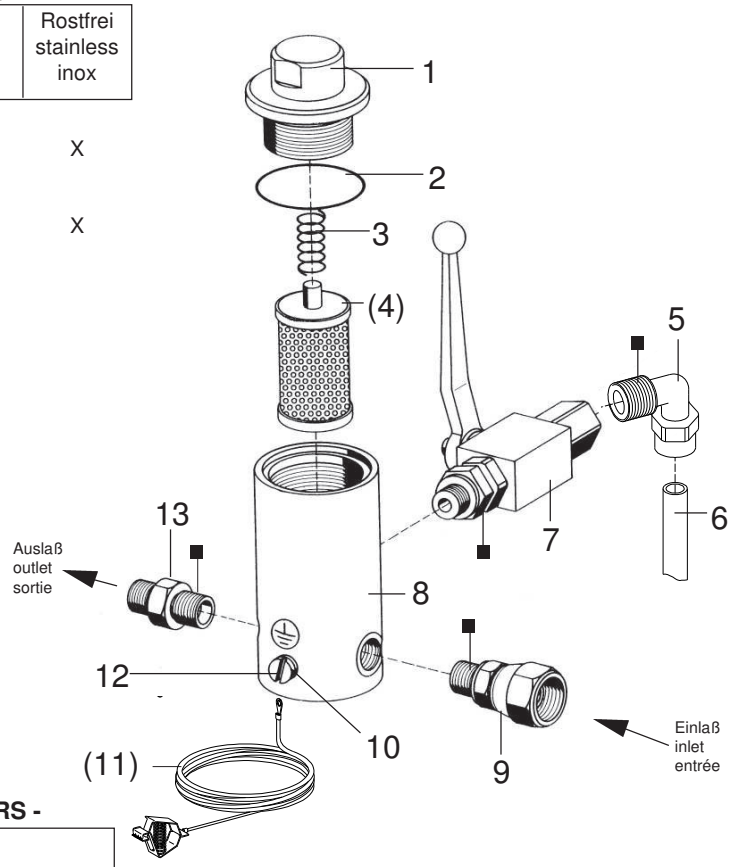


### Filtereinsätze • filter inserts • filtre seuls: Typ 01 - RS -

| Maschenweite mesh size maille | Best.-Nr. Order No. Référence | Werkstoff Material Matière première |
|---|---|---|
| M 40 | 0463779 | Gewebe: Edelstahl; |
| M 50 | 0163023 | Fassung: Nylon |
| M 70 | 0160601 | Screen wire: Special steel; |
| M100 (Standard) | 0160059 | Rim: Nylon |
| M150 | 0160628 | Fil toile métallique: Acier special; |
| M200 | 0160636 | Support: Nylon |

| Pos. Pos. Code | Best.-Nr. Order No. Référence | Stück Pieces Pièce | V[1]/D[2]/R[3] | Artikelbezeichnung | Part Description | Désignation des articles |
|---|---|---|---|---|---|---|
| 01 | 0210730 | 1 | | Anzugmutter | retaining cap | capot |
| 02 | 0218197 | 1 | V | O-Ring | o-ring | joint torique |
| 03 | 0410519 | 1 | V | Druckfeder | spring | ressort |
| (04) | | 1 | V | Filtereinsatz (siehe Tabelle) | filter insert (see table) | filtre seul (voir tableau) |
| 05 | 0644437 | 1 | | Winkel | elbow | coude |
| 06 | 0644444 | 1 | | Entlastungsschlauch | dump hose | flexible dedécharge |
| 07 | 0479012 | 1 | | Kugelhahn | high pressure valve | robinet à boisseau sphérique |
| 08 | 0210811 | 1 | | Gehäuse | housing | corps |
| 09 | 0160202 | 1 | | Anschlußnippel | connecting nipple | raccord |
| 10 | 0460230 | 1 | | U-Scheibe | washer | rondelle |
| (11) | 0474487 | 1 | | Erdungskabel | ground wire | câble de terre |
| 12 | 0460567 | 1 | | Schraube | screw | vis |
| 13 | 0210854 | 1 | | Doppelnippel | male adaptor | raccord double mâle |
| | | | | ohne Abbildung | not illustrated | non illustré |
| | 0510149 | 1 | | Plastikkappe | plastic cap | capuchon en plastique |

[1]V = Verschleißteile • Wear parts • Pièces d'usure usuelles
[2]D = Teile des Dichtungssatzes • Parts of seal kit • Pièces de kit de joints
[3]R = Teile des Reparatursatzes • Parts of repair kit • Pièces de kit de reparation

■ = Sicherungsmittel 50 ml • Engineering adhesive 50 ml • Colle industrielle 50 ml Best.-Nr. 0000015
□ = Schmiermittel (säurefreies Fett) • Lubrication grease (acid-free) Matiére graisse (sans acide) Best.-Nr. 0000025

Pos.- Nr. in Klammern () sind keine Bestandteile dieser Baugruppe • Items marked thus () are not part of assembly shown • Les pièces entre paranthéses ne font pas partie du sous-groupe

Diese Zeichnung darf nicht kopiert, vervielfältigt oder dritten Personen zugänglich gemacht werden. Widerrechtliche Benutzung hat strafrechtliche Folgen. • This drawing should not be, in whole or in part, copied, distributed or be used by or passed on as information to others for competition purposes or for whatever purposes without the authorization of WIWA. Unauthorized use is subject to prosecution.

© Copyright 2001 WIWA Wilhelm Wagner GmbH & Co. KG

**Einfüllstutzen kpl.**
**Filler tube cpl.**
**Tube de remplissage cpl.**
3/8" mit Verlängerung

Bestell-Nr. • Order-No. • Référence: **0642643**
Serie • Serie • Série: **000**
Datum • Date • Date: **03.02.2017**

because it works

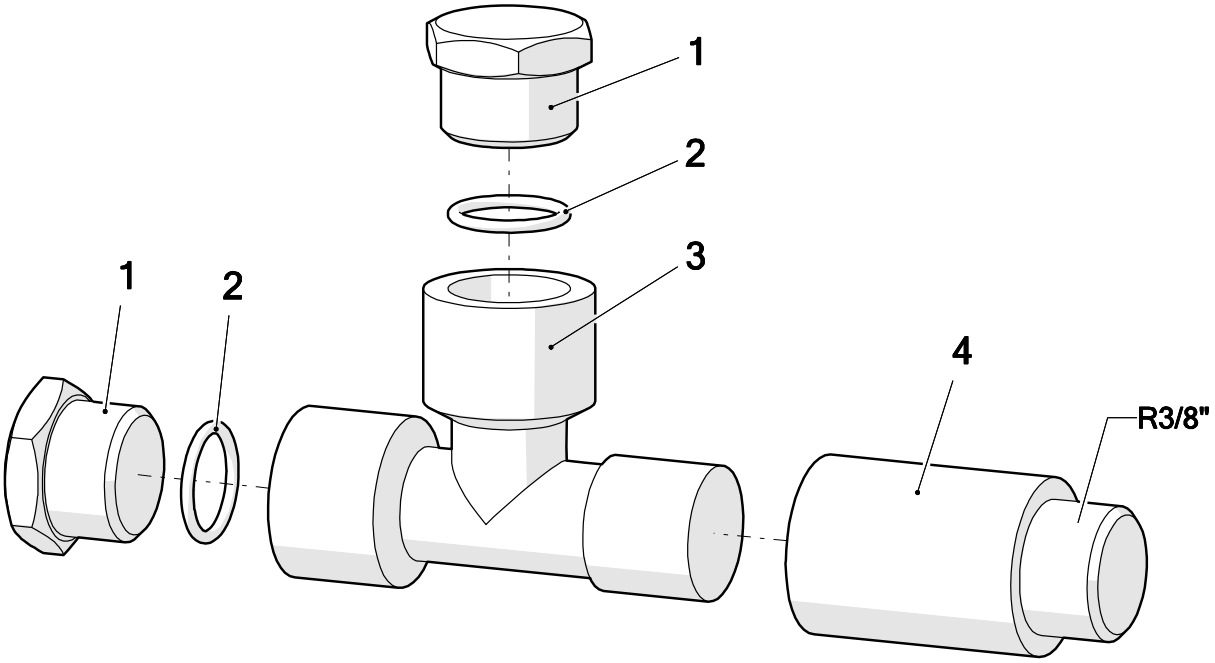


| Pos. | Number | Qty. | V¹/D²/R³ | Artikelbezeichnung | Part Description | Désignation des articles |
|---|---|---|---|---|---|---|
| 1 | 0642587 | 2 | | Stopfen | plug | bouchon |
| 2 | 0310654 | 2 | V | O-Ring | o-ring | joint torique |
| 3 | 0642586 | 1 | | T-Stück | t-piece | raccord en T |
| 4 | 0498351 | 1 | | Verlängerung | extension | allongement |

[1]V = Verschleißteile • Wear parts • Pièces d´usure usuelles
[2]D = Teile des Dichtungssatzes • Parts of seal kit • Pièces de kit de joints
[3]R = Teile des Reparatursatzes • Parts of repair kit • Pièces de kit de reparation

**Sicherungsmittel / Thread sealant / produit d´etanchéite**

| Symbol / Symbol / Symbole | Beschreibung / Description / Description | Artikel / Bestell-Nr. Article / Order-No. L´article / Référenz |
|---|---|---|
| r | schwach / light / leger | 222 / 0000016 |
| b | mittel / medium / leger | 243 / 0000015 |
| schw | mittel, Kunststoff-Stahl / medium, plastic-steel / medium, platique-acier (20ml) | 480 / 0000107 |
| g | hochfest / high-streng / hautesistance (50ml) hochfest für Cr/Ni-Teile / for Cr/Ni steel parts / pour partes fabriqué de Cr/Ni (50ml) | 601 / 0000014<br>2701 / 0000303 |
| p | Rohrdichtungspaste / pipe sealant / pâte d´étanchéité pour tuyaux(50ml) | 225 / 0000017 |
| a | Aktivator / activator / activateur (500ml) Aktivator für Kunststoffteile / activator for plastic parts / activateur pour pièces de plastique (10ml) | 734 / 0000018<br>770 / 0000108 |
| t | Gewindeband / threaded tape / ruban de filetage | /0000099 |
| k | 2K - Kleber / 2K - adhesive / 2K - adhésif | /0000414 |

**Betriebsmittel / Machinery materials / Equipement de production**

| Symbol / Symbol / Symbole | Beschreibung / Description / Description | Artikel / Bestell-Nr. Article / Order-No. L´article / Référenz |
|---|---|---|
| F | Fett, säurefrei / acid-free /sans acide | 0000025 |
| T | Trennmittel / release agent / agent séperateur bei Verarbeitung von Isozyanate / for application with isozyanate / pour l´application de l´isozyanate | 0163333<br>0640651 |
| M | Montagepaste (für R- und RS- Ausführung) / asembly paste (for verssion R or RS) / pâte d´assemblage ( de version R et RS) | 0000233 |
| MS | Montagespray (für R- und RS- Ausführung) / asembly spray (for verssion R or RS) / aérosol d´assemblage ( de version R et RS) | 0000118 |
| MT | Montagepaste (für hohe Temperaturen) asembly paste (for high temperatures) d´assemblage (pour hautes températures) | 0000057 |

Pos.-Nr. in Klammern () sind keine Bestandteile dieser Baugruppe / items marked with () are not part of assembly shown / Les pièces entre paranthèses ne font pas partie du sous-groupe

Diese Zeichnung darf nicht kopiert, vervielfältigt oder dritten Personen zugänglich gemacht werden. Widerrechtliche Benutzung hat strafrechtliche Folgen. / This drawing should not be, in whole or in part, copied, distributed or used by or passed on as information to others for competition purposes or for whatever purposes without authorization. Unauthorized use is subject to prosecution.

**Hauptsitz und Produktion / Headquarter & Production**
**WIWA Wilhelm Wagner GmbH & Co. KG**
Gewerbestraße 1-3 • 35633 Lahnau, Germany
Tel: +49 6441 609-0 • Fax: +49 6441 609-50
E-Mail: info@wiwa.de
Internet: www.wiwa.de

**WIWA LP**
107 N.Main St. • P.O.Box 398, Alger, OH 45812
Tel: +1-419-549-5180 • Fax: +1-419-549-5173 •
Toll Free: +1-866-661-2139
E-Mail: jwold@wiwalp.com
Internet: www.wiwa.com

**WIWA Taicang Co.,Ltd.**
No.87 East Suzhou Rd. • Taicang City
Jiangsu Province 215400 • P.R.China
Tel: +86-512-5354-8858 • Fax: +86-512-5354-8859
E-Mail: info@wiwa-china.com
Internet: wiwa.com

© copyright 2008 WIWA Wilhelm Wagner GmbH Co.Kg