Polyester - Anlage
Polyester unit
Unité de polyester
150ccm

Bestell-Nr. • Order-No. • Référence: **0659607**
Serie • Serie • Série: **000**
Datum • Date • Date: **26.08.2014**

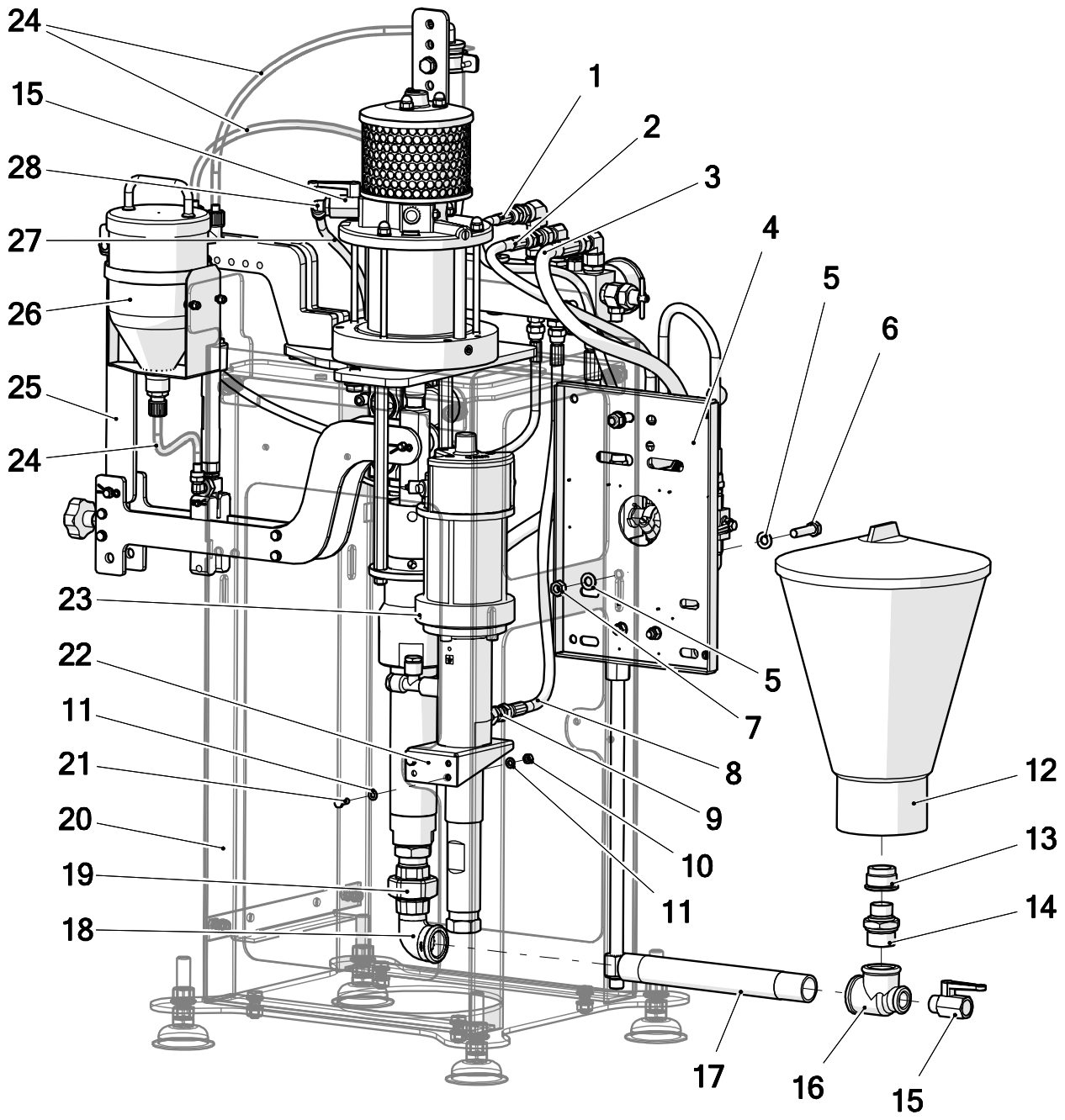

Pos.-Nr. in Klammern () sind keine Bestandteile dieser Baugruppe / items marked with () are not part of assembly shown / Les pièces entre paranthèses ne font pas partie du sous-groupe

Diese Zeichnung darf nicht kopiert, vervielfältigt oder dritten Personen zugänglich gemacht werden. Widerrechtliche Benutzung hat strafrechtliche Folgen. / This drawing should not be, in whole or in part, copied, distributed or used by or passed on as information to others for competition purposes or for whatever purposes without authorization. Unauthorized use is subject to prosecution.

Hauptsitz und Produktion / Headquarter & Production
WIWA Wilhelm Wagner GmbH & Co. KG
Gewerbestraße 1-3 • 35633 Lahnau, Germany
Tel: +49 6441 609-0 • Fax: +49 6441 609-50
E-Mail: info@wiwa.de
Internet: www.wiwa.de

WIWA LP
107 N.Main St. • P.O.Box 398, Alger, OH 45812
Tel: +1-419-549-5180 • Fax: +1-419-549-5173 •
Toll Free: +1-866-661-2139
E-Mail: jwold@wiwalp.com
Internet: www.wiwa.com

WIWA Taicang Co.,Ltd.
No.87 East Suzhou Rd. • Taicang City
Jiangsu Province 215400 • P.R.China
Tel: +86-512-5354-8858 • Fax: +86-512-5354-8859
E-Mail: info@wiwa-china.com
Internet: wiwa.com

© copyright 2008 WIWA Wilhelm Wagner GmbH Co.Kg

Polyester - Anlage
Polyester unit
Unité de polyester
150ccm

Bestell-Nr. • Order-No. • Référence: **0659607**
Serie • Serie • Série: **000**
Datum • Date • Date: **26.08.2014**

Pos.	Number	Qty.	Lenght	V¹/D²/R³	Artikelbezeichnung	Part Description	Désignation des articles
1	0660464	1		V	Materialschlauch	fluid hose	flexible de fluid
2	0633341	1		V	Materialschlauch	fluid hose	flexible de fluid
3	0634085	1		V	Materialschlauch	fluid hose	flexible de fluid
4	0656711	1			Mischeinheit	mixing unit	unité melangeuse
5	0460613	4			Scheibe	washer	rondelle
6	0461369	2			Schraube	screw	vis
7	0460648	2			Mutter	nut	écrou
8	0633325	1		V	Materialschlauch	fluid hose	flexible de fluid
9	0638500	1			Anschlussnippel	connecting nipple	nipple de connexion
10	0460184	2			Mutter	nut	écrou
11	0460591	4			U-Scheibe	washer	rondelle
12	0631064	1			Trichter	hopper	entonnoir
13	0647338	1			Muffennippel	cocket nipple	raccord de manchon
14	0654780	1			Doppelnippel	male adaptor	raccord double male
15	0631011	2		V	Kugelhahn	ball valve	vanne
16	0621749	1			T-Stück	T-piece	raccord en T
17	0632745	1			Langnippel	extension nipple	raccord
18	0471666	1			Winkel	elbow	coude
19	0621722	1			Rohrverschraubung	pipe fitting	raccord vissé
20	0659591	1			Gestell kpl.	frame cpl.	châssis cpl.
21	0460168	2			Schraube	screw	vis
22	0646636	1			Halter	holder	porte-outil
23	0644211	1			Hochdruckpumpe	high pressure pump	pompe à haute pression
24	0645212	3	3m	V	Druckluftschlauch	compressed air hose	flexible d´air comprimé
25	0659603	1			Dosieranlage	proportioning unit	dosage unitaire
26	0657991	1			Trichter kpl.	hopper cpl.	entonnoir cpl.
27	0649391	1	1m	V	Druckluftschlauch	compressed air hose	flexible d´air compimé
28	0649384	1			L-Steckverschraubung	L-plug-in connector	L-vissage à air comprimé

Hauptsitz und Produktion / Headquarter & Production
WIWA Wilhelm Wagner GmbH & Co. KG
Gewerbestraße 1-3 • 35633 Lahnau, Germany
Tel: +49 6441 609-0 • Fax: +49 6441 609-50
E-Mail: info@wiwa.de
Internet: www.wiwa.de

WIWA LP
107 N.Main St. • P.O.Box 398, Alger, OH 45812
Tel: +1-419-549-5180 • Fax: +1-419-549-5173 •
Toll Free: +1-866-661-2139
E-Mail: jwold@wiwalp.com
Internet: www.wiwa.com

WIWA Taicang Co.,Ltd.
No.87 East Suzhou Rd. • Taicang City
Jiangsu Province 215400 • P.R.China
Tel: +86-512-5354-8858 • Fax: +86-512-5354-8859
E-Mail: info@wiwa-china.com
Internet: wiwa.com

© copyright 2008 WIWA Wilhelm Wagner GmbH Co.Kg

Polyester - Anlage
Polyester unit
Unité de polyester
150ccm

Bestell-Nr. • Order-No. • Référence: **0659607**
Serie • Serie • Série: **000**
Datum • Date • Date: **26.08.2014**

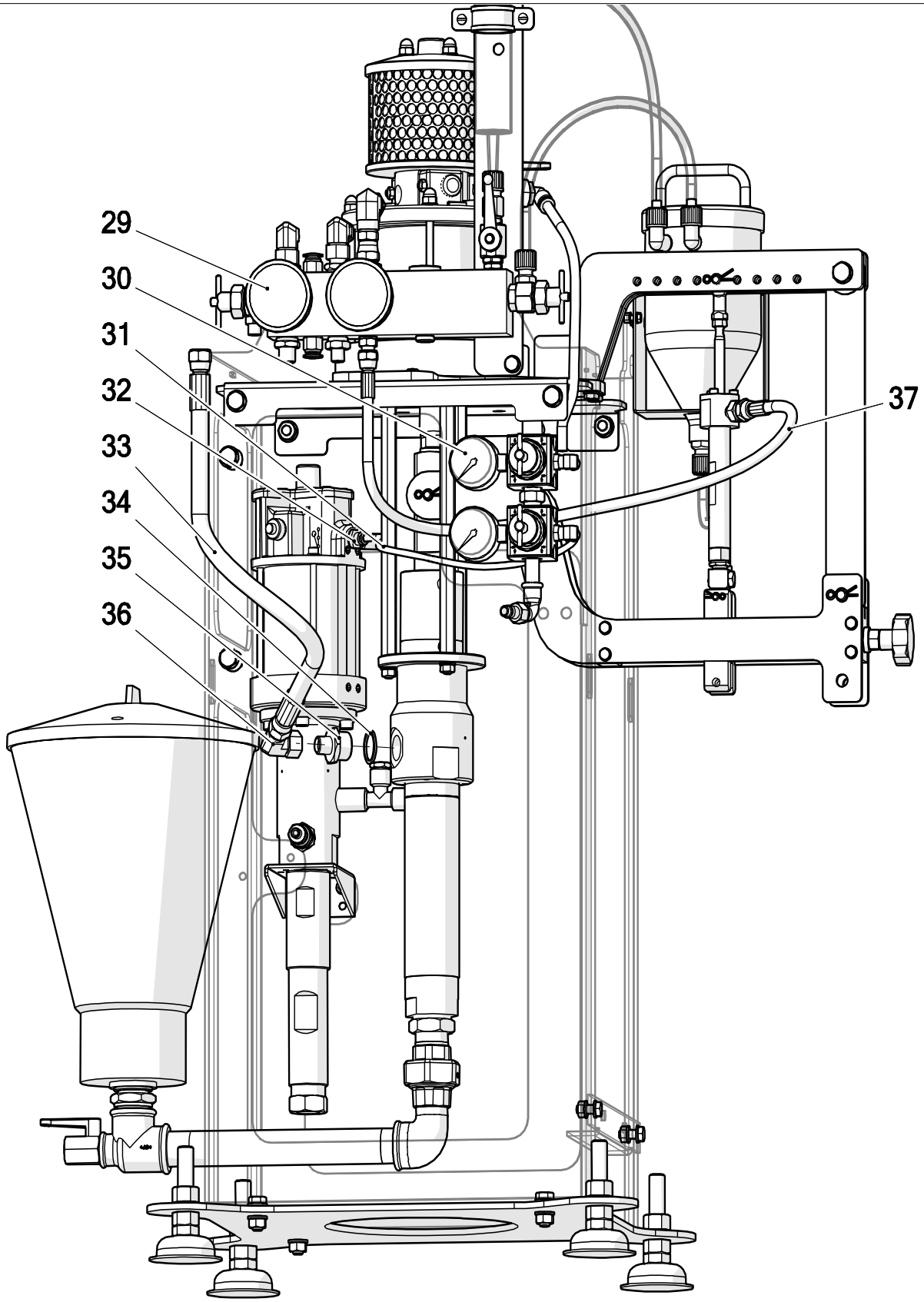

Hauptsitz und Produktion / Headquarter & Production
WIWA Wilhelm Wagner GmbH & Co. KG
Gewerbestraße 1-3 • 35633 Lahnau, Germany
Tel: +49 6441 609-0 • Fax: +49 6441 609-50
E-Mail: info@wiwa.de
Internet: www.wiwa.de

WIWA LP
107 N.Main St. • P.O.Box 398, Alger, OH 45812
Tel: +1-419-549-5180 • Fax: +1-419-549-5173 •
Toll Free: +1-866-661-2139
E-Mail: jwold@wiwalp.com
Internet: www.wiwa.com

WIWA Taicang Co.,Ltd.
No.87 East Suzhou Rd. • Taicang City
Jiangsu Province 215400 • P.R.China
Tel: +86-512-5354-8858 • Fax: +86-512-5354-8859
E-Mail: info@wiwa-china.com
Internet: wiwa.com

© copyright 2008 WIWA Wilhelm Wagner GmbH Co.Kg

Polyester - Anlage
Polyester unit
Unité de polyester
150ccm

Bestell-Nr. • Order-No. • Référence: **0659607**
Serie • Serie • Série: **000**
Datum • Date • Date: **26.08.2014**

Pos.	Number	Qty.	Lenght	V¹/D²/R³	Artikelbezeichnung	Part Description	Désignation des articles
29	0659594	1			Zwischenstück kpl.	intermediate piece	pièce intermédiaire
30	0660601	1			Regeleinheit kpl.	regulator cluster cpl.	unité de réglage cpl.
31	0414360	1	1m	V	Druckluftschlauch	compressed air hose	flexible d´air comprimé
32	0647848	1			Steckverschraubung	plug-type fitting	vissage à fiche
33	0634085	1		V	Materialschlauch	fluid hose	flexible de fluid
34	0218618	1		V	Dichtung	gasket	joint
35	0629610	1			Doppelnippel	male adaptor	raccord double male
36	0642788	1			Winkel	elbow	coude
37	0630524	1		V	Materialschlauch	fluid hose	flexible de fluid

ohne Abbildung - not illustrated - sans illustration

Number	Qty.	V¹/D²/R³	Artikelbezeichnung	Part Description	Désignation des articles
0650535	1	V	Entlastungsschlauch	drain hose	flexible de décharge

[1]V = Verschleißteile • Wear parts • Pièces d´usure usuelles
[2]D = Teile des Dichtungssatzes • Parts of seal kit • Pièces de kit de joints
[3]R = Teile des Reparatursatzes • Parts of repair kit • Pièces de kit de reparation

Sicherungsmittel / Thread sealant / produit d´etanchéite

Symbol / Symbol / Symbole	Beschreibung / Description / Description	Artikel / Bestell-Nr. Article / Order-No. L´article / Réferenz
r	schwach / light / leger	222 / 0000016
b	mittel / medium / leger	243 / 0000015
schw	mittel, Kunststoff-Stahl / medium, plastic-steel / medium, platique-acier (20ml)	480 / 0000107
g	hochfest / high-streng / hautesistance (50ml) hochfest für Cr/Ni-Teile / for Cr/Ni steel parts / pour partes fabriqué de Cr/Ni (50ml)	601 / 0000014 2701 / 0000303
p	Rohrdichtungspaste / pipe sealant / pâte d´étanchéité pour tuyaux(50ml)	225 / 0000017
a	Aktivator / activator / activateur (500ml) Aktivator für Kunststoffteile / activator for plastic parts / activateur pour pièces de plastique (10ml)	734 / 0000018 770 / 0000108
t	Gewindeband / threaded tape / ruban de filetage	/0000099
k	2K - Kleber / 2K - adhesive / 2K - adhésif	/0000414

Betriebsmittel / Machinery materials / Equipement de production

Symbol / Symbol / Symbole	Beschreibung / Description / Description	Artikel / Bestell-Nr. Article / Order-No. L´article / Réferenz
F	Fett, säurefrei / acid-free /sans acide	0000025
T	Trennmittel / release agent / agent séperateur bei Verarbeitung von Isozyanate / for application with isozyanate / pour l´application de l´isozyanate	0163333 0640651
M	Montagepaste (für R- und RS- Ausführung) / asembly paste (for verssion R or RS) / pâte d´assemblage (de version R et RS)	0000233
MS	Montagespray (für R- und RS- Ausführung) / asembly spray (for verssion R or RS) / aérosol d´assemblage (de version R et RS)	0000118

Hauptsitz und Produktion / Headquarter & Production
WIWA Wilhelm Wagner GmbH & Co. KG
Gewerbestraße 1-3 • 35633 Lahnau, Germany
Tel: +49 6441 609-0 • Fax: +49 6441 609-50
E-Mail: info@wiwa.de
Internet: www.wiwa.de

WIWA LP
107 N.Main St. • P.O.Box 398, Alger, OH 45812
Tel: +1-419-549-5180 • Fax: +1-419-549-5173 •
Toll Free: +1-866-661-2139
E-Mail: jwold@wiwalp.com
Internet: www.wiwa.com

WIWA Taicang Co.,Ltd.
No.87 East Suzhou Rd. • Taicang City
Jiangsu Province 215400 • P.R.China
Tel: +86-512-5354-8858 • Fax: +86-512-5354-8859
E-Mail: info@wiwa-china.com
Internet: wiwa.com

© copyright 2008 WIWA Wilhelm Wagner GmbH Co.Kg