Glasfalke - Anlage
Glasflake dosing unit
Dosage unitaire - Glasflake
306ccm

Bestell-Nr. • Order-No. • Référence: **0658170**
Serie • Serie • Série: **000**
Datum • Date • Date: **07.03.2016**

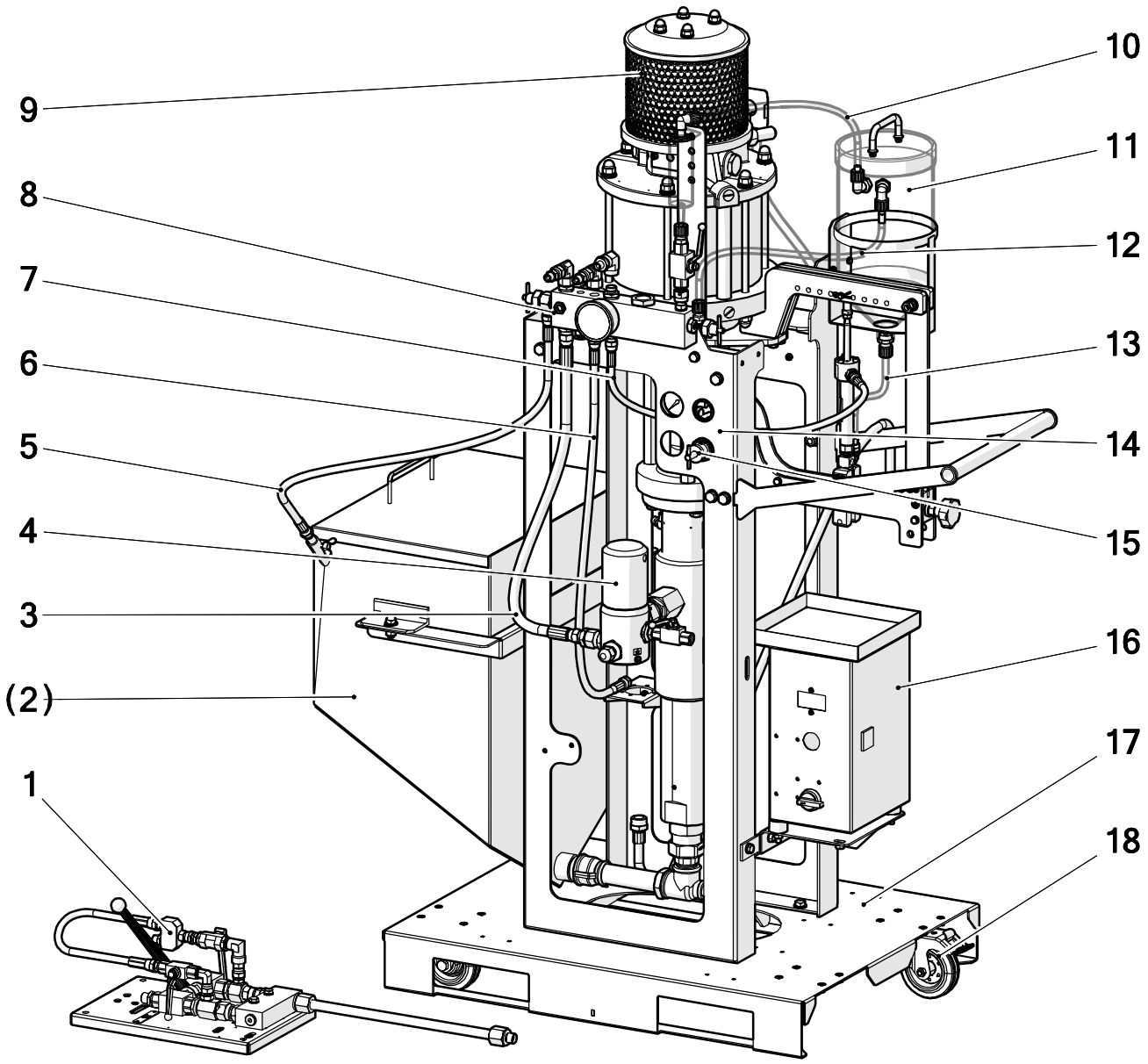

Pos.-Nr. in Klammern () sind keine Bestandteile dieser Baugruppe / items marked with () are not part of assembly shown / Les pièces entre paranthèses ne font pas partie du sous-groupe

Diese Zeichnung darf nicht kopiert, vervielfältigt oder dritten Personen zugänglich gemacht werden. Widerrechtliche Benutzung hat strafrechtliche Folgen. / This drawing should not be, in whole or in part, copied, distributed or used by or passed on as information to others for competition purposes or for whatever purposes without authorization. Unauthorized use is subject to prosecution.

Hauptsitz und Produktion / Headquarter & Production
WIWA Wilhelm Wagner GmbH & Co. KG
Gewerbestraße 1-3 • 35633 Lahnau, Germany
Tel: +49 6441 609-0 • Fax: +49 6441 609-50
E-Mail: info@wiwa.de
Internet: www.wiwa.de

WIWA LP
107 N.Main St. • P.O.Box 398, Alger, OH 45812
Tel: +1-419-549-5180 • Fax: +1-419-549-5173 •
Toll Free: +1-866-661-2139
E-Mail: jwold@wiwalp.com
Internet: www.wiwa.com

WIWA Taicang Co.,Ltd.
No.87 East Suzhou Rd. • Taicang City
Jiangsu Province 215400 • P.R.China
Tel: +86-512-5354-8858 • Fax: +86-512-5354-8859
E-Mail: info@wiwa-china.com
Internet: wiwa.com

© copyright 2008 WIWA Wilhelm Wagner GmbH Co.Kg

Glasfalke - Anlage
Glasflake dosing unit
Dosage unitaire - Glasflake
306ccm

Bestell-Nr. • Order-No. • Référence: **0658170**
Serie • Serie • Série: **000**
Datum • Date • Date: **07.03.2016**

Pos.	Number	Qty.	Lenght	V¹/D²/R³	Artikelbezeichnung	Part Description	Désignation des articles
1	0656711	1			Mischeinheit	mixing unit	unité melangeuse
2	0656217	1			Anbausatz	mounting kit	jeu de pièce
3	0634085	1		V	Materialschlauch NW10	fluid hose NW10	flexible de fluid NW10
4	0065285	1			Hochdruckfilter	high pressure pump	pompe à haute pression
5	0633325	1		V	Matrialschlauch NW6	fluid hose NW6	flexible de fluid NW6
6	0630524	1		V	Materialschlauch NW4	fluid hose NW4	flexible de fluid NW4
7	0658306	1		V	Materialschlauch	fluid hose flexible	flexible de fluid
8	0656190	1			Zwischenstück kpl.	intermediate piece cpl.	pièce intermédiaire cpl.
9	0652788	1			2-K Dosieranlage 306	2K proportioning unit 306	dosage unitaire
10	0645212	1	0,5m	V	Druckluftschlauch NW8	compressed air hose NW8	flexible d´air comprimé NW8
11	0658182	1			Trichter kpl.	hopper cpl.	entonnoir cpl.
12	0645212	1	0,5m	V	Druckluftschlauch NW8	compressed air hose NW8	flexible d´air comprimé NW8
13	0645212	1	0,5m	V	Druckluftschlauch NW8	compressed air hose NW8	flexible d´air comprimé NW8
14	0658284	1			Klebeschild	adhesive lable	étiquette adhésive
15	0658184	1			Regeleinheit kpl.	regulator cluster cpl.	unité de réglage cpl.
16	0658136	1			Druck- und Dosierüberwachung	pressure and dosing control	contrôle de pression et dosage
17	0656199	1			Gestell kpl.	frame cpl.	châssis cpl.
18	0656192	1			Anbausatz	mounting kit	jeu de pièce

Hauptsitz und Produktion / Headquarter & Production
WIWA Wilhelm Wagner GmbH & Co. KG
Gewerbestraße 1-3 • 35633 Lahnau, Germany
Tel: +49 6441 609-0 • Fax: +49 6441 609-50
E-Mail: info@wiwa.de
Internet: www.wiwa.de

WIWA LP
107 N.Main St. • P.O.Box 398, Alger, OH 45812
Tel: +1-419-549-5180 • Fax: +1-419-549-5173 •
Toll Free: +1-866-661-2139
E-Mail: jwold@wiwalp.com
Internet: www.wiwa.com

WIWA Taicang Co.,Ltd.
No.87 East Suzhou Rd. • Taicang City
Jiangsu Province 215400 • P.R.China
Tel: +86-512-5354-8858 • Fax: +86-512-5354-8859
E-Mail: info@wiwa-china.com
Internet: wiwa.com

© copyright 2008 WIWA Wilhelm Wagner GmbH Co.Kg

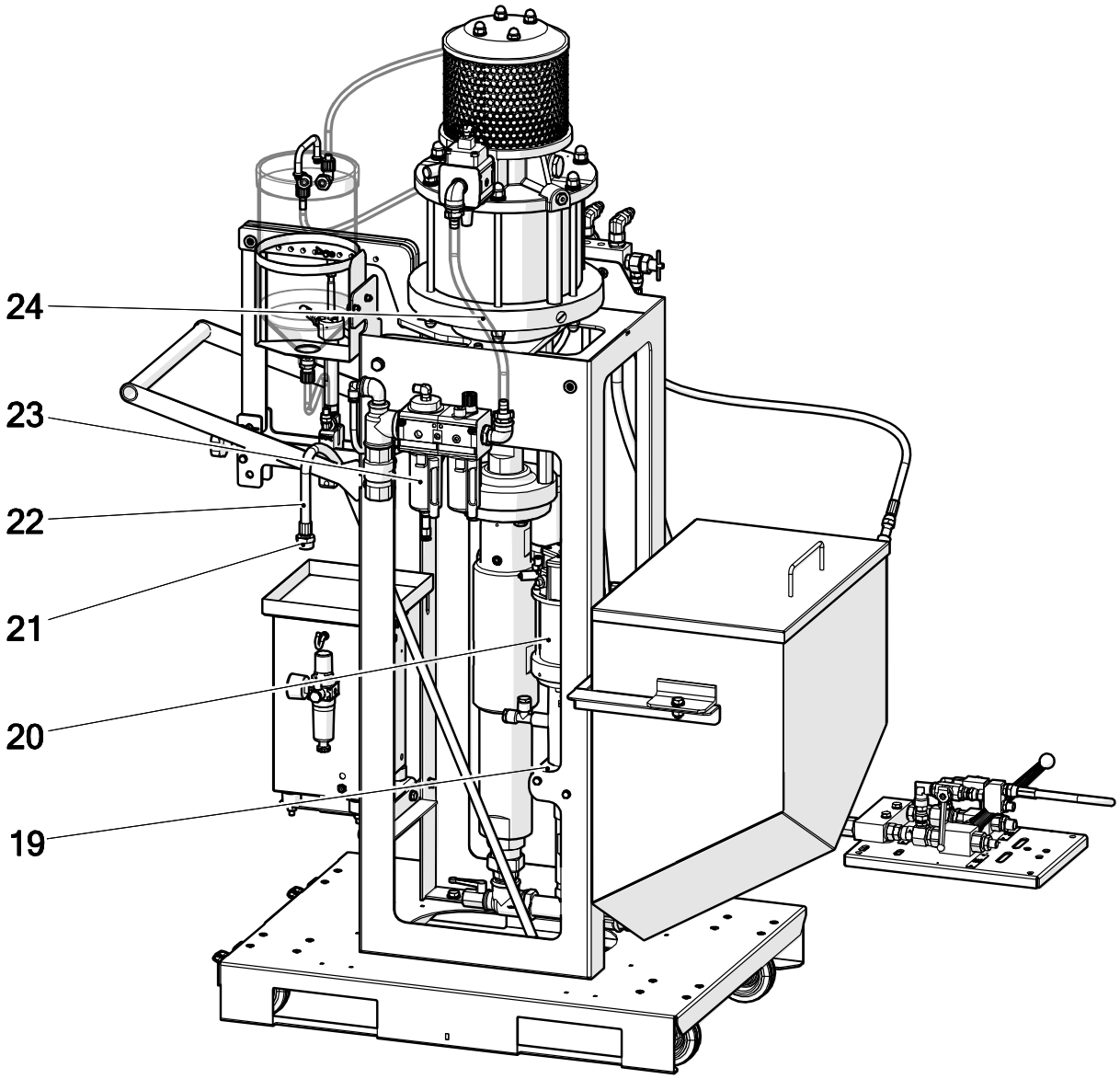

Pos.	Number	Qty.	Lenght	V¹/D²/R³	Artikelbezeichnung	Part Description	Désignation des articles
19	0646636	1			Halter	holder	porte-outil
20	0644211	1			Hochdruckpumpe	high pressure pump	pompe à haute pression
21	0479101	1			Ansaugsieb	suction strainer	tamis d´aspiration
22	0647749	1		V	Ansaugschlauch	suction hose	flexible d´aspiration
23	0658183	1			Wartungseinheit kpl.	air maintenance unit cpl.	unité d´entretien cpl.
24	0646942	1	0,5m	V	Druckluftschlauch NW13	compressed air hose NW13	flexible d´air comprimé NW13

Hauptsitz und Produktion / Headquarter & Production
WIWA Wilhelm Wagner GmbH & Co. KG
Gewerbestraße 1-3 • 35633 Lahnau, Germany
Tel: +49 6441 609-0 • Fax: +49 6441 609-50
E-Mail: info@wiwa.de
Internet: www.wiwa.de

WIWA LP
107 N.Main St. • P.O.Box 398, Alger, OH 45812
Tel: +1-419-549-5180 • Fax: +1-419-549-5173 •
Toll Free: +1-866-661-2139
E-Mail: jwold@wiwalp.com
Internet: www.wiwa.com

WIWA Taicang Co.,Ltd.
No.87 East Suzhou Rd. • Taicang City
Jiangsu Province 215400 • P.R.China
Tel: +86-512-5354-8858 • Fax: +86-512-5354-8859
E-Mail: info@wiwa-china.com
Internet: wiwa.com

© copyright 2008 WIWA Wilhelm Wagner GmbH Co.Kg

Glasfalke - Anlage
Glasflake dosing unit
Dosage unitaire - Glasflake
306ccm

Bestell-Nr. • Order-No. • Référence: **0658170**
Serie • Serie • Série: **000**
Datum • Date • Date: **07.03.2016**

ohne Abbildung - not illustrated - sans illustration

Number	Qty.	Lenght	V[1]/D[2]/R[3]	Artikelbezeichnung	Part Description	Désignation des articles
0414360	1	5m	V	Druckluftschlauch NW4	compressed air hose NW4	flexible d´air comprimé NW4
0474487	1			Erdungskabel	ground wire	câble de terre
0489689	1	1,5m	V	Druckluftschlauch NW3	compressed air hose NW3	flexible d´air comprimé NW3
0641284	1			L-Steckverschraubung	L-plug-in connector	L-vissage à air comprimé
0643611	1			Statikmischer	static mixer	mélangeur statique
0648857	10			Kabelbinder	cable binder	lien des câbles
0658222	1		V	Schlauchpaket	hose package	paquet de flexible de fluid

[1]V = Verschleißteile • Wear parts • Pièces d´usure usuelles
[2]D = Teile des Dichtungssatzes • Parts of seal kit • Pièces de kit de joints
[3]R = Teile des Reparatursatzes • Parts of repair kit • Pièces de kit de reparation

Sicherungsmittel / Thread sealant / produit d´etanchéite

Symbol / Symbol / Symbole	Beschreibung / Description / Description	Artikel / Bestell-Nr. Article / Order-No. L´article / Réferenz
r	schwach / light / leger	222 / 0000016
b	mittel / medium / leger	243 / 0000015
schw	mittel, Kunststoff-Stahl / medium, plastic-steel / medium, platique-acier (20ml)	480 / 0000107
g	hochfest / high-streng / hautesistance (50ml) hochfest für Cr/Ni-Teile / for Cr/Ni steel parts / pour partes fabriqué de Cr/Ni (50ml)	601 / 0000014 2701 / 0000303
p	Rohrdichtungspaste / pipe sealant / pâte d´étanchéité pour tuyaux(50ml)	225 / 0000017
a	Aktivator / activator / activateur (500ml) Aktivator für Kunststoffteile / activator for plastic parts / activateur pour pièces de plastique (10ml)	734 / 0000018 770 / 0000108
t	Gewindeband / threaded tape / ruban de filetage	/0000099
k	2K - Kleber / 2K - adhesive / 2K - adhésif	/0000414

Betriebsmittel / Machinery materials / Equipement de production

Symbol / Symbol / Symbole	Beschreibung / Description / Description	Artikel / Bestell-Nr. Article / Order-No. L´article / Réferenz
F	Fett, säurefrei / acid-free /sans acide	0000025
T	Trennmittel / release agent / agent séperateur bei Verarbeitung von Isozyanate / for application with isozyanate / pour l´application de l´isozyanate	0163333 0640651
M	Montagepaste (für R- und RS- Ausführung) / asembly paste (for verssion R or RS) / pâte d´assemblage (de version R et RS)	0000233
MS	Montagespray (für R- und RS- Ausführung) / asembly spray (for verssion R or RS) / aérosol d´assemblage (de version R et RS)	0000118

Hauptsitz und Produktion / Headquarter & Production
WIWA Wilhelm Wagner GmbH & Co. KG
Gewerbestraße 1-3 • 35633 Lahnau, Germany
Tel: +49 6441 609-0 • Fax: +49 6441 609-50
E-Mail: info@wiwa.de
Internet: www.wiwa.de

WIWA LP
107 N.Main St. • P.O.Box 398, Alger, OH 45812
Tel: +1-419-549-5180 • Fax: +1-419-549-5173 •
Toll Free: +1-866-661-2139
E-Mail: jwold@wiwalp.com
Internet: www.wiwa.com

WIWA Taicang Co.,Ltd.
No.87 East Suzhou Rd. • Taicang City
Jiangsu Province 215400 • P.R.China
Tel: +86-512-5354-8858 • Fax: +86-512-5354-8859
E-Mail: info@wiwa-china.com
Internet: wiwa.com

© copyright 2008 WIWA Wilhelm Wagner GmbH Co.Kg