Kartuschenabfüllstation
Cartridge fill station
poste cartouche de remplissage

Bestell-Nr. • Order-No. • Référence: **0657760**
Serie • Serie • Série: **000**
Datum • Date • Date: **28.01.2013**

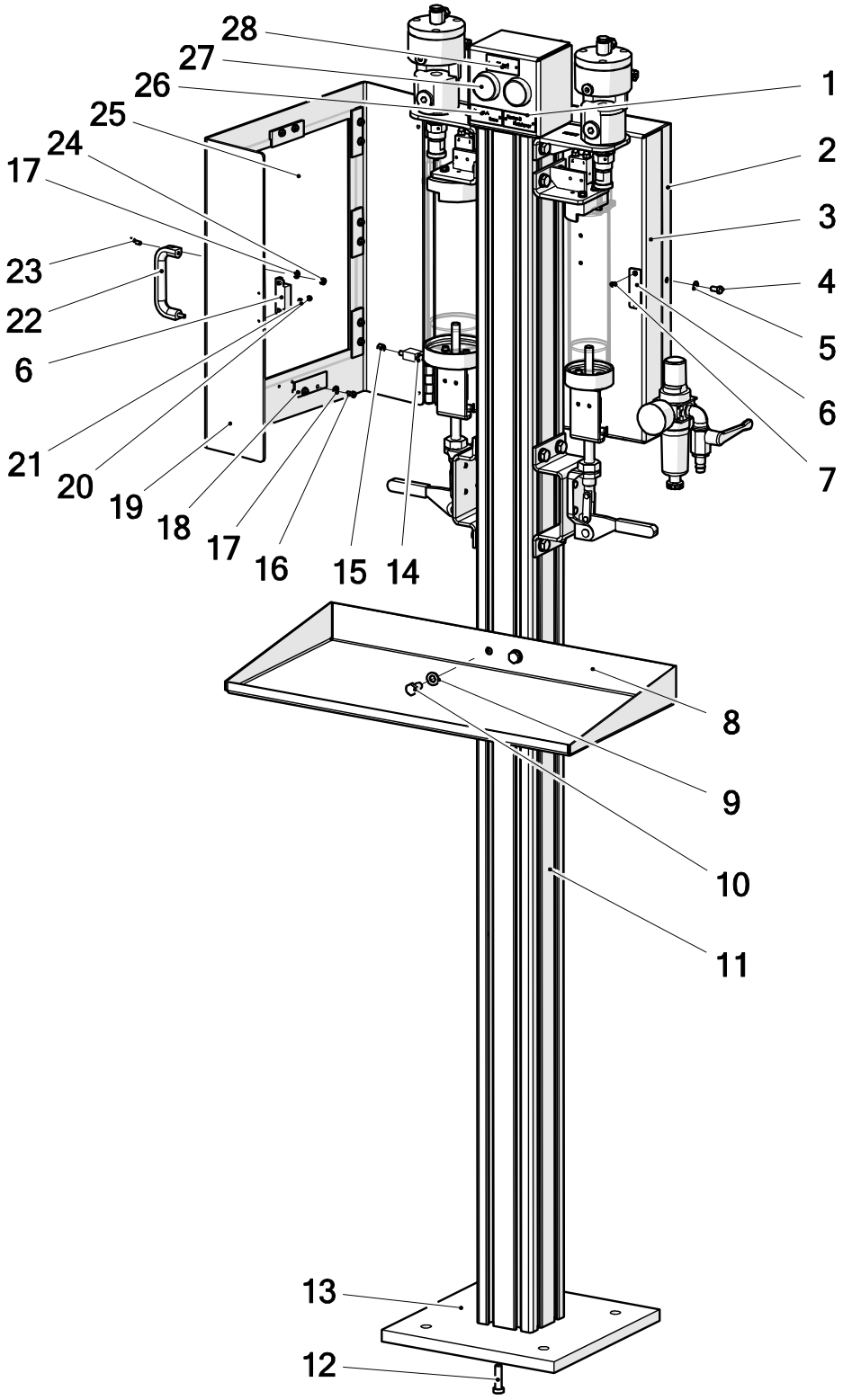

Pos.-Nr. in Klammern () sind keine Bestandteile dieser Baugruppe / items marked with () are not part of assembly shown / Les pièces entre paranthèses ne font pas partie du sous-groupe

Diese Zeichnung darf nicht kopiert, vervielfältigt oder dritten Personen zugänglich gemacht werden. Widerrechtliche Benutzung hat strafrechtliche Folgen. / This drawing should not be, in whole or in part, copied, distributed or used by or passed on as information to others for competition purposes or for whatever purposes without authorization. Unauthorized use is subject to prosecution.

Hauptsitz und Produktion / Headquarter & Production
WIWA Wilhelm Wagner GmbH & Co. KG
Gewerbestraße 1-3 • 35633 Lahnau, Germany
Tel: +49 6441 609-0 • Fax: +49 6441 609-50
E-Mail: info@wiwa.de
Internet: www.wiwa.de

WIWA LP
107 N.Main St. • P.O.Box 398, Alger, OH 45812
Tel: +1-419-549-5180 • Fax: +1-419-549-5173 •
Toll Free: +1-866-661-2139
E-Mail: jwold@wiwalp.com
Internet: www.wiwa.com

WIWA Taicang Co.,Ltd.
No.87 East Suzhou Rd. • Taicang City
Jiangsu Province 215400 • P.R.China
Tel: +86-512-5354-8858 • Fax: +86-512-5354-8859
E-Mail: info@wiwa-china.com
Internet: wiwa.com

© copyright 2008 WIWA Wilhelm Wagner GmbH Co.Kg

Kartuschenabfüllstation
Cartridge fill station
poste cartouche de remplissage

Bestell-Nr. • Order-No. • Référence: **0657760**
Serie • Serie • Série: **000**
Datum • Date • Date: **28.01.2013**

Pos.	Number	Qty.	V¹/D²/R³	Artikelbezeichnung	Part Description	Désignation des articles
1	0631667	1		Schild	lable	étiquette
2	0657982	1		Deckel	cover	couvercle
3	0657747	1		Rückwand	back wall	mur arrière
4	0460125	2		Schraube	screw	vis
5	0460230	6		Scheibe	washer	rondelle
6	0657744	1		Magnet	magnet	magnet
7	0657737	2		Schraube	screw	vis
8	0657751	1		Ablageblech	delivery plate	plaque de livraison
9	0460214	28		Scheibe	washer	rondelle
10	0474797	24		Schraube	screw	vis
11	0657753	1		Profil	profile	profil
12	0650775	4		Schraube	screw	vis
13	0657754	1		Platte	plate	plaque
14	0490849	1		Schraube	screw	vis
15	0462160	5		Mutter	nut	écrou
16	0460257	16		Schraube	screw	vis
17	0460575	18		Scheibe	washer	rondelle
18	0657748	8		Halter	holder	porte-outil
19	0657745	1		Tür	door	porte
20	0461121	2		Schraube	screw	vis
21	0629245	2		Scheibe	washer	rondelle
22	0657950	1		Handgriff	handle	poignée
23	0657738	2		Schraube	screw	vis
24	0615625	2		Mutter	nut	écrou
25	0657746	1		Acrylglasscheibe	acrylic glass panel	verre acrylique
26	0631666	1		Schild	lable	étiquette
27	0631586	2	V	Drucktaste	push button	bouton pussoire
28	0631679	1		Schild	lable	étiquette

Hauptsitz und Produktion / Headquarter & Production
WIWA Wilhelm Wagner GmbH & Co. KG
Gewerbestraße 1-3 • 35633 Lahnau, Germany
Tel: +49 6441 609-0 • Fax: +49 6441 609-50
E-Mail: info@wiwa.de
Internet: www.wiwa.de

WIWA LP
107 N.Main St. • P.O.Box 398, Alger, OH 45812
Tel: +1-419-549-5180 • Fax: +1-419-549-5173 •
Toll Free: +1-866-661-2139
E-Mail: jwold@wiwalp.com
Internet: www.wiwa.com

WIWA Taicang Co.,Ltd.
No.87 East Suzhou Rd. • Taicang City
Jiangsu Province 215400 • P.R.China
Tel: +86-512-5354-8858 • Fax: +86-512-5354-8859
E-Mail: info@wiwa-china.com
Internet: wiwa.com

© copyright 2008 WIWA Wilhelm Wagner GmbH Co.Kg

Kartuschenabfüllstation
Cartridge fill station
poste cartouche de remplissage

Bestell-Nr. • Order-No. • Référence: **0657760**
Serie • Serie • Série: **000**
Datum • Date • Date: **28.01.2013**

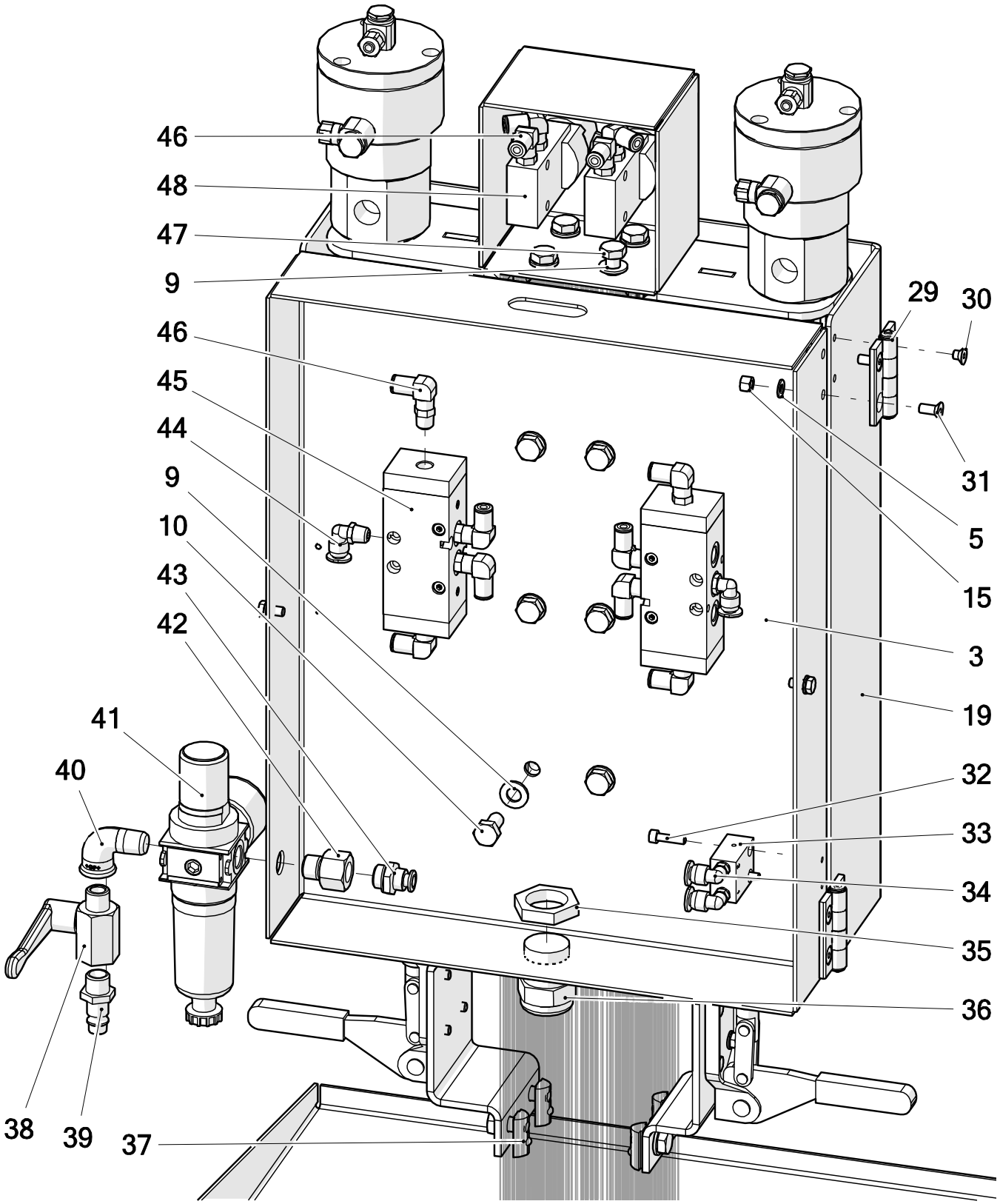

Hauptsitz und Produktion / Headquarter & Production
WIWA Wilhelm Wagner GmbH & Co. KG
Gewerbestraße 1-3 • 35633 Lahnau, Germany
Tel: +49 6441 609-0 • Fax: +49 6441 609-50
E-Mail: info@wiwa.de
Internet: www.wiwa.de

WIWA LP
107 N.Main St. • P.O.Box 398, Alger, OH 45812
Tel: +1-419-549-5180 • Fax: +1-419-549-5173 •
Toll Free: +1-866-661-2139
E-Mail: jwold@wiwalp.com
Internet: www.wiwa.com

WIWA Taicang Co.,Ltd.
No.87 East Suzhou Rd. • Taicang City
Jiangsu Province 215400 • P.R.China
Tel: +86-512-5354-8858 • Fax: +86-512-5354-8859
E-Mail: info@wiwa-china.com
Internet: wiwa.com

© copyright 2008 WIWA Wilhelm Wagner GmbH Co.Kg

Kartuschenabfüllstation
Cartridge fill station
poste cartouche de remplissage

Bestell-Nr. • Order-No. • Référence: **0657760**
Serie • Serie • Série: **000**
Datum • Date • Date: **28.01.2013**

Pos.	Number	Qty.	V¹/D²/R³	Artikelbezeichnung	Part Description	Désignation des articles
3	0657747	1		Rückwand	back wall	mur arrière
5	0460230	6		Scheibe	washer	rondelle
9	0460214	28		Scheibe	washer	rondelle
10	0474797	24		Schraube	screw	vis
15	0462160	5		Mutter	nut	écrou
19	0657745	1		Tür	door	porte
29	0657749	2		Scharnier	hinge	charnière
30	0648597	4		Schraube	screw	vis
31	0631722	4		Schraube	screw	vis
32	0474711	14		Schraube	screw	vis
33	0656281	5	V	Pneumatikventil	pneumatic valve	soupape de pneumatique
34	0647305	2		Pneumatikverbinder	screw fitting	vissage
35	0647792	1		Mutter	nut	écrou
36	0647790	1		Kabelverschraubung	cable fitting	raccord de câble à vis
37	0651318	24		Nutenstein	sliding block	écrou
38	0644232	1	V	Kugelhahn	ball valve	vanne
39	0412600	1		Luftanschlußnippel	air connection nipple	raccord d´air
40	0412716	1		Winkel	elbow	coude
41	0646893	1	V	Filterregler	filter regulator	régulateur de filtre
42	0634809	1		Muffennippel	cocket nipple	raccord de manchon
43	0647848	1		Pneumatikverbinder	screw fitting	vissage
44	0634730	2		Pneumatikverbinder	screw fitting	vissage
45	0648345	2	V	Pneumatikventil	pneumatic valve	soupape de pneumatique
46	0641261	12		Pneumatikverbinder	screw fitting	vissage
47	0631659	4		Schraube	screw	vis
48	0631596	2	V	Pneumatikventil	pneumatic valve	soupape de pneumatique

Hauptsitz und Produktion / Headquarter & Production
WIWA Wilhelm Wagner GmbH & Co. KG
Gewerbestraße 1-3 • 35633 Lahnau, Germany
Tel: +49 6441 609-0 • Fax: +49 6441 609-50
E-Mail: info@wiwa.de
Internet: www.wiwa.de

WIWA LP
107 N.Main St. • P.O.Box 398, Alger, OH 45812
Tel: +1-419-549-5180 • Fax: +1-419-549-5173 •
Toll Free: +1-866-661-2139
E-Mail: jwold@wiwalp.com
Internet: www.wiwa.com

WIWA Taicang Co.,Ltd.
No.87 East Suzhou Rd. • Taicang City
Jiangsu Province 215400 • P.R.China
Tel: +86-512-5354-8858 • Fax: +86-512-5354-8859
E-Mail: info@wiwa-china.com
Internet: wiwa.com

© copyright 2008 WIWA Wilhelm Wagner GmbH Co.Kg

Kartuschenabfüllstation
Cartridge fill station
poste cartouche de remplissage

Bestell-Nr. • Order-No. • Référence: **0657760**
Serie • Serie • Série: **000**
Datum • Date • Date: **28.01.2013**

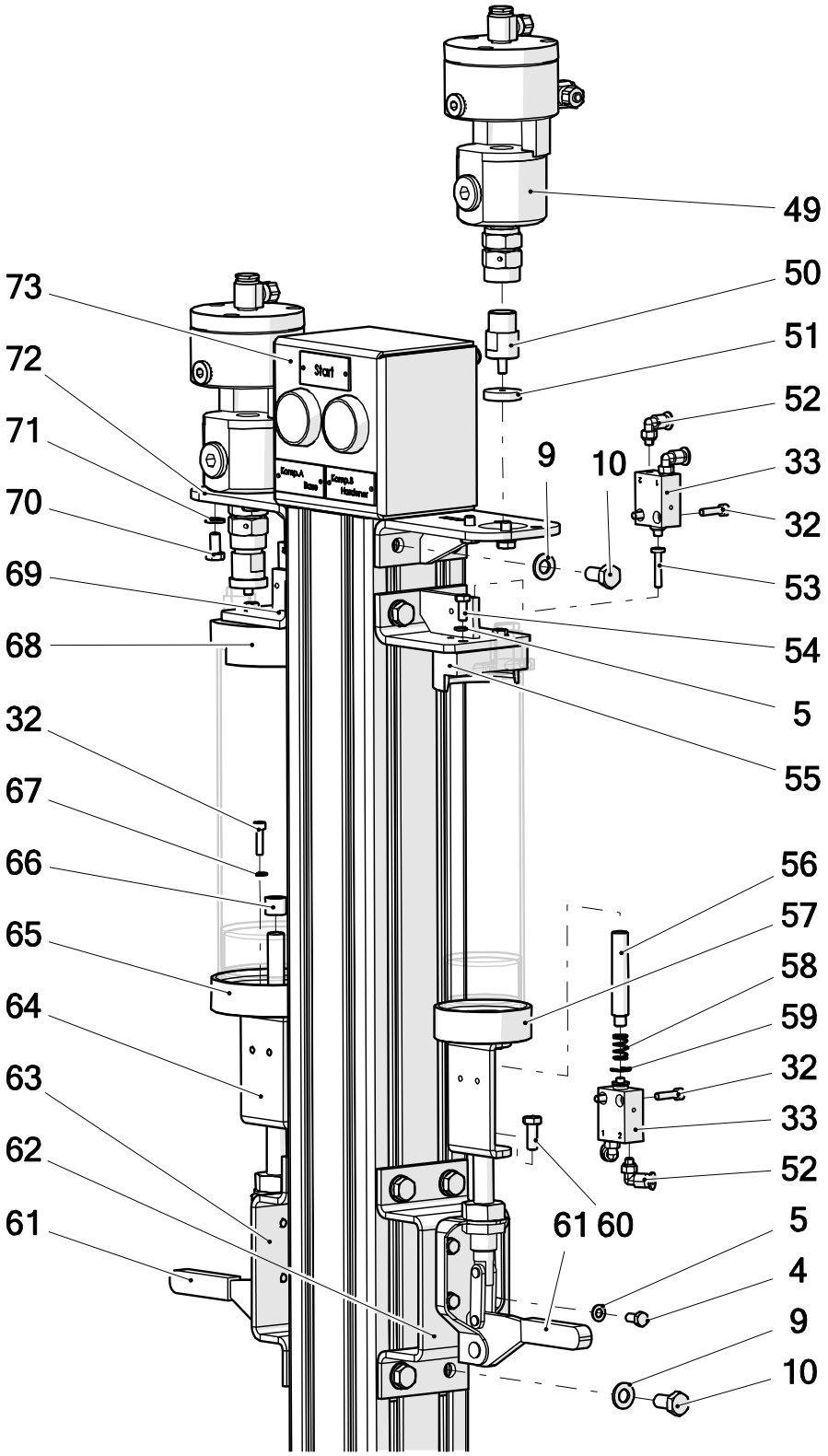

Hauptsitz und Produktion / Headquarter & Production
WIWA Wilhelm Wagner GmbH & Co. KG
Gewerbestraße 1-3 • 35633 Lahnau, Germany
Tel: +49 6441 609-0 • Fax: +49 6441 609-50
E-Mail: info@wiwa.de
Internet: www.wiwa.de

WIWA LP
107 N.Main St. • P.O.Box 398, Alger, OH 45812
Tel: +1-419-549-5180 • Fax: +1-419-549-5173 •
Toll Free: +1-866-661-2139
E-Mail: jwold@wiwalp.com
Internet: www.wiwa.com

WIWA Taicang Co.,Ltd.
No.87 East Suzhou Rd. • Taicang City
Jiangsu Province 215400 • P.R.China
Tel: +86-512-5354-8858 • Fax: +86-512-5354-8859
E-Mail: info@wiwa-china.com
Internet: wiwa.com

© copyright 2008 WIWA Wilhelm Wagner GmbH Co.Kg

Pos.	Number	Qty.	V¹/D²/R³	Artikelbezeichnung	Part Description	Désignation des articles
4	0460125	8		Schraube	screw	vis
5	0460230	14		Scheibe	washer	rondelle
9	0460214	28		Scheibe	washer	rondelle
10	0474797	24		Schraube	screw	vis
32	0474711	12		Schraube	screw	vis
33	0656281	4	V	Pneumatikventil	pneumatic valve	soupape de pneumatique
49	0654950	2	V	Automatikventil	automatic valve	soupape automatique
50	0657758	2	V	Düse	tip	buse
51	0657765	2	V	Dichtscheibe	seald disc rubber	joint
52	0640619	8		Pneumatikverbinder	screw fitting	vissage
53	0657766	2		Zapfen	bolt	boulon
54	0650761	4		Schraube	screw	vis
55	0657763	1		Aufnahme	receiver	récept
56	0657759	2		Welle	shaft	arbre
57	0657764	1		Aufnahme	receiver	récept
58	0655248	2	V	Druckfeder	spring	ressort
59	0656282	2		Sicherungsscheibe	circlip	rondelle d'arrêt
60	0460168	1		Schraube	screw	vis
61	0650395	2	V	Schubstangenspanner	Connecting rod clamp	mouvement linéaire
62	0657767	1		Halter	holder	porte-outil
63	0657756	1		Halter	holder	porte-outil
64	0656279	2		Halter	holder	porte-outil
65	0657762	1		Aufnahme	receiver	récept
66	0656283	2		Buchse	bushing	douille
67	0460575	4		Scheibe	washer	rondelle
68	0657761	1		Aufnahme	receiver	récept
69	0657757	2		Befestigungsblech	fixing steel sheet	tôle de fixation
70	0642824	4		Schraube	screw	vis
71	0460591	4		U-Scheibe	washer	rondelle
72	0657755	2		Befestigungsblech	fixing steel sheet	tôle de fixation
73	0657752	1		Gehäuse	housing	corps

Hauptsitz und Produktion / Headquarter & Production
WIWA Wilhelm Wagner GmbH & Co. KG
Gewerbestraße 1-3 • 35633 Lahnau, Germany
Tel: +49 6441 609-0 • Fax: +49 6441 609-50
E-Mail: info@wiwa.de
Internet: www.wiwa.de

WIWA LP
107 N.Main St. • P.O.Box 398, Alger, OH 45812
Tel: +1-419-549-5180 • Fax: +1-419-549-5173 •
Toll Free: +1-866-661-2139
E-Mail: jwold@wiwalp.com
Internet: www.wiwa.com

WIWA Taicang Co.,Ltd.
No.87 East Suzhou Rd. • Taicang City
Jiangsu Province 215400 • P.R.China
Tel: +86-512-5354-8858 • Fax: +86-512-5354-8859
E-Mail: info@wiwa-china.com
Internet: wiwa.com

© copyright 2008 WIWA Wilhelm Wagner GmbH Co.Kg

Kartuschenabfüllstation
Cartridge fill station
poste cartouche de remplissage

Bestell-Nr. • Order-No. • Référence: **0657760**
Serie • Serie • Série: **000**
Datum • Date • Date: **28.01.2013**

ohne Abbildung - not illustrated - sans illustration

Pos.	Number	Qty.	Lenght	V[1]/D[2]/R[3]	Artikelbezeichnung	Part Description	Désignation des articles
A	0641269	4			L-Steckverbindung	L-piece	L-pièce
B	0494487	1			Erdungskabel	ground wire	câble de terre
C	0645247	6			Schalldämpfer	air muffler	silencieux
D	0649379	2			T-Steckverbindung	T-fitting	connecteur à fiche T
E	0460443	1			Schraube	screw	vis
F	0489689	1	3m	V	Druckluftschlauch blau	compressed air hose blue	flexible d´air comprimé bleu
G	0631939	1	1m	V	Druckluftschlauch schwarz	compressed air hose black	flexible d´air comprimé noir
H	0651989	1	1m	V	Druckluftschlauch rot	compressed air hose red	flexible d´air comprimé rouge
I	0651990	1	1m	V	Druckluftschlauch gelb	compressed air hose yellow	flexible d´air comprimé jaune
J	0647756	1	1m		Kunststoffrohr	plastic tubing	tuyaux en plastique

[1]V = Verschleißteile • Wear parts • Pièces d´usure usuelles
[2]D = Teile des Dichtungssatzes • Parts of seal kit • Pièces de kit de joints
[3]R = Teile des Reparatursatzes • Parts of repair kit • Pièces de kit de reparation
[3]D_G = Teile des Reparatursatzes, groß • Parts of repair kit, big • Pièces de kit de reparation, grand
[3]R_K = Teile des Reparatursatzes, klein • Parts of repair kit, small • Pièces de kit de reparation, petit

Sicherungsmittel / Thread sealant / produit d´etanchéite

Symbol / Symbol / Symbole	Beschreibung / Description / Description	Artikel / Bestell-Nr. Article / Order-No. L´article / Référenz
r	schwach / light / leger	222 / 0000016
b	mittel / medium / leger	243 / 0000015
schw	mittel, Kunststoff-Stahl / medium, plastic-steel / medium, platique-acier (20ml)	480 / 0000107
g	hochfest / high-streng / hautesistance (50ml) hochfest für Cr/Ni-Teile / for Cr/Ni steel parts / pour partes fabriqué de Cr/Ni (50ml)	601 / 0000014 2701 / 0000303
p	Rohrdichtungspaste / pipe sealant / pâte d´étanchéité pour tuyaux(50ml)	225 / 0000017
a	Aktivator / activator / activateur (500ml) Aktivator für Kunststoffteile / activator for plastic parts / activateur pour pièces de plastique (10ml)	734 / 0000018 770 / 0000108
t	Gewindeband / threaded tape / ruban de filetage	/0000099
k	2K - Kleber / 2K - adhesive / 2K - adhésif	/0000414

Betriebsmittel / Machinery materials / Equipement de production

Symbol / Symbol / Symbole	Beschreibung / Description / Description	Artikel / Bestell-Nr. Article / Order-No. L´article / Référenz
F	Fett, säurefrei / acid-free /sans acide	0000025
T	Trennmittel / release agent / agent séperateur bei Verarbeitung von Isozyanate / for application with isozyanate / pour l´application de l´isozyanate	0163333 0640651
M	Montagepaste (für R- und RS- Ausführung) / asembly paste (for verssion R or RS) / pâte d´assemblage (de version R et RS)	0000233
MS	Montagespray (für R- und RS- Ausführung) / asembly spray (for verssion R or RS) / aérosol d´assemblage (de version R et RS)	0000118

Hauptsitz und Produktion / Headquarter & Production
WIWA Wilhelm Wagner GmbH & Co. KG
Gewerbestraße 1-3 • 35633 Lahnau, Germany
Tel: +49 6441 609-0 • Fax: +49 6441 609-50
E-Mail: info@wiwa.de
Internet: www.wiwa.de

WIWA LP
107 N.Main St. • P.O.Box 398, Alger, OH 45812
Tel: +1-419-549-5180 • Fax: +1-419-549-5173 •
Toll Free: +1-866-661-2139
E-Mail: jwold@wiwalp.com
Internet: www.wiwa.com

WIWA Taicang Co.,Ltd.
No.87 East Suzhou Rd. • Taicang City
Jiangsu Province 215400 • P.R.China
Tel: +86-512-5354-8858 • Fax: +86-512-5354-8859
E-Mail: info@wiwa-china.com
Internet: wiwa.com

© copyright 2008 WIWA Wilhelm Wagner GmbH Co.Kg