Kipptisch
Tilt table
Table basculante

Bestell-Nr. • Order-No.• Référence: **0655080**
Serie • Serie • Série: **000**
Datum • Date • Date: **10.06.11**

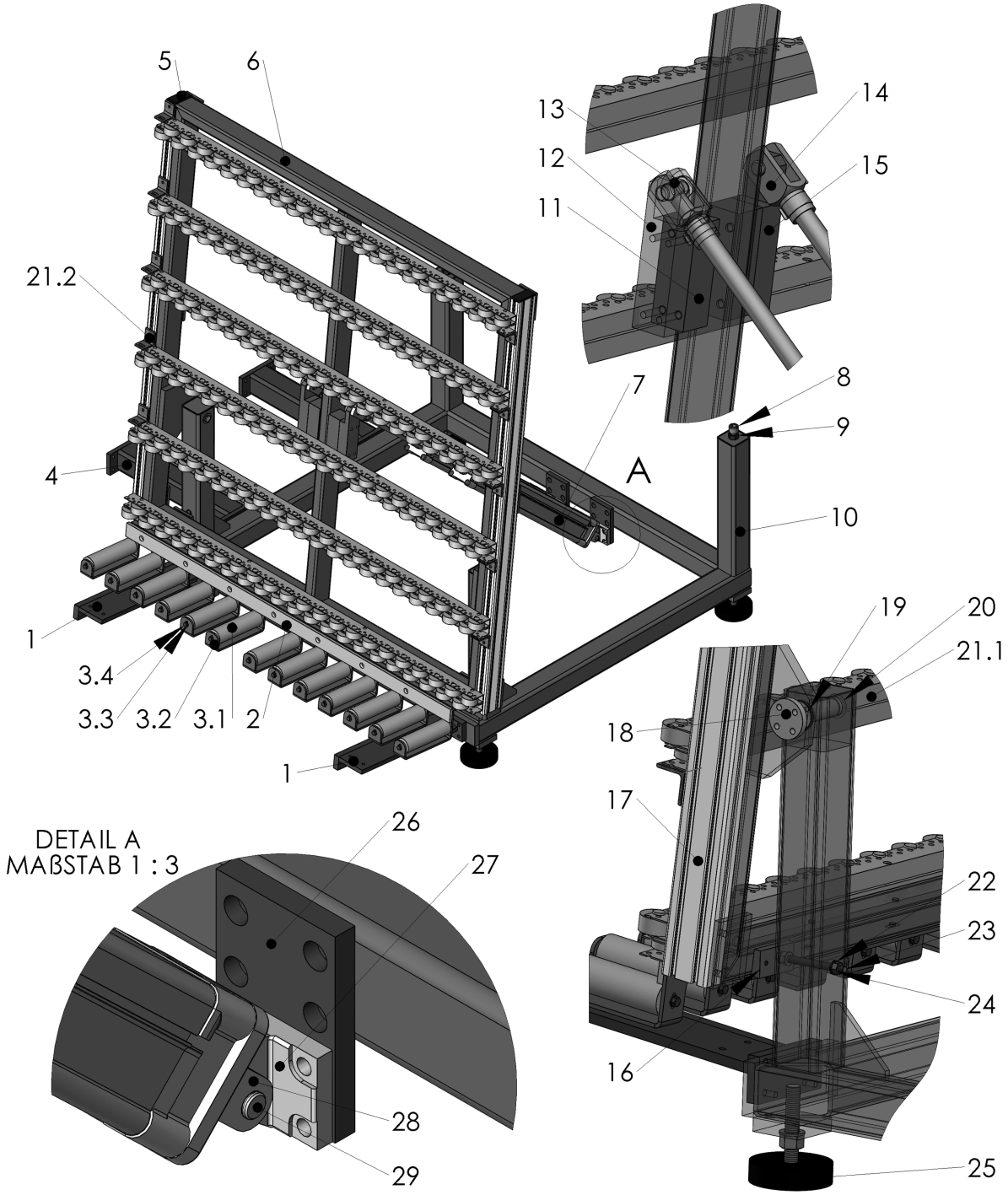

Bild:0655080E_.tif PL:

Pos.-Nr. in Klammern ( ) sind keine Bestandteile dieser Baugruppe / items marked with ( ) are not part of assembly shown / Les pièces entre paranthèses ne font pas partie du sous-groupe

Diese Zeichnung darf nicht kopiert, vervielfältigt oder dritten Personen zugänglich gemacht werden. Widerrechtliche Benutzung hat strafrechtliche Folgen. / This drawing should not be, in whole or in part, copied, distributed or be used by or passed on as information to others for competition purposes or for whatever purposes without authorization. Unauthorized use is subject to prosecution.

Hauptsitz und Produktion / Headquarter & Production:
WIWA Wilhelm Wagner GmbH & Co. KG
Gewerbestraße 1-3 • 35633 Lahnau, Germany
Tel.: +49 6441 609-0 • Fax: +49 6441 609-50
E-mail: info@wiwa.de
Internet: www.wiwa.de

WIWA LP
3734A Cook Blvd. • Chesapeake, VA 23323, USA
Tel:+1-757-436-2223 • Fax:+1-757-436-2103 •
Tel.(Toll Free): +1-866-661-2139
E-mail: sales@wiwalp.com
Internet: www.wiwa.com

WIWA Taicang Co.,Ltd.
No.87 East Suzhou Rd. • Taicang City
Jiangsu Province 215400 • P.R.China
Tel:+86-512-5354-8858•Fax:+86-512-5354-8859
E-mail: info@wiwa-china.com
Internet: www.wiwa.com

© copyright 2008 WIWA Wilhelm Wagner GmbH Co.KG

Kipptisch
Tilt table
Table basculante

Bestell-Nr. • Order-No.• Référence: **0655080**
Serie • Serie • Série: **000**
Datum • Date • Date: **10.06.11**

Pos. Pos. Code	Bestell-Nr. Order-No. Référence	Stück Pieces Pièce	V[1] / D[2] / R[3]	Artikelbezeichnung	Part Déscription	Désignation des articles
1.	0655368	1		Konsole		console
2.	0655781	1		Führung	guide	guidage
3.				Rollenbahn kpl. bestehend aus Pos.3.1-3.4	roller track cpl. consisting of pos.3.1-3.4	train de railis cpl. consistant en pos.3.1-3.4
3.1	0655963	13	V	Tragrolle	roller	roller
3.2	0655367	1		Z-Blech	Z-plate	Z-plaque
3.3	0460214	26		Scheibe	disc	disque
3.4	0460206	26		Schraube	screw	vis
4.	0655370	2		Befestigungstraverse	mounting traverse	traverse de montage
5.	0651589	4		Abdeckkappe	top cover	couvercle supérieur
6.	0655171	1		Rahmen	frame	châssis
7.	0655173	2	V	Pneumatik-Zylinder	pneumatic cylinder	vérin pneumatique
8.	0495646	2		Schraube	screw	vis
9.	0461164	2		Mutter	nut	écrou
10.	0655170	1		Untergestell	subframe	base
11.	0655974	2		Distanzstück	spacer	pièce intercalaire
12.	0655972	1		Halter	holder	porte-outil
13.	0655177	1	V	Buchse	bushing	douille
14.	0655172	2		Gabelkopf	fork head	tête de fixation vérin
15.	0655975	1		Halter	holder	porte-outil
16.	0655973	2		Anschlag	stop	arrêt
17.	0655181	2		Profil	profile	voir le profil
18.	0655180	2		Zapfen	tap	boulon
19.	0655179	11		Scheibe	disc	disque
20.	0655178	4	V	Bundbuchse	flange sleeve	douille à collet
21.	0655651	6		Rollenbahn	roller track	train de railis
21.1	0655369	12	V	Rollenschiene	roller track	rail de roulis
21.2	0655082	12		Befestigungswinkel	mounting bracket	support de montage
22.	0460613	28		Scheibe	disc	disque
23.	0630510	2		Schraube	screw	vis
24.	0460648	12		Mutter	nut	écrou
25.	0651388	4		Stellfuß	adjustable foot	pied ajustable
26.	0655971	2		Halter	holder	porte-outil
27.	0655176	2		Lasche	flap	bride
28.	0655174	2	V	Gabel	fork	appui
29.	0655175	2		Bolzen	bolt	boulon
				ohne Abbildung:	**not illustrated:**	**sans illustration:**
	0655467	1	V	Pneumatikventil	pneumatic valve	soupape pneumatique
	0647890	3		Magnetspule	magnetic coil	bobine d'excitation

Hauptsitz und Produktion / Headquarter & Production:
WIWA Wilhelm Wagner GmbH & Co. KG
Gewerbestraße 1-3 • 35633 Lahnau, Germany
Tel.: +49 6441 609-0 • Fax: +49 6441 609-50
E-mail: info@wiwa.de
Internet: www.wiwa.de

WIWA LP
3734A Cook Blvd. • Chesapeake, VA 23323, USA
Tel:+1-757-436-2223 • Fax:+1-757-436-2103 •
Tel.(Toll Free): +1-866-661-2139
E-mail: sales@wiwalp.com
Internet: www.wiwa.com

WIWA Taicang Co.,Ltd.
No.87 East Suzhou Rd. • Taicang City
Jiangsu Province 215400 • P.R.China
Tel:+86-512-5354-8858•Fax:+86-512-5354-8859
E-mail: info@wiwa-china.com
Internet: www.wiwa.com

© copyright 2008 WIWA Wilhelm Wagner GmbH Co.KG

Kipptisch
Tilt table
Table basculante

Bestell-Nr. • Order-No.• Référence: **0655080**
Serie • Serie • Série: **000**
Datum • Date • Date: **10.06.11**

Pos. Pos. Code (Forts.)	Bestell-Nr. Order-No. Référence	Stück Pieces Pièce	V[1] / D[2] / R[3]	Artikelbezeichnung	Part Déscription	Désignation des articles
	0654304	3		Gerätesteckdose	equipment pour socket	prise d'appareil
	0655470	4		Drosselrückschlagventil	non-return valve restrictor	soupape de non-retour d'étranglement
	0655952	1	V	Druckluftregler	air pressure regulator	régulateur d'air comprimé
	0655989	2	V	Pneumatikventil	pneumatic valve	soupape pneumatique
	0655948	2		Drosselrückschlagventil	non-return valve restrictor	soupape de non-retour d'étranglement
	0649783	2		Sensor f.Pneumatik-Zylinder	sensor	détecteur

[1]V= Verschleißteile • Wear parts • Pièces d'usure usuelles
[2]D= Teile des Dichtungssatzes • Parts of seal kit • Pièces de kit de joints
[3]R= Teile des Reparatursatzes • Parts of repair kit • Pièces de kit de reparation
[3]R_G = Teile des Reparatursatzes, groß • Parts of repair kit, big • Pièces de kit de reparation grand
[3]R_K = Teile des Reparatursatzes, klein • Parts of repair kit, small • Pièces de kit de reparation, petit

Sicherungsmittel / Thread sealant / produit d'etanchéite

Symbol / Symbol / Symbole	Beschreibung / Description / Description	Artikel / Bestell-Nr. Article / Order-No. L'article / Réferenz
r	schwach / light / leger (50 ml)	222 / 0000016
b	mittel / medium / medium (50 ml)	243 / 0000015
schw	mittel, Kunststoff-Stahl / medium, plastic-steel / medium, plastique-acier (20 ml)	480 / 0000107
g	hochfest / high-streng / hautesistance (50 ml) hochfest für Cr/Ni-Teile / for Cr/Ni steel parts / pour partes fabriqué de Cr/Ni (50 ml)	601 / 0000014 2701 / 0000303
p	Rohrdichtungspaste / pipe sealant / pâte d'étanchéité pour tuyaux (50 ml)	225 / 0000017
a	Aktivator / activator / activateur (500 ml) Aktivator für Kunststoffteile / activator for plastic parts / activateur pour pièces de plastique (10 ml)	734 / 0000018 770 / 0000108
t	Gewindeband / threaded tape / ruban de filetage	/ 0000099

Betriebsmittel / Machinery materials / Équipement de production

Symbol / Symbol / Symbole	Beschreibung / Description / Description	Bestell-Nr. Order-No. Réferenz
F	Fett, säurefrei / acid-free / sans acide	0000025
T	Trennmittel / release agent / agent séparateur bei Verarbeitung von Isozyanat / for application with isozyanate / pour l'application de l'isozyanate	0163333 0640651
M	Montagepaste (für R- und RS-Ausführung) / assembly paste (for version R or RS) / pâte d'assemblage (de version R et RS)	0000045

Hauptsitz und Produktion / Headquarter & Production:
WIWA Wilhelm Wagner GmbH & Co. KG
Gewerbestraße 1-3 • 35633 Lahnau, Germany
Tel.: +49 6441 609-0 • Fax: +49 6441 609-50
E-mail: info@wiwa.de
Internet: www.wiwa.de

WIWA LP
3734A Cook Blvd. • Chesapeake, VA 23323, USA
Tel:+1-757-436-2223 • Fax:+1-757-436-2103 •
Tel.(Toll Free): +1-866-661-2139
E-mail: sales@wiwalp.com
Internet: www.wiwa.com

WIWA Taicang Co.,Ltd.
No.87 East Suzhou Rd. • Taicang City
Jiangsu Province 215400 • P.R.China
Tel:+86-512-5354-8858•Fax:+86-512-5354-8859
E-mail: info@wiwa-china.com
Internet: www.wiwa.com

© copyright 2008 WIWA Wilhelm Wagner GmbH Co.KG