Mischeinheit, handbetätigt
Manual mixing unit
Unité mélangeur
2K -N-

Bestell-Nr. • Order-No. • Référence: **0644597**
Serie • Serie • Série: **003**
Datum • Date • Date: **16.03.2018**

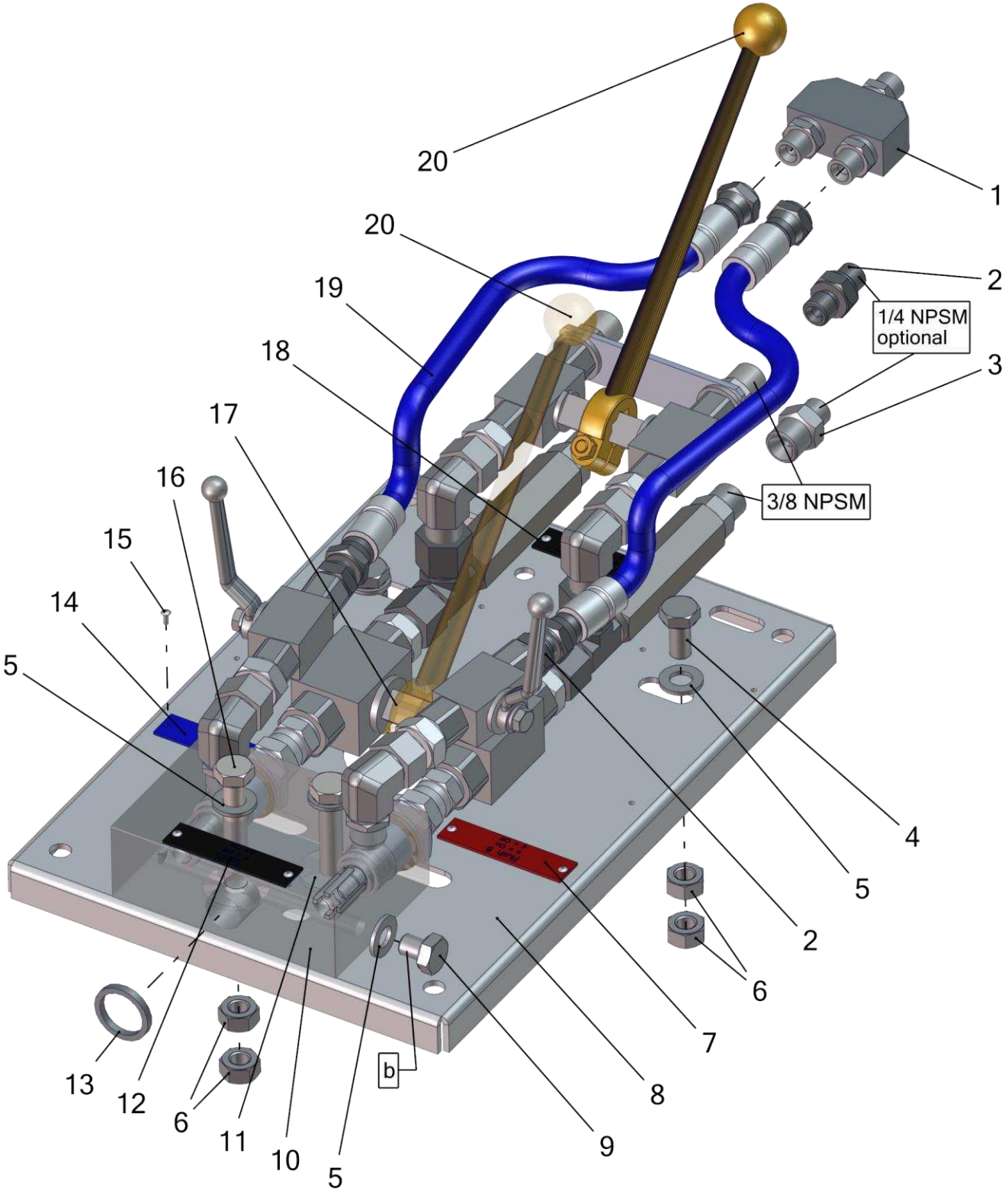

Pos.-Nr. in Klammern () sind keine Bestandteile dieser Baugruppe / items marked with () are not part of assembly shown / Les pièces entre paranthèses ne font pas partie du sous-groupe

Diese Zeichnung darf nicht kopiert, vervielfältigt oder dritten Personen zugänglich gemacht werden. Widerrechtliche Benutzung hat strafrechtliche Folgen. / This drawing should not be, in whole or in part, copied, distributed or used by or passed on as information to others for competition purposes or for whatever purposes without authorization. Unauthorized use is subject to prosecution.

Hauptsitz und Produktion / Headquarter & Production
WIWA Wilhelm Wagner GmbH & Co. KG
Gewerbestraße 1-3 • 35633 Lahnau, Germany
Tel: +49 6441 609-0 • Fax: +49 6441 609-50
E-Mail: info@wiwa.de
Internet: www.wiwa.de

WIWA LP
107 N.Main St. • P.O.Box 398, Alger, OH 45812
Tel: +1-419-549-5180 • Fax: +1-419-549-5173 •
Toll Free: +1-866-661-2139
E-Mail: jwold@wiwalp.com
Internet: www.wiwa.com

WIWA Taicang Co.,Ltd.
No.87 East Suzhou Rd. • Taicang City
Jiangsu Province 215400 • P.R.China
Tel: +86-512-5354-8858 • Fax: +86-512-5354-8859
E-Mail: info@wiwa-china.com
Internet: wiwa.com

© copyright 2008 WIWA Wilhelm Wagner GmbH Co.Kg

Mischeinheit, handbetätigt
Manual mixing unit
Unité mélangeur
2K -N-

Bestell-Nr. • Order-No. • Référence: **0644597**
Serie • Serie • Série: **003**
Datum • Date • Date: **16.03.2018**

Pos.	Number	Qty.	V¹/D²/R³	Artikelbezeichnung	Part Description	Désignation des articles
1	0163430	1		Zirkulationsadapter	circulation adaptor	adaptateur à circulation
2	0210846	3		Doppelnippel	male adaptor	raccord double male
3	0484989	1		Doppelnippel	male adaptor	raccord double male
4	0470872	2		Schraube	screw	vis
5	0460613	5		Scheibe	washer	rondelle
6	0460648	8		Mutter	nut	écrou
7	0644581	1		Schild-Kunststoff	plastic lable	etiquette de plastique
8	0653747	1		Platte	plate	plaque
9	0629954	1		Schraube	screw	vis
10	0642660	1		Mischblock	mixing block	bloque mélangeur
11	0643942	2		U-Scheibe	washer	rondelle
12	0644579	1		Schild-Kunststoff	plastic lable	etiquette de plastique
13	0642776	1	V	Dichtung	gasket	joint
14	0460117	2		Kerbnagel	grooved pin	goupille cannelée
15	0644578	1		Schild-Kunststoff	plastic lable	etiquette de plastique
16	0633601	6		Blindniete	blind rivet	rivet aveugle
17	0617997	2		Schraube	screw	vis
18	0648686	1		Verbindungsstück	connecting piece	pièce de connexion
19	0644580	1		Schild-Kunststoff	plastic lable	etiquette de plastique
20	0642164	1	V	Materialschlauch	fluid hose	flexible de fluid
21	0646865	2		Schaltgriff	handle	poignée

Hauptsitz und Produktion / Headquarter & Production
WIWA Wilhelm Wagner GmbH & Co. KG
Gewerbestraße 1-3 • 35633 Lahnau, Germany
Tel: +49 6441 609-0 • Fax: +49 6441 609-50
E-Mail: info@wiwa.de
Internet: www.wiwa.de

WIWA LP
107 N.Main St. • P.O.Box 398, Alger, OH 45812
Tel: +1-419-549-5180 • Fax: +1-419-549-5173 •
Toll Free: +1-866-661-2139
E-Mail: jwold@wiwalp.com
Internet: www.wiwa.com

WIWA Taicang Co.,Ltd.
No.87 East Suzhou Rd. • Taicang City
Jiangsu Province 215400 • P.R.China
Tel: +86-512-5354-8858 • Fax: +86-512-5354-8859
E-Mail: info@wiwa-china.com
Internet: wiwa.com

© copyright 2008 WIWA Wilhelm Wagner GmbH Co.Kg

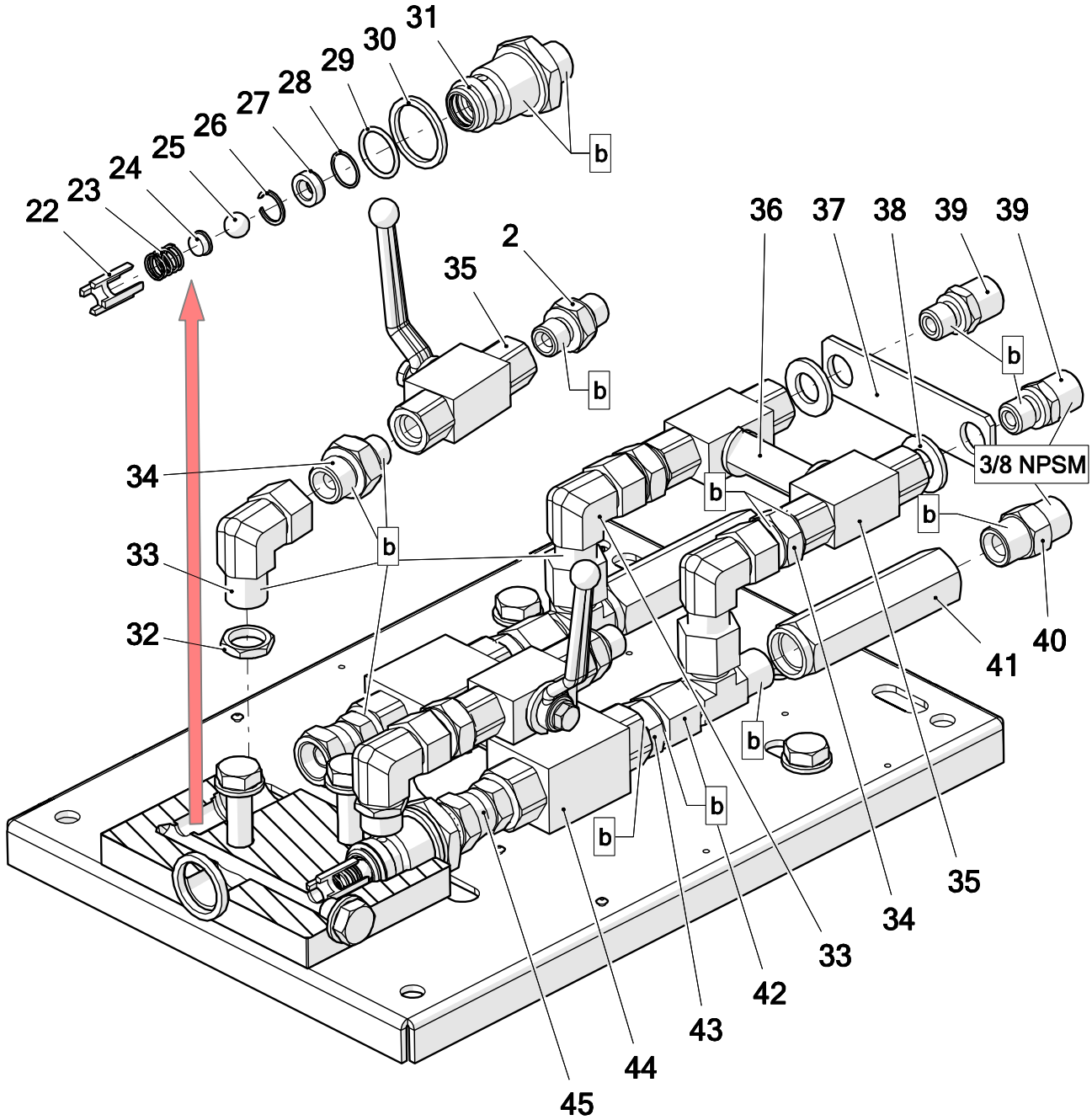

Hauptsitz und Produktion / Headquarter & Production
WIWA Wilhelm Wagner GmbH & Co. KG
Gewerbestraße 1-3 • 35633 Lahnau, Germany
Tel: +49 6441 609-0 • Fax: +49 6441 609-50
E-Mail: info@wiwa.de
Internet: www.wiwa.de

WIWA LP
107 N.Main St. • P.O.Box 398, Alger, OH 45812
Tel: +1-419-549-5180 • Fax: +1-419-549-5173 •
Toll Free: +1-866-661-2139
E-Mail: jwold@wiwalp.com
Internet: www.wiwa.com

WIWA Taicang Co.,Ltd.
No.87 East Suzhou Rd. • Taicang City
Jiangsu Province 215400 • P.R.China
Tel: +86-512-5354-8858 • Fax: +86-512-5354-8859
E-Mail: info@wiwa-china.com
Internet: wiwa.com

© copyright 2008 WIWA Wilhelm Wagner GmbH Co.Kg

Mischeinheit, handbetätigt
Manual mixing unit
Unité mélangeur
2K -N-

Bestell-Nr. • Order-No. • Référence: **0644597**
Serie • Serie • Série: **003**
Datum • Date • Date: **16.03.2018**

Pos.	Number	Qty.	V[1]/D[2]/R[3]	Artikelbezeichnung	Part Description	Désignation des articles
2	0210846	3		Doppelnippel	male adaptor	raccord double male
22	0643779	2	R	Federführung	spring holder	logement de ressort
23	0630927	2	V, R	Druckfeder	spring	ressort
24	0633441	2	R	Kugelhalterung	ball holder	porte-outil de bille
25	0490288	2	V, D, R	Kugel	ball	bille
26	0642272	2	R	Sicherungsring	retaining ring	circlip
27	0410543	2	V, R	Ventilplatte	valve plate	plateau de soupape
28	0631443	2	V, D, R	O-Ring	o-ring	joint torique
29	0642529	2	V, D, R	O-Ring	o-ring	joint torique
30	0642531	2	V, D, R	Dichtung	seal	joint
31	0642528	2		Ventilsitz	valve seat	siège de soupape
32	0642186	2		Kontermutter	nut	écrou
33	0658700	4		Winkel	elbow	coude
34	0657785	4		Doppelnippel	male adaptor	raccord double male
35	0646988	4	V	Kugelhahn	ball valve	vanne
36	0647704	1		Verbindungsstück	connecting piece	pièce de connection
37	0648685	1		Platte	plate	plaque
38	0461091	2		Scheibe	washer	rondelle
39	0631311	2		Doppelnippel	male adaptor	raccord double male
40	0484970	2		Doppelnippel	male adaptor	raccord double male
41	0658991	2		Verlängerung	extension	allongement
42	0657402	2		T-Stück	T-piece	raccord en T
43	0658701	2		Doppelnippel	male adaptor	raccord double male
44	0647137	2	V	Kugelhahn	ball valve	vanne
45	0640678	2		Anschlußnippel	connecting nipple	nipple de connexion

Number	Qty.	V[1]/D[2]/R[3]	Artikelbezeichnung	Part Description	Désignation des articles
0643096	1	R	Dichtungssatz	seal kit	jeu de joints
0643796	1		Reparatursatz	repair kit	jeu de réparation

[1]V = Verschleißteile • Wear parts • Pièces d´usure usuelles
[2]D = Teile des Dichtungssatzes • Parts of seal kit • Pièces de kit de joints
[3]R = Teile des Reparatursatzes • Parts of repair kit • Pièces de kit de reparation

Hauptsitz und Produktion / Headquarter & Production
WIWA Wilhelm Wagner GmbH & Co. KG
Gewerbestraße 1-3 • 35633 Lahnau, Germany
Tel: +49 6441 609-0 • Fax: +49 6441 609-50
E-Mail: info@wiwa.de
Internet: www.wiwa.de

WIWA LP
107 N.Main St. • P.O.Box 398, Alger, OH 45812
Tel: +1-419-549-5180 • Fax: +1-419-549-5173 •
Toll Free: +1-866-661-2139
E-Mail: jwold@wiwalp.com
Internet: www.wiwa.com

WIWA Taicang Co.,Ltd.
No.87 East Suzhou Rd. • Taicang City
Jiangsu Province 215400 • P.R.China
Tel: +86-512-5354-8858 • Fax: +86-512-5354-8859
E-Mail: info@wiwa-china.com
Internet: wiwa.com

© copyright 2008 WIWA Wilhelm Wagner GmbH Co.Kg

Mischeinheit, handbetätigt
Manual mixing unit
Unité mélangeur

Bestell-Nr. • Order-No. • Référence: **0644597**
Serie • Serie • Série: **003**
Datum • Date • Date: **16.03.2018**

2K -N-

Sicherungsmittel / Thread sealant / produit d´etanchéite

Symbol / Symbol / Symbole	Beschreibung / Description / Description	Artikel / Bestell-Nr. Article / Order-No. L´article / Référenz
r	schwach / light / leger	222 / 0000016
b	mittel / medium / leger	243 / 0000015
schw	mittel, Kunststoff-Stahl / medium, plastic-steel / medium, platique-acier (20ml)	480 / 0000107
g	hochfest / high-streng / hautesistance (50ml) hochfest für Cr/Ni-Teile / for Cr/Ni steel parts / pour partes fabriqué de Cr/Ni (50ml)	601 / 0000014 2701 / 0000303
p	Rohrdichtungspaste / pipe sealant / pâte d´étanchéité pour tuyaux(50ml)	225 / 0000017
a	Aktivator / activator / activateur (500ml) Aktivator für Kunststoffteile / activator for plastic parts / activateur pour pièces de plastique (10ml)	734 / 0000018 770 / 0000108
t	Gewindeband / threaded tape / ruban de filetage	/0000099
k	2K - Kleber / 2K - adhesive / 2K - adhésif	/0000414

Betriebsmittel / Machinery materials / Equipement de production

Symbol / Symbol / Symbole	Beschreibung / Description / Description	Artikel / Bestell-Nr. Article / Order-No. L´article / Référenz
F	Fett, säurefrei / acid-free /sans acide	0000025
T	Trennmittel / release agent / agent séperateur bei Verarbeitung von Isozyanate / for application with isozyanate / pour l´application de l´isozyanate	0163333 0640651
M	Montagepaste (für R- und RS- Ausführung) / asembly paste (for verssion R or RS) / pâte d´assemblage (de version R et RS)	0000233
MS	Montagespray (für R- und RS- Ausführung) / asembly spray (for verssion R or RS) / aérosol d´assemblage (de version R et RS)	0000118

Hauptsitz und Produktion / Headquarter & Production
WIWA Wilhelm Wagner GmbH & Co. KG
Gewerbestraße 1-3 • 35633 Lahnau, Germany
Tel: +49 6441 609-0 • Fax: +49 6441 609-50
E-Mail: info@wiwa.de
Internet: www.wiwa.de

WIWA LP
107 N.Main St. • P.O.Box 398, Alger, OH 45812
Tel: +1-419-549-5180 • Fax: +1-419-549-5173 •
Toll Free: +1-866-661-2139
E-Mail: jwold@wiwalp.com
Internet: www.wiwa.com

WIWA Taicang Co.,Ltd.
No.87 East Suzhou Rd. • Taicang City
Jiangsu Province 215400 • P.R.China
Tel: +86-512-5354-8858 • Fax: +86-512-5354-8859
E-Mail: info@wiwa-china.com
Internet: wiwa.com

© copyright 2008 WIWA Wilhelm Wagner GmbH Co.Kg