Luftmotor
Air Motor
Moteur pneumatique
D 333/120

Bestell-Nr. • Order-No. • Référence: **0639758**
Serie • Serie • Série: **001**
Datum • Date • Date: **12.03.2019**

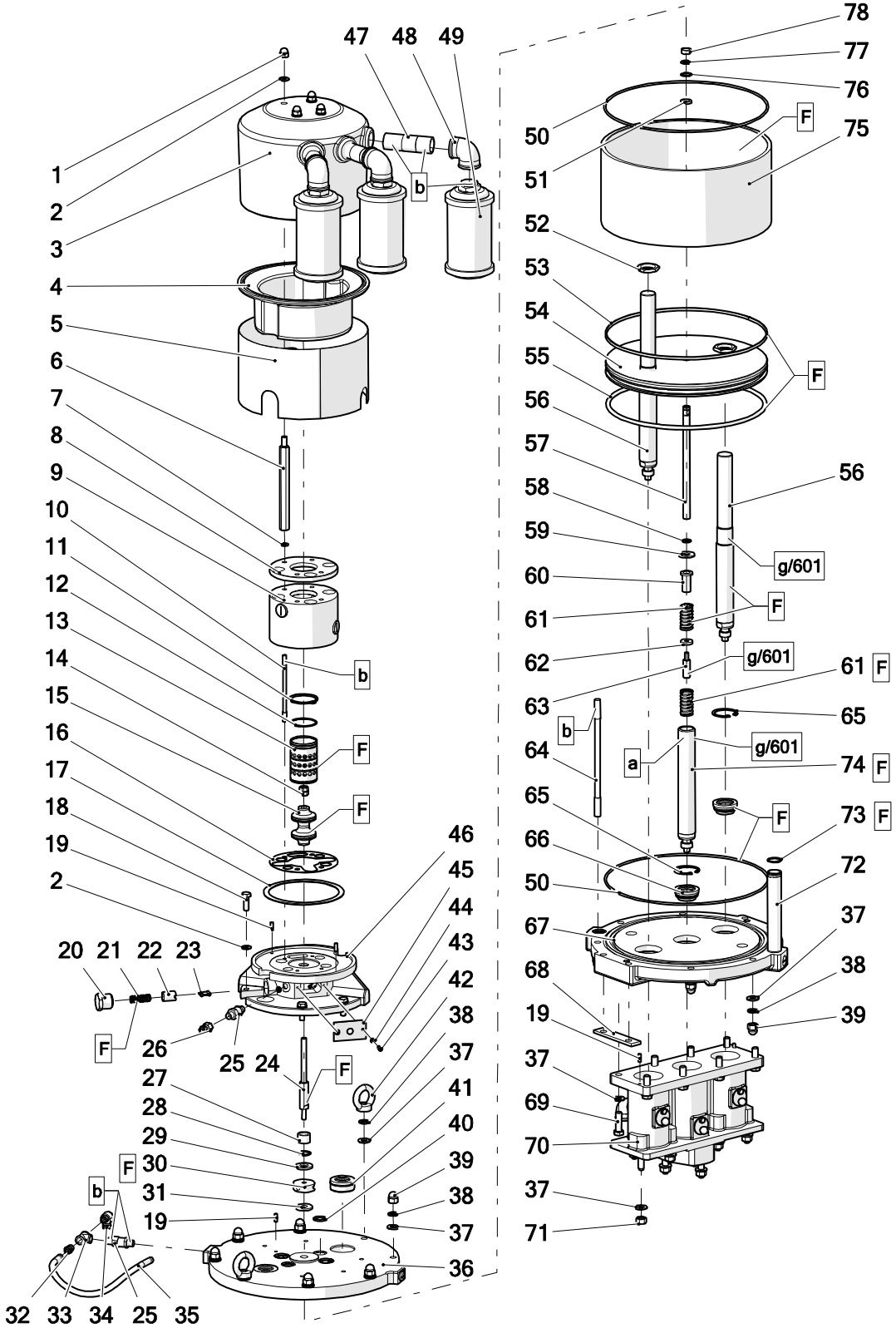

Pos.-Nr. in Klammern () sind keine Bestandteile dieser Baugruppe / items marked with () are not part of assembly shown / Les pièces entre paranthèses ne font pas partie du sous-groupe

Diese Zeichnung darf nicht kopiert, vervielfältigt oder dritten Personen zugänglich gemacht werden. Widerrechtliche Benutzung hat strafrechtliche Folgen. / This drawing should not be, in whole or in part, copied, distributed or used by or passed on as information to others for competition purposes or for whatever purposes without authorization. Unauthorized use is subject to prosecution.

Hauptsitz und Produktion / Headquarter & Production
WIWA Wilhelm Wagner GmbH & Co. KG
Gewerbestraße 1-3 • 35633 Lahnau, Germany
Tel: +49 6441 609-0 • Fax: +49 6441 609-50
E-Mail: info@wiwa.de
Internet: www.wiwa.de

WIWA LP
107 N.Main St. • P.O.Box 398, Alger, OH 45812
Tel: +1-419-549-5180 • Fax: +1-419-549-5173 •
Toll Free: +1-866-661-2139
E-Mail: jwold@wiwalp.com
Internet: www.wiwa.com

WIWA Taicang Co.,Ltd.
No.87 East Suzhou Rd. • Taicang City
Jiangsu Province 215400 • P.R.China
Tel: +86-512-5354-8858 • Fax: +86-512-5354-8859
E-Mail: info@wiwa-china.com
Internet: wiwa.com

© copyright 2008 WIWA Wilhelm Wagner GmbH Co.Kg

Luftmotor
Air Motor
Moteur pneumatique
D 333/120

Bestell-Nr. • Order-No. • Référence: **0639758**
Serie • Serie • Série: **001**
Datum • Date • Date: **12.03.2019**

Pos.	Nr./N°/No.	Qty.	V¹/D²/R³	Artikelbezeichnung	Part Description	Désignation des articles
-	0638198	1	R	Dichtungssatz	seal kit	jeu de joints
--	0638199	1		Reparatursatz	repair kit	jeu de réparation
1	0460249	4		Hutmutter	dome nut	écrou à capuchon
2	0460613	10		Scheibe	washer	rondelle
3	0644737	1		Gehäuse Oberteil	housing	corps
4	0638186	1		Schalldämpfer-Unterteil	muffler lower part	partie bas de silencieux
5	0631674	1		Schutzgitter	protection grate	grille protectrice
6	0638171	4		Abstandbolzen	threaded piece	doulille filetée
7	0460214	4		Scheibe	washer	rondelle
8	0638173	1		Deckel	cover	couvercle
9	0638189	1		Steurgehäuse kpl.	control housing	boîte de direction
10	0475289	4		Stehbolzen	threaded bolt	boulon
11	0638196	1	R	Sicherungsring	retaining ring	circlip
12	0632936	4	V, D, R	O-Ring	o-ring	joint torique
13	0638185	1	R	Steuerzylinder	control cylinder	cylindre de contrôle
14	0460648	2		Mutter	nut	écrou
15	0638193	1	R	Steuerkolben kpl.	control piston	piston de contrôle
16	0638179	1	V, D, R	Dichtung	seal	joint
17	0638172	1	V, D, R	Dichtung	seal	joint
18	0461385	6		Schraube	screw	vis
19	0461288	5		Zylinderstift	cylinder pin	goupille cylindrique
20	0220760	2		Halteschraube	retaining screw	vis d´arrêt
21	0415154	2	V	Druckfeder	spring	ressort
22	0220787	2	V	Schnäpperlager	toogle bearing	roulement
23	0163813	2	V	Schnäpper	toggle	bascule
24	0638181	1		Steuerachse	control axle	axe de contrôle
25	0632081	2	V	Rückschlagventil	non-return valve	clapet antiretour
26	0640920	1		Verschraubung	connection adapter	vissage
27	0220671	1	V, R	Sinterlager	sintered bearing	coussinet fritté
28	0461296	1	R	Sicherungsring	retaining ring	circlip
29	0415278	1	V, R	Dämpfungsscheibe	dampening spacer	rondelle insonorisante
30	0220752	1	V, R	Mitnehmer	carrier	toc d´entraînement
31	0466875	1	V, R	Dämpfungsscheibe	dampening spacer	rondelle insonorisante
32	0463167	1		Verschraubung	connection adapter	vissage
33	0413666	1		T-Stück	T-piece	raccord en T
34	0463175	1		Verschraubung	connection adapter	vissage
35	0649425	1	V	Drucklufschlauch	compressed air hose	flexible à air comprimé
36	0638192	1		Zylinderdeckel kpl.	cylinder cover	couvercle de cylindre
37	0461091	31		Scheibe	washer	rondelle
38	0460931	14		Federring	spring ring	rondelle élastique
39	0463795	12		Hutmutter	dome nut	écrou à capuchon

Hauptsitz und Produktion / Headquarter & Production
WIWA Wilhelm Wagner GmbH & Co. KG
Gewerbestraße 1-3 • 35633 Lahnau, Germany
Tel: +49 6441 609-0 • Fax: +49 6441 609-50
E-Mail: info@wiwa.de
Internet: www.wiwa.de

WIWA LP
107 N.Main St. • P.O.Box 398, Alger, OH 45812
Tel: +1-419-549-5180 • Fax: +1-419-549-5173 •
Toll Free: +1-866-661-2139
E-Mail: jwold@wiwalp.com
Internet: www.wiwa.com

WIWA Taicang Co.,Ltd.
No.87 East Suzhou Rd. • Taicang City
Jiangsu Province 215400 • P.R.China
Tel: +86-512-5354-8858 • Fax: +86-512-5354-8859
E-Mail: info@wiwa-china.com
Internet: wiwa.com

© copyright 2008 WIWA Wilhelm Wagner GmbH Co.Kg

Luftmotor
Air Motor
Moteur pneumatique
D 333/120

Bestell-Nr. • Order-No. • Référence: **0639758**
Serie • Serie • Série: **001**
Datum • Date • Date: **12.03.2019**

Pos.	Nr./N°/No.	Qty.	V[1]/D[2]/R[3]	Artikelbezeichnung	Part Description	Désignation des articles
40	0604356	2	V, D, R	O-Ring	o-ring	joint torique
41	0630066	1	V, D, R	Führungsbuchse	guide bush	coussinet
42	0463787	2		Ringmutter	ring nut	écrou à anneau
43	0460443	2		Schraube	screw	vis
44	0460230	2		Scheibe	washer	rondelle
45	0220736	1		Deckel	cover	couvercle
46	0638180	1		Oberteil	upper part	partie supérieure
47	0631415	3		Langnippel	extension nipple	nipple long
48	0415200	3		Winkel	elbow	coude
49	0463825	3	V	Schalldämpfer	muffler	silencieux
50	0638194	2	V, D, R	O-Ring	o-ring	joint torique
51	0469270	1		Nutring	lip seal	joint en U
52	0629658	2		Mutter	nut	écrou
53	0638168	1	V, D, R	Führungsband	guide ring	bague de guidage
54	0638178	1		Kolbenplatte	piston plate	plateau de piston
55	0638195	1	V, D, R	O-Ring	o-ring	joint torique
56	0639763	2		Führungsachse	guide axle	axe de guidage
57	0639761	1		Achse	axle	axe
58	0311235	1	V, D, R	O-Ring	o-ring	joint torique
59	0221368	1		Scheibe	washer	rondelle
60	0221414	1		Anschlagbuchse	stop guide	butée
61	0415170	2		Druckfeder	spring	ressort
62	0638831	1		Scheibe	washer	rondelle
63	0221406	1		Anschlagbolzen	stop bolt	boulon de butée
64	0461776	8		Stehbolzen	threaded bolt	boulon
65	0461237	3	R	Sicherungsring	retaining ring	circlip
66	0478695	3	V, D, R	Führungsbuchse	guide bush	coussinet
67	0638191	1		Unterteil kpl.	bottom cpl.	partie inférieure cpl.
68	0642200	2		Dämpfungsplatte	damping disc	disque amortisseur
69	0460915	8		Schraube	screw	vis
70	0632301	1		Zwischenkörper kpl.	intermediate body cpl.	corps intermédiaire cpl.
71	0460923	9		Mutter	nut	écrou
72	0639762	2		Belüftungsrohr	air inlet pipe	tube d´air
73	0314463	4	V, D, R	O-Ring	o-ring	joint torique
74	0639760	1	V	Motorachse	motor axle	axe de moteur
75	0639759	1	V	Zylinder	cylinder	cylindrique
76	0461334	1	R	Sicherungsring	retaining ring	circlip
77	0468266	1		Scheibe	washer	rondelle
78	0221295	1	V, R	Sinterlager	sintered bearing	coussinet fritté

[1]V = Verschleißteile • Wear parts • Pièces d´usure usuelles
[2]D = Teile des Dichtungssatzes • Parts of seal kit • Pièces de kit de joints
[3]R = Teile des Reparatursatzes • Parts of repair kit • Pièces de kit de reparation

Hauptsitz und Produktion / Headquarter & Production
WIWA Wilhelm Wagner GmbH & Co. KG
Gewerbestraße 1-3 • 35633 Lahnau, Germany
Tel: +49 6441 609-0 • Fax: +49 6441 609-50
E-Mail: info@wiwa.de
Internet: www.wiwa.de

WIWA LP
107 N.Main St. • P.O.Box 398, Alger, OH 45812
Tel: +1-419-549-5180 • Fax: +1-419-549-5173 •
Toll Free: +1-866-661-2139
E-Mail: jwold@wiwalp.com
Internet: www.wiwa.com

WIWA Taicang Co.,Ltd.
No.87 East Suzhou Rd. • Taicang City
Jiangsu Province 215400 • P.R.China
Tel: +86-512-5354-8858 • Fax: +86-512-5354-8859
E-Mail: info@wiwa-china.com
Internet: wiwa.com

© copyright 2008 WIWA Wilhelm Wagner GmbH Co.Kg

Sicherungsmittel / Thread sealant / produit d´etanchéite

Symbol / Symbol / Symbole	Beschreibung / Description / Description	Artikel / Bestell-Nr. Article / Order-No. L´article / Référenz
r	schwach / light / leger	222 / 0000016
b	mittel / medium / leger	243 / 0000015
schw	mittel, Kunststoff-Stahl / medium, plastic-steel / medium, platique-acier (20ml)	480 / 0000107
g	hochfest / high-streng / hautesistance (50ml) hochfest für Cr/Ni-Teile / for Cr/Ni steel parts / pour partes fabriqué de Cr/Ni (50ml)	601 / 0000014 2701 / 0000303
p	Rohrdichtungspaste / pipe sealant / pâte d´étanchéité pour tuyaux(50ml)	225 / 0000017
a	Aktivator / activator / activateur (500ml) Aktivator für Kunststoffteile / activator for plastic parts / activateur pour pièces de plastique (10ml)	734 / 0000018 770 / 0000108
t	Gewindeband / threaded tape / ruban de filetage	/0000099
k	2K - Kleber / 2K - adhesive / 2K - adhésif	/0000414

Betriebsmittel / Machinery materials / Equipement de production

Symbol / Symbol / Symbole	Beschreibung / Description / Description	Artikel / Bestell-Nr. Article / Order-No. L´article / Référenz
F	Fett, säurefrei / acid-free /sans acide	0000025
T	Trennmittel / release agent / agent séperateur bei Verarbeitung von Isozyanate / for application with isozyanate / pour l´application de l´isozyanate	0163333 0640651
M	Montagepaste (für R- und RS- Ausführung) / asembly paste (for verssion R or RS) / pâte d´assemblage (de version R et RS)	0000233
MS	Montagespray (für R- und RS- Ausführung) / asembly spray (for verssion R or RS) / aérosol d´assemblage (de version R et RS)	0000118

Hauptsitz und Produktion / Headquarter & Production
WIWA Wilhelm Wagner GmbH & Co. KG
Gewerbestraße 1-3 • 35633 Lahnau, Germany
Tel: +49 6441 609-0 • Fax: +49 6441 609-50
E-Mail: info@wiwa.de
Internet: www.wiwa.de

WIWA LP
107 N.Main St. • P.O.Box 398, Alger, OH 45812
Tel: +1-419-549-5180 • Fax: +1-419-549-5173 •
Toll Free: +1-866-661-2139
E-Mail: jwold@wiwalp.com
Internet: www.wiwa.com

WIWA Taicang Co.,Ltd.
No.87 East Suzhou Rd. • Taicang City
Jiangsu Province 215400 • P.R.China
Tel: +86-512-5354-8858 • Fax: +86-512-5354-8859
E-Mail: info@wiwa-china.com
Internet: wiwa.com

© copyright 2008 WIWA Wilhelm Wagner GmbH Co.Kg