Materialpumpe
Material Pump
Section fluide
HD 153 / 120 -R-

Bestell-Nr. • Order-No.• Référence: 0639174
Serie • Serie • Série: 000
Datum • Date • Date: 08.03.2023

WIWA®
Your project deserves it.

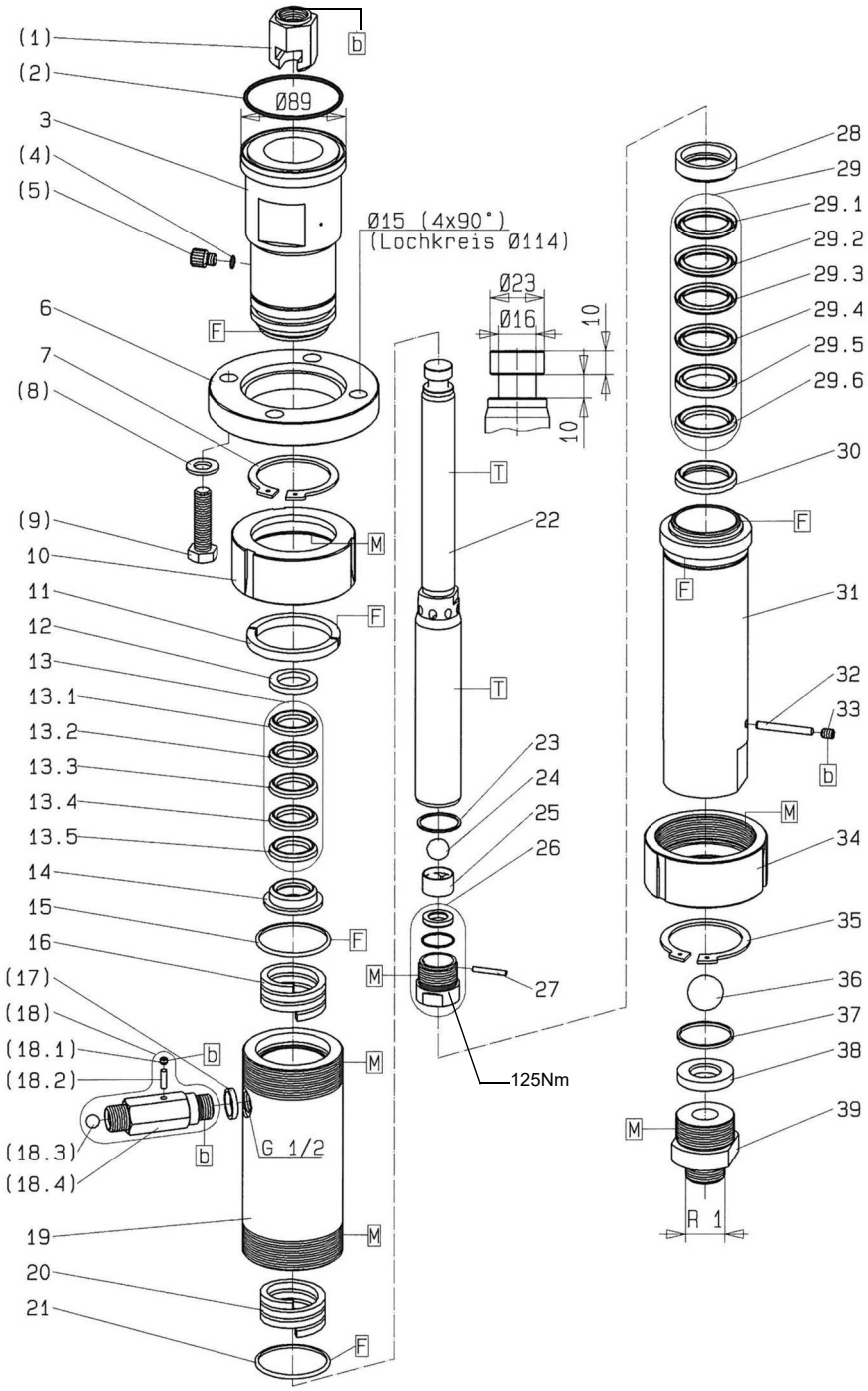


Bild:0639175E_4.tif PL:W

Pos.-Nr. in Klammern ( ) sind keine Bestandteile dieser Baugruppe / items marked with ( ) are not part of assembly shown / Les pièces entre paranthèses ne font pas partie du sous-groupe

Diese Zeichnung darf nicht kopiert, vervielfältigt oder dritten Personen zugänglich gemacht werden. Widerrechtliche Benutzung hat strafrechtliche Folgen. / This drawing should not be, in whole or in part, copied, distributed or be used by or passed on as information to others for competition purposes or for whatever purposes without authorization. Unauthorized use is subject to prosecution.

Hauptsitz und Produktion / Headquarter (& Production:
WIWA Wilhelm Wagner GmbH & Co. KG
Gewerbestraße 1-3 • 35633 Lahnau, Germany
Tel.: +49 6441 609-0 • Fax: +49 6441 609-50
E-mail: info@wiwa.de
Internet: www.wiwa.de

**WIWA Subsidiary USA**
107 N.Main St. • P.O.Box 398, Alger, OH 45812
Tel: +1-419-757-0141 • Fax: +1-419-549-5173 •
Toll Free: +1-855-757-0141
E-mail: sales@wiwa.com
Internet: www.wiwausa.com

© copyright WIWA Wilhelm Wagner GmbH Co.KG

Materialpumpe
Material Pump
Section fluide
HD 153 / 120 -R-

Bestell-Nr. • Order-No.• Référence: 0639174
Serie • Serie • Série: 000
Datum • Date • Date: 08.03.2023

Your project deserves it.

| Pos. Pos. Code | Bestell-Nr. Order-No. Référence | Stück Pieces Pièce | V[1] / D[2] / R[3] | Artikelbezeichnung | Part Déscription | Désignation des articles |
|---|---|---|---|---|---|---|
| (1.) | 0221449<br>0642843 | 1 | | Kupplungsstück<br>Kupplungsstück (HDP 153.23) | coupling piece<br>oupling piece (HDP 153.23) | pièce d'accouplement<br>pièce d'accouplement (HDP 153.23) |
| (2.) | 0496928 | 1 | D, R | O-Ring | o-ring | joint torique |
| 3. | 0639170 | 1 | | Hochdruckkopf | high pressure head | tête à haute pression |
| (4.) | 0310239 | 1 | D, R | O-Ring | o-ring | joint torique |
| (5.) | 0210714 | 1 | | Ablaßschraube | draining screw | vis de remplissage |
| 6. | 0638676 | 1 | | Anzugring | connecting ring | bague de montage |
| 7. | 0638681 | 1 | | S-Ring | reatining ring | circlip |
| (8.) | 0460036 | 4 | | U-Scheibe | washer | rondelle |
| (9.) | 0607401<br>0630652 | 4 | | Schraube<br>Schraube (HDP 153.23) | screw<br>screw (HDP 153.23) | vis<br>vis (HDP 153.23) |
| 10. | 0640209 | 1 | | Anzugmutter | retaining cap | écrou de serrage |
| 11. | 0638675 | 1 | | Ring geteilt | ring divided | anneau divisé |
| 12. | 0638700 | 1 | | Sattelring | saddle ring | bague de retenue |
| 13. | 0638702 | 1 | V, R | Manschettensatz,bestehend aus Pos.13.1-13.5 | packing ring set,consisting of pos.13.1-13.5 | jeu de joints,consistant en pos.13.1-13.5 |
| 13.1 | 0630857 | 1 | V, R | Manschette Teflon | packing ring teflon | joint en teflon |
| 13.2 | 0631872 | 1 | V, R | Manschette Leder | packing ring leather | joint en cuir |
| 13.3 | 0630857 | 1 | V, R | Manschette Teflon | packing ring teflon | joint en teflon |
| 13.4 | 0631872 | 1 | V, R | Manschette Leder | packing ring leather | joint cuir |
| 13.5 | 0630857 | 1 | V, R | Manschette Teflon | packing ring teflon | joint en teflon |
| 14. | 0630858 | 1 | | Gegenring | counter ring | contre-anneau |
| 15. | 0630855 | 1 | D, R | Dichtring | gasket | joint |
| 16. | 0638683 | 1 | | Druckfeder | spring | ressort |
| (17.) | 0222119 | 1 | D, R | Dichtring | gasket | joint |
| (18.) | 0061077 | 1 | V | Rückschlagventil bestehend aus Pos.(18.1-18.4) | non-return valve consisting of pos.(18.1)-(18.4) | soupape de non-retour consistant en pos. (18.1-18.4) |
| (18.1) | 0471798 | 1 | | Gewindestift | threaded pin | vis sans tête |
| (18.2) | 0471801 | 1 | | Zylinderstift | cylindrical pin | goupille cylindrique |
| (18.3) | 0412279 | 1 | V | Kugel | ball | bille |
| (18.4) | 0214361 | 1 | | Ventilgehäuse | valve housing | corps de vanne |
| 19. | 0639172 | 1 | | Federgehäuse | spring housing | logement de ressort |
| 20. | 0638683 | 1 | | Druckfeder | spring | ressort |
| 21. | 0630855 | 1 | D, R | Dichtring | gasket | joint |
| | 0647604 | 1 | V | Doppelkolben kpl.,bestehend aus Pos.22-27 | dual piston cpl.,consisting of pos.22-27 | piston double cpl., consistant en pos.22-27 |
| 22. | 0633932 | 1 | V | Doppelkolben | dual piston | piston double |
| 23. | 0222100 | 1 | D, R | Dichtung | gasket | joint |
| 24. | 0410225 | 1 | V, R | Kugel | ball | bille |
| 25. | 0605743 | 1 | | Kugelführung | ball guide | guidage de bille |

Hauptsitz und Produktion / Headquarter (& Production:
WIWA Wilhelm Wagner GmbH & Co. KG
Gewerbestraße 1-3 • 35633 Lahnau, Germany
Tel.: +49 6441 609-0 • Fax: +49 6441 609-50
E-mail: info@wiwa.de
Internet: www.wiwa.de

**WIWA Subsidiary USA**
107 N.Main St. • P.O.Box 398, Alger, OH 45812
Tel: +1-419-757-0141 • Fax: +1-419-549-5173 •
Toll Free: +1-855-757-0141
E-mail: sales@wiwa.com
Internet: www.wiwausa.com

© copyright WIWA Wilhelm Wagner GmbH Co.KG

| Pos. Pos. Code (Forts.) | Bestell-Nr. Order-No. Référence | Stück Pieces Pièce | V[1] / D[2] / R[3] | Artikelbezeichnung | Part Déscription | Désignation des articles |
|---|---|---|---|---|---|---|
| 26. | 0606472 | 1 | V | Ventilgehäuse kpl. | valve housing cpl. | corps de vanne cpl. |
| 27. | 0472344 | 1 | V | Zylinderstift | cylindrical pin | goupille cylindrique |
| 28. | 0633934 | 1 | | Gegenring | counter ring | contre-anneau |
| 29. | 0638703 | 1 | V, R | Manschettensatz bestehend aus Pos. 29.1-29.6 | packing ring set consiting of pos. 29.1-29.6 | jeu de joints consistant en pos. 29.1-29.6 |
| 29.1 | 0633936 | 1 | V, R | Manschette Teflon | packing ring teflon | joint en teflon |
| 29.2 | 0311960 | 1 | V, R | Manschette Leder | packing ring leather | joint en cuir |
| 29.3 | 0633936 | 1 | V,R | Manschette Teflon | packing ring teflon | joint en teflon |
| 29.4 | 0311960 | 1 | V,R | Manschette Leder | packing ring leather | joint en cuir |
| 29.5 | 0633935 | 1 | V,R | Doppelsattelring | dual saddle ring | bague de retenue double |
| 29.6 | 0633936 | 1 | V,R | Manschette Teflon | packing ring teflon | joint en teflon |
| 30. | 0633933 | 1 | | Gegenring | counter ring | contre-anneau |
| 31. | 0639173 | 1 | | Druckzylinder | pressure cylinder | cylindre de pression |
| 32. | 0621250 | 1 | V | Zylinderstift | cylindrical pin | goupille cylindrique |
| 33. | 0638682 | 1 | | Gewindestift | threaded pin | vis sans tête |
| 34. | 0640209 | 1 | | Anzugmutter | retaining cap | écrou de serrage |
| 35. | 0638681 | 1 | | S-Ring | retaining ring | circlip |
| 36. | 0412422 | 1 | V, R | Kugel | ball | bille |
| 37. | 0641780 | 1 | D, R | Dichtung | gasket | joint |
| 38. | 0415286 | 1 | V | Ventilplatte | valve plate | plaque de serrage |
| 39. | 0638678 | 1 | | Doppelnippel | male adaptor | raccord double mâle |
| | 0639171 | | R | Dichtungssatz | seal kit | jeu de joints |
| | 0639177 | | | Reparatursatz | repair kit | jeu de réparation |
| | 0643399 | | | Reparatursatz nur für PTFE Graphit | repair kit only for PTFE graphit | jeu de réparation seulement PTFE graphite |
| | | | | optional erhältlich | optionally available | disponible optionalement |
| | | | | Manschetten oben | packing ring upper | joints supérieures |
| | 0630857 | | V | Manschette Teflon, schwarz | packing ring teflon, black | joint en teflon, noir |
| | 0644849 | | V | Manschette Teflon, weiss | packing ring teflon, white | joint en teflon, blanc |
| | 0631872 | | V | Manschette Leder | packing ring leather | joint en cuir |
| | 0632641 | | V | Manschette SDM, grün | packing ring SDM, green | joint en SDM, vert |
| | 0646980 | | V | Manschette PUR, rot | packing ring PUR, red | joint en PUR, rouge |
| | | | | Manschetten unten | packing ring | joints inférieures |
| | 0633936 | | V | Manschette Teflon, schwarz | packing ring teflon, black | joint en teflon, noir |
| | 0644850 | | V | Manschette Teflon, weiss | packing ring teflon, white | joint en teflon, blanc |
| | 0311960 | | V | Manschette Leder | packing ring leather | joint en cuir |
| | 0644507 | | V | Manschette SDM, grün | packing ring SDM, green | joint en SDM, vert |
| | 0646981 | | V | Manschette PUR, rot | packing ring PUR, red | joint en PUR, rouge |

Hauptsitz und Produktion / Headquarter (& Production:
WIWA Wilhelm Wagner GmbH & Co. KG
Gewerbestraße 1-3 • 35633 Lahnau, Germany
Tel.: +49 6441 609-0 • Fax: +49 6441 609-50
E-mail: info@wiwa.de
Internet: www.wiwa.de

**WIWA Subsidiary USA**
107 N.Main St. • P.O.Box 398, Alger, OH 45812
Tel: +1-419-757-0141 • Fax: +1-419-549-5173 •
Toll Free: +1-855-757-0141
E-mail: sales@wiwa.com
Internet: www.wiwausa.com

© copyright WIWA Wilhelm Wagner GmbH Co.KG

Materialpumpe
Material Pump
Section fluide
HD 153 / 120 -R-

Bestell-Nr. • Order-No.• Référence: 0639174
Serie • Serie • Série: 000
Datum • Date • Date: 08.03.2023

Your project deserves it.

| Pos. Pos. Code (Forts.) | Bestell-Nr. Order-No. Référence | Stück Pieces Pièce | V[1] / D[2] / R[3] | Artikelbezeichnung | Part Déscription | Désignation des articles |
|---|---|---|---|---|---|---|
| | | | | Werkzeug für Montage/Demontage (ohne Abbildung) | tools for assembly/disassembly (not illustrated) | outils pour le montage/démontage (sans illustration) |
| | 0465399 | | | Einmaulschlüssel für Pos.3 | open-jaw wrench for pos.3 | clé à fourche simple pour pos.3 |
| | 0465380 | | | Einmaulschlüssel für Pos. 31 | open-jaw wrench for pos. 31 | clé à fourche simple pour pos.31 |
| | 0465364 | | | Einmaulschlüssel für Pos. 39 | open-jaw wrench for pos. 39 | clé à fourche simple pour pos.39 |
| | 0613878 | | | Hakenschlüssel für Pos.10+34 | hook spanner for pos. 10+34 | clé à ergot pour pos. 10+34 |

[1]V= Verschleißteile • Wear parts • Pièces d'usure usuelles
[2]D= Teile des Dichtungssatzes • Parts of seal kit • Pièces de kit de joints
[3]R= Teile des Reparatursatzes • Parts of repair kit • Pièces de kit de reparation
[3]$R_G$ = Teile des Reparatursatzes, groß • Parts of repair kit, big • Pièces de kit de reparation grand
[3]$R_K$ = Teile des Reparatursatzes, klein • Parts of repair kit, small • Pièces de kit de reparation, petit

Sicherungsmittel / Thread sealant / produit d'etanchéite

| Symbol / Symbol / Symbole | Beschreibung / Description / Description | Artikel / Bestell-Nr. Article / Order-No. L'article / Réferenz |
|---|---|---|
| r | schwach / light / leger (50 ml) | 222 / 0000016 |
| b | mittel / medium / medium (50 ml) | 243 / 0000015 |
| schw | mittel, Kunststoff-Stahl / medium, plastic-steel / medium, plastique-acier (20 ml) | 480 / 0000107 |
| g | hochfest / high-streng / hautesistance (50 ml)<br>hochfest für Cr/Ni-Teile / for Cr/Ni steel parts / pour partes fabriqué de Cr/Ni (50 ml) | 601 / 0000014<br>2701 / 0000303 |
| p | Rohrdichtungspaste / pipe sealant / pâte d'étanchéité pour tuyaux (50 ml) | 225 / 0000017 |
| a | Aktivator / activator / activateur (500 ml)<br>Aktivator für Kunststoffteile / activator for plastic parts / activateur pour pièces de plastique (10 ml) | 734 / 0000018<br>770 / 0000108 |
| t | Gewindeband / threaded tape / ruban de filetage | / 0000099 |
| k | 2K - Kleber / 2K - adhesive / 2K - adhésif | / 0000414 |

Betriebsmittel / Machinery materials / Équipement de production

| Symbol / Symbol / Symbole | Beschreibung / Description / Description | Bestell-Nr. Order-No. Réferenz |
|---|---|---|
| F | Fett, säurefrei / acid-free / sans acide | 0000025 |
| T | Trennmittel / release agent / agent séparateur bei Verarbeitung von Isozyanat / for application with isozyanate / pour l'application de l'isozyanate | 0163333<br>0640651 |
| M | Montagepaste (für R- und RS-Ausführung) / assembly paste (for version R or RS) / pâte d'assemblage (de version R et RS) | 0000233 |
| MS | Montagespray (für R- und RS-Ausführung) / assembly spray (for version R or RS) / aérosol d'assemblage (de version R et RS) | 0000118 |

Hauptsitz und Produktion / Headquarter (& Production:
WIWA Wilhelm Wagner GmbH & Co. KG
Gewerbestraße 1-3 • 35633 Lahnau, Germany
Tel.: +49 6441 609-0 • Fax: +49 6441 609-50
E-mail: info@wiwa.de
Internet: www.wiwa.de

**WIWA Subsidiary USA**
107 N.Main St. • P.O.Box 398, Alger, OH 45812
Tel: +1-419-757-0141 • Fax: +1-419-549-5173 •
Toll Free: +1-855-757-0141
E-mail: sales@wiwa.com
Internet: www.wiwausa.com

© copyright WIWA Wilhelm Wagner GmbH Co.KG