**Hydraulikmotor**
**Hydraulic motor**
**Motor hydraulique**
Ø70/120

Bestell-Nr. • Order-No. • Référence: **0663830**
Serie • Serie • Série: **001**
Datum • Date • Date: **12.01.2021**

because it works

Alle Weich- und Beweglichen Teile mit Hydrauliköl benetzen.

Lubricate all plastic and moving parts with hydraulic oil.

Toutes les pièces souples et en mouvement sont en contact avec l´hulle hydraulique.

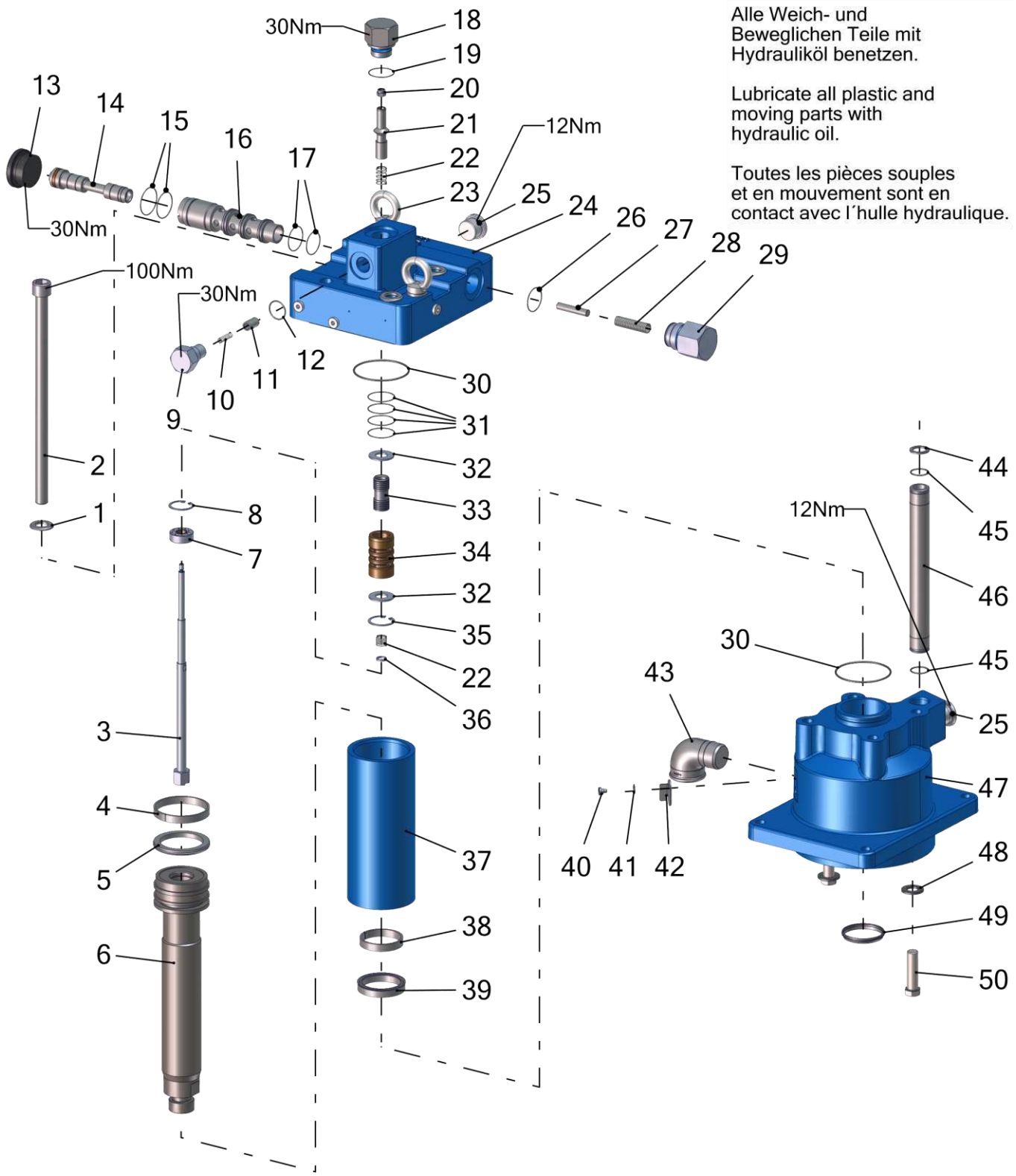


Pos.-Nr. in Klammern () sind keine Bestandteile dieser Baugruppe / items marked with () are not part of assembly shown / Les pièces entre paranthèses ne font pas partie du sous-groupe

Diese Zeichnung darf nicht kopiert, vervielfältigt oder dritten Personen zugänglich gemacht werden. Widerrechtliche Benutzung hat strafrechtliche Folgen. / This drawing should not be, in whole or in part, copied, distributed or used by or passed on as information to others for competition purposes or for whatever purposes without authorization. Unauthorized use is subject to prosecution.

**Hauptsitz und Produktion / Headquarter & Production**
**WIWA Wilhelm Wagner GmbH & Co. KG**
Gewerbestraße 1-3 • 35633 Lahnau, Germany
Tel: +49 6441 609-0 • Fax: +49 6441 609-50
E-Mail: info@wiwa.de
Internet: www.wiwa.de

**WIWA Subsidiary USA**
107 N.Main St. • P.O.Box 398, Alger, OH 45812
Tel: +1-419-757-0141 • Fax: +1-419-549-5173 •
Toll Free: +1-855-757-0141
E-Mail: sales@wiwa.com
Internet: www.wiwausa.com

© Copyright WIWA Wilhelm Wagner GmbH Co.Kg

**Hydraulikmotor**
**Hydraulic motor**
**Motor hydraulique**
Ø70/120

Bestell-Nr. • Order-No. • Référence: **0663830**
Serie • Serie • Série: **001**
Datum • Date • Date: **12.01.2021**

because it works

| Pos. | Number | Qty. | V¹/D²/R³ | Artikelbezeichnung | Part Description | Désignation des articles |
|---|---|---|---|---|---|---|
| 1 | 0460389 | 4 | | Scheibe | washer | rondelle |
| 2 | 0650487 | 4 | | Schraube | screw | vis |
| 3 | 0654395 | 1 | | Umsteuerachse kpl. | guidage axle cpl. | axe de contôle cpl. |
| 4 | 0648405 | 1 | V, D | Führungsband | guide ring | bague de guidage |
| 5 | 0648403 | 1 | V, D | Kompaktdichtung | compact seal | joint compact |
| 6 | 0663829 | 1 | V | Motorachse | motor axle | axe de moteur |
| 7 | 0648030 | 1 | V | Lochscheibe kpl. | disc cpl. | disque à trous cpl. |
| 8 | 0467707 | 1 | | Sicherungsring | retaining ring | circlip |
| 9 | 0648022 | 2 | V | Lagerbuchse | bearing bush | bouchon |
| 10 | 0648020 | 2 | V | Druckfeder | spring | ressort |
| 11 | 0648019 | 2 | V | Schaltbolzen | switch bolt | boulon de misa au point |
| 12 | 0648021 | 2 | V, D | O-Ring | o-ring | joint torique |
| 13 | 0648057 | 1 | | Stopfen | plug | bouchon |
| 14 | 0654411 | 1 | V | Steuerkolben kpl. | control piston cpl. | piston de contrôle cpl. |
| 14.1 | 0638617 | 1 | V, D | Matelring kpl. | mould hoop cpl. | cercle de moule cpl. |
| 15 | 0648053 | 2 | V, D | O-Ring | o-ring | joint torique |
| 16 | 0648052 | 1 | | Steuerzylinder | control cylinder | cylindre de côntrole |
| 17 | 0648058 | 2 | V, D | O-Ring | o-ring | joint torique |
| 18 | 0648179 | 1 | | Anschlagschraube kpl. | stop screw | vis d´arrêt |
| 19 | 0648081 | 1 | V, D | O-Ring | o-ring | joint torique |
| 20 | 0634977 | 1 | | Sicherheitsmutter | retaining nut | contré-écrou |
| 21 | 0648018 | 1 | V | Schaltnocken | switch cam | came porte-butée |
| 22 | 0648038 | 2 | V | Druckfeder | spring | ressort |
| 23 | 0495441 | 2 | | Ringschraube | ring screw | anneau à vis |
| 24 | 0654387 | 1 | | Oberteil kpl. | upper part cpl. | partie supérieure |
| 25 | 0647377 | 2 | | Stopfen | plug | bouchon |
| 26 | 0648289 | 1 | V, D | O-Ring | o-ring | joint torique |
| 27 | 0648060 | 1 | | Bolzen | bolt | boulon |
| 28 | 0648059 | 1 | V | Druckfeder | spring | ressort |
| 29 | 0648288 | 1 | | Anschlagschraube | stop screw | vis d´ârret |
| 30 | 0648526 | 2 | V, D | O-Ring | o-ring | joint torique |
| 31 | 0648053 | 4 | V, D | O-Ring | o-ring | joint torique |
| 32 | 0648039 | 2 | | Scheibe | spacer | disque |
| 33 | 0648035 | 1 | V | Steuerkolben | control piston | piston de contrôle |
| 34 | 0654262 | 1 | V | Steuerhülse | control sleeve | douille de commande |
| 35 | 0641146 | 1 | | Sicherungsring | retaining ring | circlip |
| 36 | 0648062 | 1 | | Scheibe | spacer | disque |
| 37 | 0648395 | 1 | | Zylinder | cylinder | cylindre |
| 38 | 0648404 | 1 | V, D | Führungsband | guide ring | bague de guidage |
| 39 | 0649120 | 1 | V, D | Nutring | lip seal | joint |
| 40 | 0412325 | 1 | | Schraube | screw | vis |
| 41 | 0460346 | 1 | | Federscheibe | spring washer | disque de ressort |
| 42 | 0658469 | 1 | | Deckel | cover | couvercle |
| 43 | 0471666 | 1 | | Winkel | elbow | coude |
| 44 | 0648026 | 1 | V | Scheibe | spacer | disque |
| 45 | 0648027 | 2 | V, D | O-Ring | o-ring | joint torique |
| 46 | 0648295 | 1 | | Steigrohr | lifting tube | tube ascendant |
| 47 | 0663799 | 1 | | Unterteil | bottom | partie inférieure |
| 48 | 0460036 | 4 | | Scheibe | washer | rondelle |
| 49 | 0649172 | 1 | V, D | Abstreifer | stripper | stripteur |
| 50 | 0630652 | 4 | | Schraube | screw | vis |

**Hauptsitz und Produktion / Headquarter & Production**
**WIWA Wilhelm Wagner GmbH & Co. KG**
Gewerbestraße 1-3 • 35633 Lahnau, Germany
Tel: +49 6441 609-0 • Fax: +49 6441 609-50
E-Mail: info@wiwa.de
Internet: www.wiwa.de

**WIWA Subsidiary USA**
107 N.Main St. • P.O.Box 398, Alger, OH 45812
Tel: +1-419-757-0141 • Fax: +1-419-549-5173 •
Toll Free: +1-855-757-0141
E-Mail: sales@wiwa.com
Internet: www.wiwausa.com

© Copyright WIWA Wilhelm Wagner GmbH Co.Kg

**Hydraulikmotor**
**Hydraulic motor**
**Motor hydraulique**
Ø70/120

Bestell-Nr. • Order-No. • Référence: **0663830**
Serie • Serie • Série: **001**
Datum • Date • Date: **12.01.2021**

because it works

**ohne Abbildung - not illustrated - sans illustration**

| Number | Qty. | V[1]/D[2]/R[3] | Artikelbezeichnung | Part Description | Désignation des articles |
|---|---|---|---|---|---|
| 0665712 | | | Dichtungssatz | seal kit | jeu de joints |

[1]V = Verschleißteile • Wear parts • Pièces d´usure usuelles
[2]D = Teile des Dichtungssatzes • Parts of seal kit • Pièces de kit de joints
[3]R = Teile des Reparatursatzes • Parts of repair kit • Pièces de kit de reparation

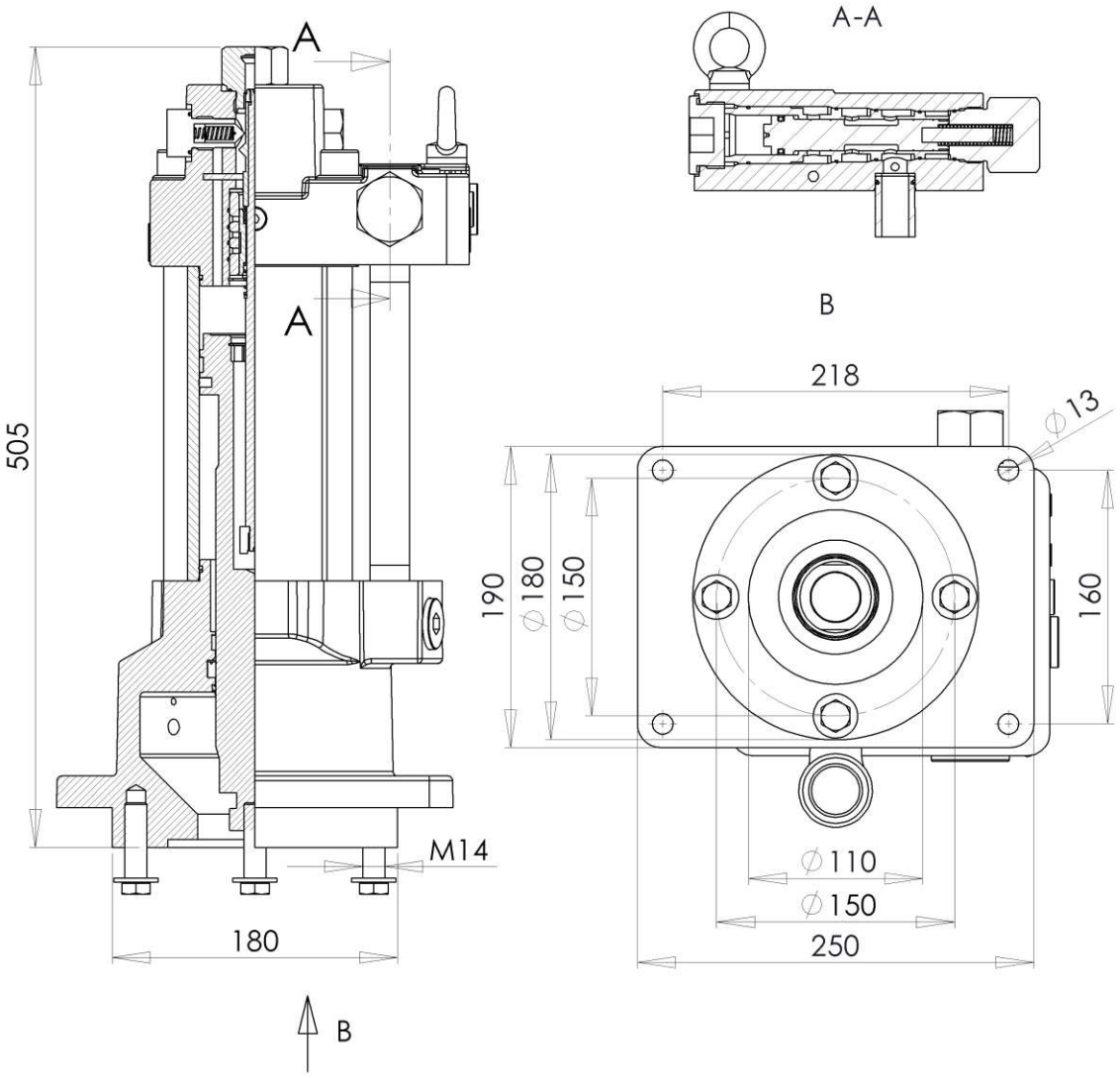



**Hauptsitz und Produktion / Headquarter & Production**
**WIWA Wilhelm Wagner GmbH & Co. KG**
Gewerbestraße 1-3 • 35633 Lahnau, Germany
Tel: +49 6441 609-0 • Fax: +49 6441 609-50
E-Mail: info@wiwa.de
Internet: www.wiwa.de

**WIWA Subsidiary USA**
107 N.Main St. • P.O.Box 398, Alger, OH 45812
Tel: +1-419-757-0141 • Fax: +1-419-549-5173 •
Toll Free: +1-855-757-0141
E-Mail: sales@wiwa.com
Internet: www.wiwausa.com



© Copyright WIWA Wilhelm Wagner GmbH Co.Kg

**Hydraulikmotor**
**Hydraulic motor**
**Motor hydraulique**
Ø70/120

Bestell-Nr. • Order-No. • Référence: **0663830**
Serie • Serie • Série: **001**
Datum • Date • Date: **12.01.2021**

because it works

**Sicherungsmittel / Thread sealant / produit d´etanchéite**

| Symbol / Symbol / Symbole | Beschreibung / Description / Description | Artikel / Bestell-Nr. Article / Order-No. L´article / Référenz |
|---|---|---|
| r | schwach / light / leger | 222 / 0000016 |
| b | mittel / medium / leger | 243 / 0000015 |
| schw | mittel, Kunststoff-Stahl / medium, plastic-steel / medium, platique-acier (20ml) | 480 / 0000107 |
| g | hochfest / high-streng / hautesistance (50ml) hochfest für Cr/Ni-Teile / for Cr/Ni steel parts / pour partes fabriqué de Cr/Ni (50ml) | 601 / 0000014<br>2701 / 0000303 |
| p | Rohrdichtungspaste / pipe sealant / pâte d´étanchéité pour tuyaux(50ml) | 225 / 0000017 |
| a | Aktivator / activator / activateur (500ml) Aktivator für Kunststoffteile / activator for plastic parts / activateur pour pièces de plastique (10ml) | 734 / 0000018<br>770 / 0000108 |
| t | Gewindeband / threaded tape / ruban de filetage | /0000099 |
| k | 2K - Kleber / 2K - adhesive / 2K - adhésif | /0000414 |

**Betriebsmittel / Machinery materials / Equipement de production**

| Symbol / Symbol / Symbole | Beschreibung / Description / Description | Artikel / Bestell-Nr. Article / Order-No. L´article / Référenz |
|---|---|---|
| F | Fett, säurefrei / acid-free /sans acide | 0000025 |
| T | Trennmittel / release agent / agent séperateur bei Verarbeitung von Isozyanate / for application with isozyanate / pour l´application de l´isozyanate | 0163333<br>0640651 |
| M | Montagepaste (für R- und RS- Ausführung) / asembly paste (for verssion R or RS) / pâte d´assemblage ( de version R et RS) | 0000233 |
| MS | Montagespray (für R- und RS- Ausführung) / asembly spray (for verssion R or RS) / aérosol d´assemblage ( de version R et RS) | 0000118 |
| MT | Montagepaste (für hohe Temperaturen) asembly paste (for high temperatures) d´assemblage (pour hautes températures) | 0000057 |

**Hauptsitz und Produktion / Headquarter & Production**
**WIWA Wilhelm Wagner GmbH & Co. KG**
Gewerbestraße 1-3 • 35633 Lahnau, Germany
Tel: +49 6441 609-0 • Fax: +49 6441 609-50
E-Mail: info@wiwa.de
Internet: www.wiwa.de

**WIWA Subsidiary USA**
107 N.Main St. • P.O.Box 398, Alger, OH 45812
Tel: +1-419-757-0141 • Fax: +1-419-549-5173 •
Toll Free: +1-855-757-0141
E-Mail: sales@wiwa.com
Internet: www.wiwausa.com

© Copyright WIWA Wilhelm Wagner GmbH Co.Kg

**Materialpumpe**
**Material pump**
**Section fluide**
189/120 -RS-

Bestell-Nr. • Order-No. • Référence: **0660131**
Serie • Serie • Série: **000**
Datum • Date • Date: **28.11.2019**

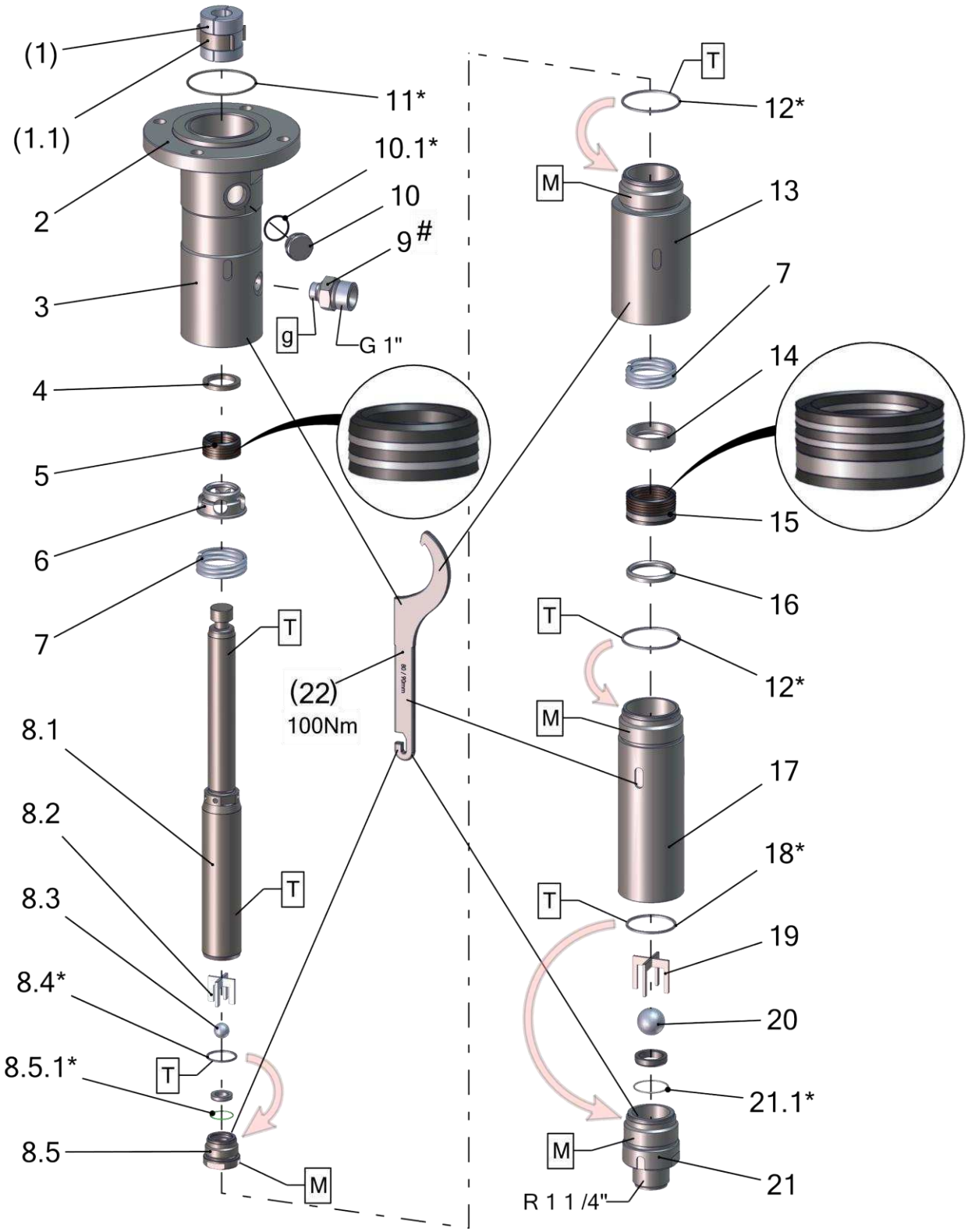


Pos.-Nr. in Klammern () sind keine Bestandteile dieser Baugruppe / items marked with () are not part of assembly shown / Les pièces entre paranthèses ne font pas partie du sous-groupe

Diese Zeichnung darf nicht kopiert, vervielfältigt oder dritten Personen zugänglich gemacht werden. Widerrechtliche Benutzung hat strafrechtliche Folgen. / This drawing should not be, in whole or in part, copied, distributed or used by or passed on as information to others for competition purposes or for whatever purposes without authorization. Unauthorized use is subject to prosecution.

**Hauptsitz und Produktion / Headquarter & Production**
**WIWA Wilhelm Wagner GmbH & Co. KG**
Gewerbestraße 1-3 • 35633 Lahnau, Germany
Tel: +49 6441 609-0 • Fax: +49 6441 609-50
E-Mail: info@wiwa.de
Internet: www.wiwa.de

**WIWA Subsidiary USA**
107 N.Main St. • P.O.Box 398, Alger, OH 45812
Tel: +1-419-757-0141 • Fax: +1-419-549-5173 •
Toll Free: +1-855-757-0141
E-Mail: sales@wiwa.com
Internet: www.wiwausa.com

© copyright 2019 WIWA Wilhelm Wagner GmbH Co.Kg

**Materialpumpe**
**Material pump**
**Section fluide**
189/120 -RS-

Bestell-Nr. • Order-No. • Référence: **0660131**
Serie • Serie • Série: **000**
Datum • Date • Date: **28.11.2019**

| Pos. | Number | Qty. | V¹/D²/R³ | Artikelbezeichnung | Part Description | Désignation des articles |
|---|---|---|---|---|---|---|
| (1) | 0659546 | 1 | V | Kupplung | coupling | accouplement |
| (1.1) | 0658817 | 1 | V | Federklammer | spring clip | prince à ressort |
| 2 | 0659496 | 1 | | Anzugring | connecting ring | bague de montage |
| 3 | 0660176 | 1 | | Hochdruckkopf | pump head | tête à haute pression |
| 4 | 0660156 | 1 | | Sattelring | saddle ring | bague de retenue |
| 5 | 0660132 | 1 | V, R | Manschettensatz | packing ring set | jeu de joints |
| 6 | 0660181 | 1 | | Gegenring | counter ring | contre-anneau |
| 7 | 0639416 | 2 | V | Druckfeder | spring | ressort |
| 8 | 0662404 | 1 | V | Doppelkolben kpl. | dual piston cpl. | double piston cpl. |
| 8.1 | 0660178 | 1 | V | Doppelkolben | dual piston | double piston |
| 8.2 | 0662557 | 1 | V | Kugelführung kpl. | ball guide cpl. | guitage de bille cpl. |
| 8.3 | 0410225 | 1 | V, R | Kugel | ball | bille |
| 8.4* | 0660209 | 1 | V, D, R | Dichtring | gasket | joint |
| 8.5 | 0661973 | 1 | V | Kolbenventil kpl. | piston valve cpl. | soupape de piston cpl. |
| 8.5.1* | 0631442 | 1 | V, D, R | O-Ring | o-ring | joint torique |
| 9 | 0659547 | 1 | | Doppelnippel | male adaptor | raccord double male |
| 10 | 0654764 | 1 | | Ölschauglas | sight glass | verre indicateur |
| 10.1* | 0667543 | 1 | V, D, R | Dichtung | seal | joint |
| 11* | 0311898 | 1 | V, D, R | O-Ring | o-ring | joint torique |
| 12* | 0655617 | 2 | V, D, R | Dichtring | gasket | joint |
| 13 | 0660177 | 1 | | Federgehäuse | spring housing | logement de ressort |
| 14 | 0646162 | 1 | | Gegenring | counter ring | contre-anneau |
| 15 | 0660133 | 1 | V, R | Manschettensatz | packing ring set | jeu de joints |
| 16 | 0646163 | 1 | | Gegenring | counter ring | contre-anneau |
| 17 | 0660180 | 1 | | Druckzylinder | pressure cylinder | cylindre de pression |
| 18* | 0659522 | 1 | V, D, R | Dichtring | gasket | joint |
| 19 | 0662574 | 1 | V | Kugelführung kpl. | ball guide cpl. | guitage de bille cpl. |
| 20 | 0412333 | 1 | V, R | Kugel | ball | bille |
| 21 | 0661968 | 1 | V | Bodenventil kpl. | bottom valve cpl. | vanne inferieures cpl. |
| 21.1* | 0631317 | 1 | V, D, R | O-Ring | o-ring | joint en torique |
| 22 | 0660287 | 1 | V | Hakenschlüssel | sickle spanner | sickle clè |

**Mit * gekennzeichnete Teile können nicht einzeln bestellt werden. Nur als Dichtungs- oder Reparatursatz.**

**Parts marked with * can´t be ordered separately. Only as a seal or repair kit.**

**Les pièces marquées avec * ne peuvent pas être commandées seules. Seulement comme kit d'étanchéité ou kit de réparation**

**Hauptsitz und Produktion / Headquarter & Production**
**WIWA Wilhelm Wagner GmbH & Co. KG**
Gewerbestraße 1-3 • 35633 Lahnau, Germany
Tel: +49 6441 609-0 • Fax: +49 6441 609-50
E-Mail: info@wiwa.de
Internet: www.wiwa.de

**WIWA Subsidiary USA**
107 N.Main St. • P.O.Box 398, Alger, OH 45812
Tel: +1-419-757-0141 • Fax: +1-419-549-5173 •
Toll Free: +1-855-757-0141
E-Mail: sales@wiwa.com
Internet: www.wiwausa.com

© copyright 2019 WIWA Wilhelm Wagner GmbH Co.Kg

**# optional / optional / optionnel**

Doppelnippel – 0659006 (G1/2”)
Male adaptor – 0659006 (G1/2”)
Raccord double male – 0659006 (G1/2“)

**ohne Abbildung - not illustrated - sans illustration**

| Number | V[1]/D[2]/R[3] | Artikelbezeichnung | Part Description | Désignation des articles |
|---|---|---|---|---|
| 0660205 | R | Dichtungssatz | seal kit | jeu de joints |
| 0660206 | | Reparatursatz mit PTFE Graphit / Leder | repair kit with PTFE (black) / leather | jeu de réparation avec PTFE (noir) / cuir |
| 0666340 | | Reparatursatz mit PTFE Graphit (schwarz) | repair kit with PTFE (black) | jeu de réparation avec PTFE (noir) |
| 0666341 | | Reparatursatz mit UHMW-PE (grün) | repair kit with UHMW-PE (green) | jeu de réparation avec UHMW-PE (vert) |
| 0666342 | | Reparatursatz mit PTFE natur /UHMW-PE | repair kit with PTFE (white)/ UHMW-PE | jeu de réparation avec PTFE (blanc) /UHMW-PE |
| 0667407 | | Reparatursatz mit PTFE natur (weiß) | repair kit with PTFE (white) | jeu de réparation avec PTFE (blanc) |

**Alternative Manschettensätze (oben) / alternative packing ring sets (upper) / joints alternatives (supérieures)**

| Number | V[1]/D[2]/R[3] | Artikelbezeichnung | Part Description | Désignation des articles |
|---|---|---|---|---|
| 0664684 | V | PTFE Graphit (schwarz) | PTFE (black) | PTFE (noir) |
| 0664685 | V | UHMW-PE (grün) | UHMW-PE (green) | UHMW-PE (vert) |
| 0660132 | V | PTFE (schwarz) / Leder | PTFE (black) / leather | PTFE (noir) / cuir |
| 0664686 | V | PTFE natur (weiß) / UHMW-PE (grün) | PTFE nature (white) / UHMW-PE (green) | PTFE nature (blanc) / UHMW-PE (vert) |
| 0667405 | V | PTFE natur (weiß) | PTFE nature (white) | PTFE nature (blanc) |

**Alternative Manschettensätze (unten) / alternative packing ring sets (lower) / joints alternatives (inférieures)**

| Number | V[1]/D[2]/R[3] | Artikelbezeichnung | Part Description | Désignation des articles |
|---|---|---|---|---|
| 0664701 | V | PTFE Graphit (schwarz) | PTFE (black) | PTFE (noir) |
| 0664702 | V | UHMW-PE (grün) | UHMW-PE (green) | UHMW-PE (vert) |
| 0660133 | V | PTFE (schwarz) / Leder | PTFE (black) / leather | PTFE (noir) / cuir |
| 0664703 | V | PTFE natur (weiß) / UHMW-PE (grün) | PTFE nature (white) / UHMW-PE (green) | PTFE nature (blanc) / UHMW-PE (vert) |
| 0667406 | V | PTFE natur (weiß) | PTFE nature (white) | PTFE nature (blanc) |

[1]V = Verschleißteile • Wear parts • Pièces d´usure usuelles
[2]D = Teile des Dichtungssatzes • Parts of seal kit • Pièces de kit de joints
[3]R = Teile des Reparatursatzes • Parts of repair kit • Pièces de kit de reparation

**Hauptsitz und Produktion / Headquarter & Production**
**WIWA Wilhelm Wagner GmbH & Co. KG**
Gewerbestraße 1-3 • 35633 Lahnau, Germany
Tel: +49 6441 609-0 • Fax: +49 6441 609-50
E-Mail: info@wiwa.de
Internet: www.wiwa.de

**WIWA Subsidiary USA**
107 N.Main St. • P.O.Box 398, Alger, OH 45812
Tel: +1-419-757-0141 • Fax: +1-419-549-5173 •
Toll Free: +1-855-757-0141
E-Mail: sales@wiwa.com
Internet: www.wiwausa.com

© copyright 2019 WIWA Wilhelm Wagner GmbH Co.Kg

**Materialpumpe**
**Material pump**
**Section fluide**
189/120 -RS-

Bestell-Nr. • Order-No. • Référence: **0660131**
Serie • Serie • Série: **000**
Datum • Date • Date: **28.11.2019**

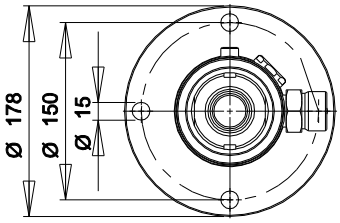


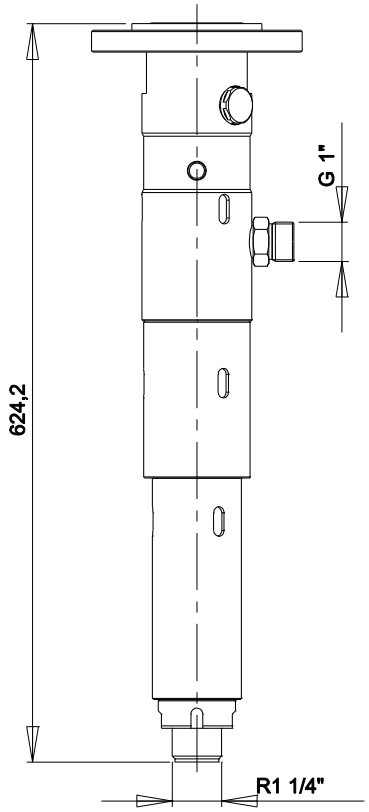


max. Temperatur / max. temperature / température maximale:
80°C / 176°F

max. zulässiger Betriebsdruck / max. material pressure / pression de service (maximale):
500bar / 7251psi

**Sicherungsmittel / Thread sealant / produit d´etanchéite**

| Symbol / Symbol / Symbole | Beschreibung / Description / Description | Artikel / Bestell-Nr. Article / Order-No. L´article / Référenz |
|---|---|---|
| r | schwach / light / leger | 222 / 0000016 |
| b | mittel / medium / leger | 243 / 0000015 |
| schw | mittel, Kunststoff-Stahl / medium, plastic-steel / medium, platique-acier (20ml) | 480 / 0000107 |
| g | hochfest / high-streng / hautesistance (50ml) hochfest für Cr/Ni-Teile / for Cr/Ni steel parts / pour partes fabriqué de Cr/Ni (50ml) | 601 / 0000014<br>2701 / 0000303 |
| p | Rohrdichtungspaste / pipe sealant / pâte d´étanchéité pour tuyaux(50ml) | 225 / 0000017 |
| a | Aktivator / activator / activateur (500ml) Aktivator für Kunststoffteile / activator for plastic parts / activateur pour pièces de plastique (10ml) | 734 / 0000018<br>770 / 0000108 |
| t | Gewindeband / threaded tape / ruban de filetage | /0000099 |
| k | 2K - Kleber / 2K - adhesive / 2K - adhésif | /0000414 |

**Betriebsmittel / Machinery materials / Equipement de production**

| Symbol / Symbol / Symbole | Beschreibung / Description / Description | Artikel / Bestell-Nr. Article / Order-No. L´article / Référenz |
|---|---|---|
| F | Fett, säurefrei / acid-free /sans acide | 0000025 |
| T | Trennmittel / release agent / agent séperateur bei Verarbeitung von Isozyanate / for application with isozyanate / pour l´application de l´isozyanate | 0163333<br>0640651 |
| M | Montagepaste (für R- und RS- Ausführung) / asembly paste (for verssion R or RS) / pâte d´assemblage ( de version R et RS) | 0000233 |
| MS | Montagespray (für R- und RS- Ausführung) / asembly spray (for verssion R or RS) / aérosol d´assemblage ( de version R et RS) | 0000118 |

**Hauptsitz und Produktion / Headquarter & Production**
**WIWA Wilhelm Wagner GmbH & Co. KG**
Gewerbestraße 1-3 • 35633 Lahnau, Germany
Tel: +49 6441 609-0 • Fax: +49 6441 609-50
E-Mail: info@wiwa.de
Internet: www.wiwa.de

**WIWA Subsidiary USA**
107 N.Main St. • P.O.Box 398, Alger, OH 45812
Tel: +1-419-757-0141 • Fax: +1-419-549-5173 •
Toll Free: +1-855-757-0141
E-Mail: sales@wiwa.com
Internet: www.wiwausa.com

© copyright 2019 WIWA Wilhelm Wagner GmbH Co.Kg

**Hochdruckpumpe**
**High pressure pump**
**Pompe à haute pression**
189.2.4 -RS-

Bestell-Nr. • Order-No. • Référence: **0663888**
Serie • Serie • Série: **000**
Datum • Date • Date: **16.02.2021**

because it works

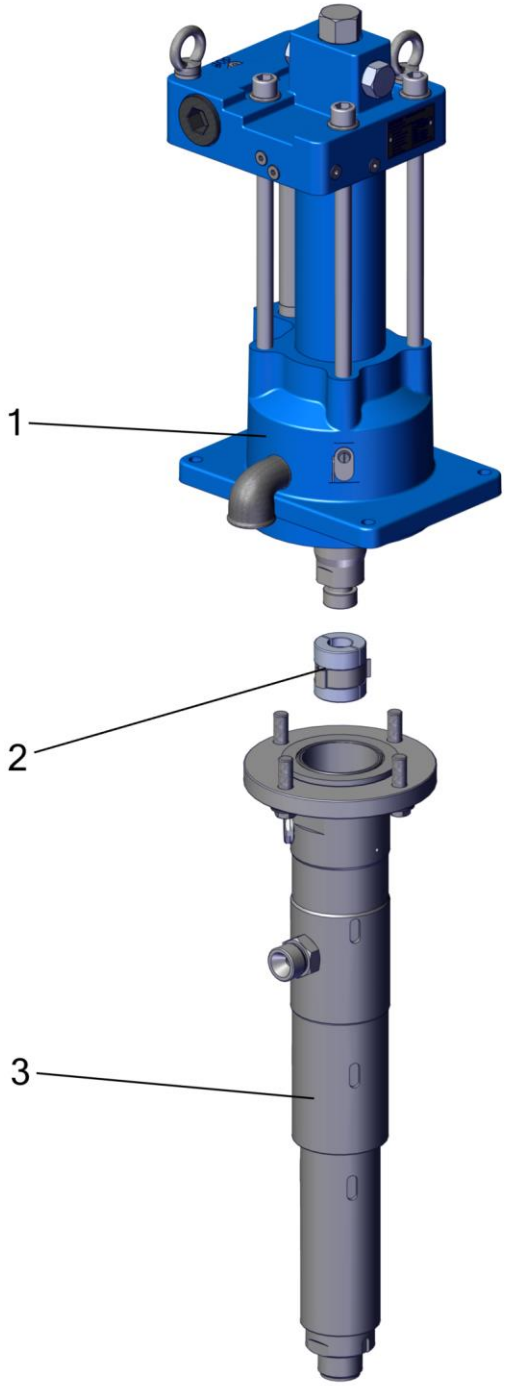


| Pos. | Nr./N°/No. | Qty. | V¹/D²/R³ | Artikelbezeichnung | Part Description | Désignation des articles |
|---|---|---|---|---|---|---|
| 1 | 0663830 | 1 | | Hydraulikmotor | hydraulic motor | moteur hydraulique |
| 2 | 0659546 | 1 | | Kupplung | coupling | accouplement |
| 3 | 0660131 | 1 | | Materialpumpe | material pump | section fluide |

Pos.-Nr. in Klammern () sind keine Bestandteile dieser Baugruppe / items marked with () are not part of assembly shown / Les pièces entre paranthèses ne font pas partie du sous-groupe

Diese Zeichnung darf nicht kopiert, vervielfältigt oder dritten Personen zugänglich gemacht werden. Widerrechtliche Benutzung hat strafrechtliche Folgen. / This drawing should not be, in whole or in part, copied, distributed or used by or passed on as information to others for competition purposes or for whatever purposes without authorization. Unauthorized use is subject to prosecution.

**Hauptsitz und Produktion / Headquarter & Production**
**WIWA Wilhelm Wagner GmbH & Co. KG**
Gewerbestraße 1-3 • 35633 Lahnau, Germany
Tel: +49 6441 609-0 • Fax: +49 6441 609-50
E-Mail: info@wiwa.de
Internet: www.wiwa.de

**WIWA Subsidiary USA**
107 N.Main St. • P.O.Box 398, Alger, OH 45812
Tel: +1-419-757-0141 • Fax: +1-419-549-5173 •
Toll Free: +1-855-757-0141
E-Mail: sales@wiwa.com
Internet: www.wiwausa.com

**WIWA Taicang Co.,Ltd.**
No.87 East Suzhou Rd. • Taicang City
Jiangsu Province 215400 • P.R.China
Tel: +86-512-5354-8858 • Fax: +86-512-5354-8859
E-Mail: info@wiwa-china.com
Internet: wiwa.com

© copyright 2008 WIWA Wilhelm Wagner GmbH Co.Kg

**Hochdruckpumpe**
**High pressure pump**
**Pompe à haute pression**
189.2.4 -RS-

Bestell-Nr. • Order-No. • Référence: **0663888**
Serie • Serie • Série: **000**
Datum • Date • Date: **16.02.2021**

because it works

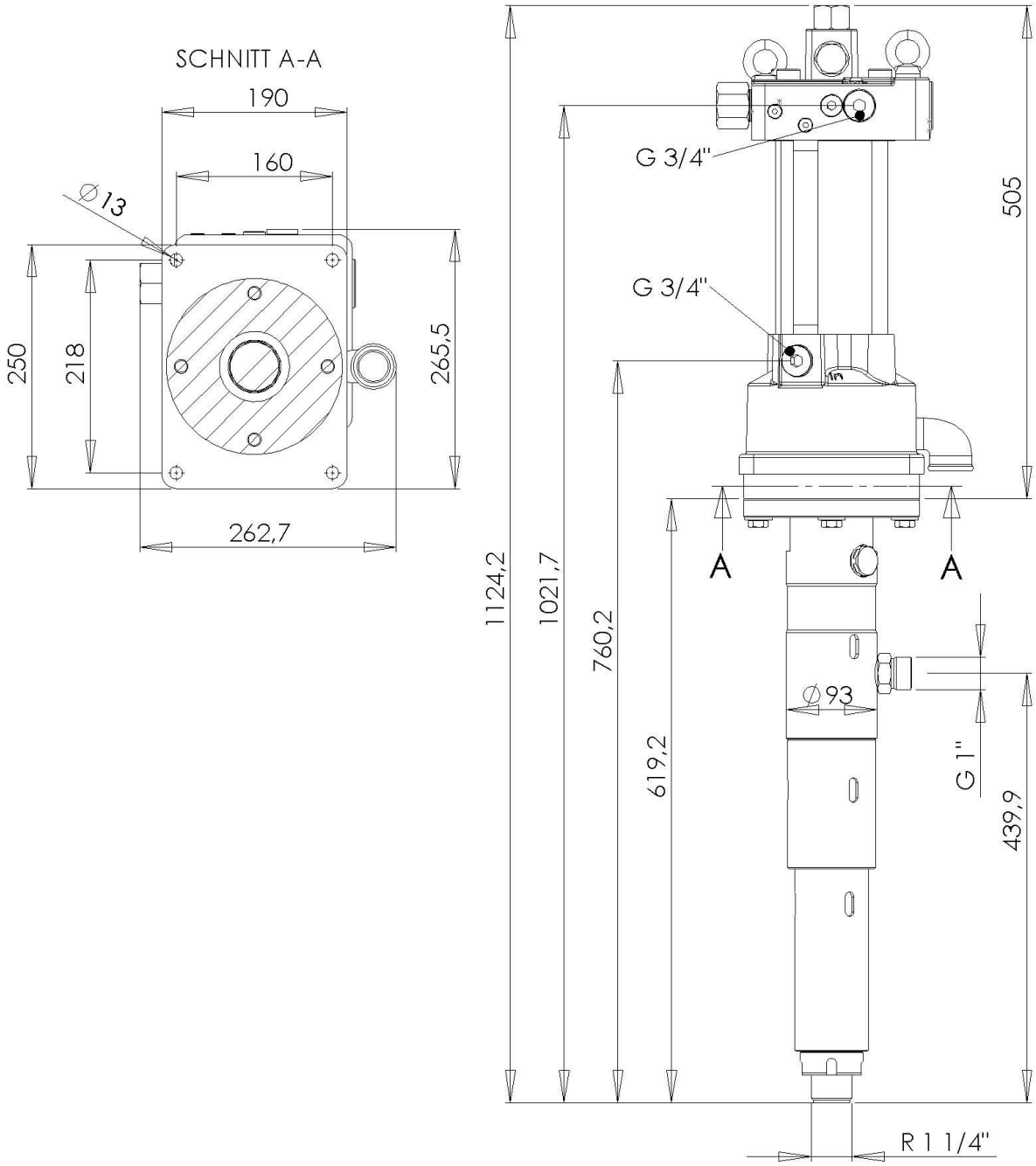


**Technische Daten:**
Max. Förderleistung pro DH (in ccm): 189
Übersetzungsverhältnis: 2,4:1
Max. Öleingangsdruck (in bar): 150 (2175psi)
Max. Arbeitsdruck (in bar): 360 (5220psi)
Ø Hydraulikmotor (in mm): 70

**Technical Data:**
Output per cycle (ccm): 189
Pressure ratio: 2,4:1
Max. oil inlet pressure (bar): 150 (2175psi)
Max. working pressure (bar): 360 (5220psi)
Hydraulik motor size Ø (mm): 70

[1]V = Verschleißteile • Wear parts • Pièces d´usure usuelles
[2]D = Teile des Dichtungssatzes • Parts of seal kit • Pièces de kit de joints
[3]R = Teile des Reparatursatzes • Parts of repair kit • Pièces de kit de reparation


**Hauptsitz und Produktion / Headquarter & Production**
**WIWA Wilhelm Wagner GmbH & Co. KG**
Gewerbestraße 1-3 • 35633 Lahnau, Germany
Tel: +49 6441 609-0 • Fax: +49 6441 609-50
E-Mail: info@wiwa.de
Internet: www.wiwa.de

**WIWA Subsidiary USA**
107 N.Main St. • P.O.Box 398, Alger, OH 45812
Tel: +1-419-757-0141 • Fax: +1-419-549-5173 •
Toll Free: +1-855-757-0141
E-Mail: sales@wiwa.com
Internet: www.wiwausa.com

**WIWA Taicang Co.,Ltd.**
No.87 East Suzhou Rd. • Taicang City
Jiangsu Province 215400 • P.R.China
Tel: +86-512-5354-8858 • Fax: +86-512-5354-8859
E-Mail: info@wiwa-china.com
Internet: wiwa.com


© copyright 2008 WIWA Wilhelm Wagner GmbH Co.Kg

**Hochdruckpumpe**
**High pressure pump**
**Pompe à haute pression**
189.2.4 -RS-

Bestell-Nr. • Order-No. • Référence: **0663888**
Serie • Serie • Série: **000**
Datum • Date • Date: **16.02.2021**

because it works

**Sicherungsmittel / Thread sealant / produit d´etanchéite**

| Symbol / Symbol / Symbole | Beschreibung / Description / Description | Artikel / Bestell-Nr. Article / Order-No. L´article / Référenz |
|---|---|---|
| r | schwach / light / leger | 222 / 0000016 |
| b | mittel / medium / leger | 243 / 0000015 |
| schw | mittel, Kunststoff-Stahl / medium, plastic-steel / medium, platique-acier (20ml) | 480 / 0000107 |
| g | hochfest / high-streng / hautesistance (50ml) hochfest für Cr/Ni-Teile / for Cr/Ni steel parts / pour partes fabriqué de Cr/Ni (50ml) | 601 / 0000014<br>2701 / 0000303 |
| p | Rohrdichtungspaste / pipe sealant / pâte d´étanchéité pour tuyaux(50ml) | 225 / 0000017 |
| a | Aktivator / activator / activateur (500ml) Aktivator für Kunststoffteile / activator for plastic parts / activateur pour pièces de plastique (10ml) | 734 / 0000018<br>770 / 0000108 |
| t | Gewindeband / threaded tape / ruban de filetage | /0000099 |
| k | 2K - Kleber / 2K - adhesive / 2K - adhésif | /0000414 |

**Betriebsmittel / Machinery materials / Equipement de production**

| Symbol / Symbol / Symbole | Beschreibung / Description / Description | Artikel / Bestell-Nr. Article / Order-No. L´article / Référenz |
|---|---|---|
| F | Fett, säurefrei / acid-free /sans acide | 0000025 |
| T | Trennmittel / release agent / agent séperateur bei Verarbeitung von Isozyanate / for application with isozyanate / pour l´application de l´isozyanate | 0163333<br>0640651 |
| M | Montagepaste (für R- und RS- Ausführung) / asembly paste (for verssion R or RS) / pâte d´assemblage ( de version R et RS) | 0000233 |
| MS | Montagespray (für R- und RS- Ausführung) / asembly spray (for verssion R or RS) / aérosol d´assemblage ( de version R et RS) | 0000118 |
| MT | Montagepaste (für hohe Temperaturen) asembly paste (for high temperatures) d´assemblage (pour hautes températures) | 0000057 |

**Hauptsitz und Produktion / Headquarter & Production**
**WIWA Wilhelm Wagner GmbH & Co. KG**
Gewerbestraße 1-3 • 35633 Lahnau, Germany
Tel: +49 6441 609-0 • Fax: +49 6441 609-50
E-Mail: info@wiwa.de
Internet: www.wiwa.de

**WIWA Subsidiary USA**
107 N.Main St. • P.O.Box 398, Alger, OH 45812
Tel: +1-419-757-0141 • Fax: +1-419-549-5173 •
Toll Free: +1-855-757-0141
E-Mail: sales@wiwa.com
Internet: www.wiwausa.com

**WIWA Taicang Co.,Ltd.**
No.87 East Suzhou Rd. • Taicang City
Jiangsu Province 215400 • P.R.China
Tel: +86-512-5354-8858 • Fax: +86-512-5354-8859
E-Mail: info@wiwa-china.com
Internet: wiwa.com

© copyright 2008 WIWA Wilhelm Wagner GmbH Co.Kg