Materialausgang kpl.
Fluid outlet assembly
Sortie de matière complet

Bestell-Nr. • Order-No. • Référence: **0641920**
Serie • Serie • Série: **000**
Datum • Date • Date: **20.10.2015**

because it works

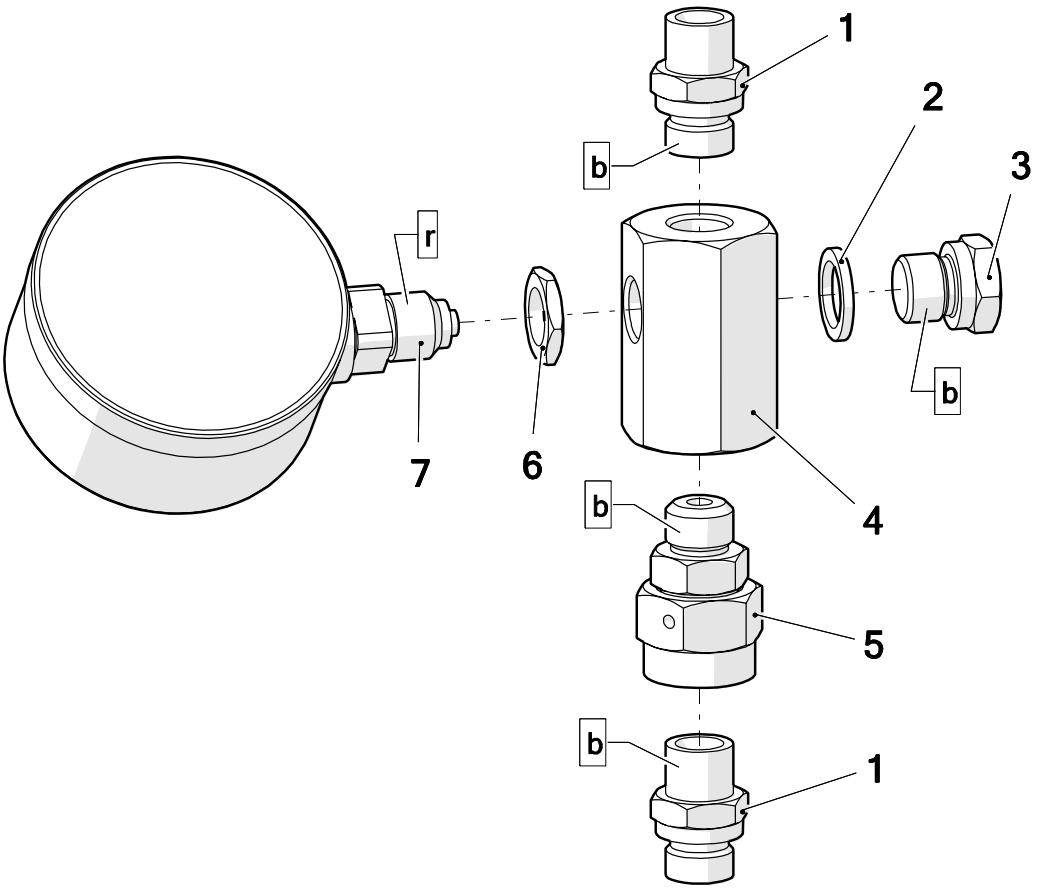

Pos.	Number	Qty.	V¹/D²/R³	Artikelbezeichnung	Part Description	Désignation des articles
1	0641906	2		Doppelnippel	male adaptor	raccord double male
2	0645159	1		Dichtung	gasket	joint
3	0631312	1		Verschlußschraube	screw plug	vis de fermeture
4	0641104	1		Verteiler	manifold	distributeur
5	0642093	1		Anschlußnippel	connecting nipple	nipple de connexion
6	0631610	1		Kontermutter	nut	écrou
7	0631359	1	V	Manometer	gauge	manometre

[1]V = Verschleißteile • Wear parts • Pièces d´usure usuelles
[2]D = Teile des Dichtungssatzes • Parts of seal kit • Pièces de kit de joints
[3]R = Teile des Reparatursatzes • Parts of repair kit • Pièces de kit de reparation

Pos.-Nr. in Klammern () sind keine Bestandteile dieser Baugruppe / items marked with () are not part of assembly shown / Les pièces entre paranthèses ne font pas partie du sous-groupe

Diese Zeichnung darf nicht kopiert, vervielfältigt oder dritten Personen zugänglich gemacht werden. Widerrechtliche Benutzung hat strafrechtliche Folgen. / This drawing should not be, in whole or in part, copied, distributed or used by or passed on as information to others for competition purposes or for whatever purposes without authorization. Unauthorized use is subject to prosecution.

Hauptsitz und Produktion / Headquarter & Production
WIWA Wilhelm Wagner GmbH & Co. KG
Gewerbestraße 1-3 • 35633 Lahnau, Germany
Tel: +49 6441 609-0 • Fax: +49 6441 609-50
E-Mail: info@wiwa.de
Internet: www.wiwa.de

WIWA LP
107 N.Main St. • P.O.Box 398, Alger, OH 45812
Tel: +1-419-549-5180 • Fax: +1-419-549-5173 •
Toll Free: +1-866-661-2139
E-Mail: jwold@wiwalp.com
Internet: www.wiwa.com

WIWA Taicang Co.,Ltd.
No.87 East Suzhou Rd. • Taicang City
Jiangsu Province 215400 • P.R.China
Tel: +86-512-5354-8858 • Fax: +86-512-5354-8859
E-Mail: info@wiwa-china.com
Internet: wiwa.com

© copyright 2008 WIWA Wilhelm Wagner GmbH Co.Kg

Materialausgang kpl.
Fluid outlet assembly
Sortie de matière complet

Bestell-Nr. • Order-No. • Référence: **0641920**
Serie • Serie • Série: **000**
Datum • Date • Date: **20.10.2015**

because it works

Sicherungsmittel / Thread sealant / produit d´etanchéite

Symbol / Symbol / Symbole	Beschreibung / Description / Description	Artikel / Bestell-Nr. Article / Order-No. L´article / Réferenz
r	schwach / light / leger	222 / 0000016
b	mittel / medium / leger	243 / 0000015
schw	mittel, Kunststoff-Stahl / medium, plastic-steel / medium, platique-acier (20ml)	480 / 0000107
g	hochfest / high-streng / hautesistance (50ml) hochfest für Cr/Ni-Teile / for Cr/Ni steel parts / pour partes fabriqué de Cr/Ni (50ml)	601 / 0000014 2701 / 0000303
p	Rohrdichtungspaste / pipe sealant / pâte d´étanchéité pour tuyaux(50ml)	225 / 0000017
a	Aktivator / activator / activateur (500ml) Aktivator für Kunststoffteile / activator for plastic parts / activateur pour pièces de plastique (10ml)	734 / 0000018 770 / 0000108
t	Gewindeband / threaded tape / ruban de filetage	/0000099
k	2K - Kleber / 2K - adhesive / 2K - adhésif	/0000414

Betriebsmittel / Machinery materials / Equipement de production

Symbol / Symbol / Symbole	Beschreibung / Description / Description	Artikel / Bestell-Nr. Article / Order-No. L´article / Réferenz
F	Fett, säurefrei / acid-free /sans acide	0000025
T	Trennmittel / release agent / agent séperateur bei Verarbeitung von Isozyanate / for application with isozyanate / pour l´application de l´isozyanate	0163333 0640651
M	Montagepaste (für R- und RS- Ausführung) / asembly paste (for verssion R or RS) / pâte d´assemblage (de version R et RS)	0000233
MS	Montagespray (für R- und RS- Ausführung) / asembly spray (for verssion R or RS) / aérosol d´assemblage (de version R et RS)	0000118

Hauptsitz und Produktion / Headquarter & Production
WIWA Wilhelm Wagner GmbH & Co. KG
Gewerbestraße 1-3 • 35633 Lahnau, Germany
Tel: +49 6441 609-0 • Fax: +49 6441 609-50
E-Mail: info@wiwa.de
Internet: www.wiwa.de

WIWA LP
107 N.Main St. • P.O.Box 398, Alger, OH 45812
Tel: +1-419-549-5180 • Fax: +1-419-549-5173 •
Toll Free: +1-866-661-2139
E-Mail: jwold@wiwalp.com
Internet: www.wiwa.com

WIWA Taicang Co.,Ltd.
No.87 East Suzhou Rd. • Taicang City
Jiangsu Province 215400 • P.R.China
Tel: +86-512-5354-8858 • Fax: +86-512-5354-8859
E-Mail: info@wiwa-china.com
Internet: wiwa.com

© copyright 2008 WIWA Wilhelm Wagner GmbH Co.Kg

Luftmotor mit 2 Motorachsen
Air motor with 2 motor axle
Moteur pneumatique
140/75 - ohne Feder

Bestell-Nr. • Order-No. • Référence: **0641916**
Serie • Serie • Série: **002**
Datum • Date • Date: **29.04.2020**

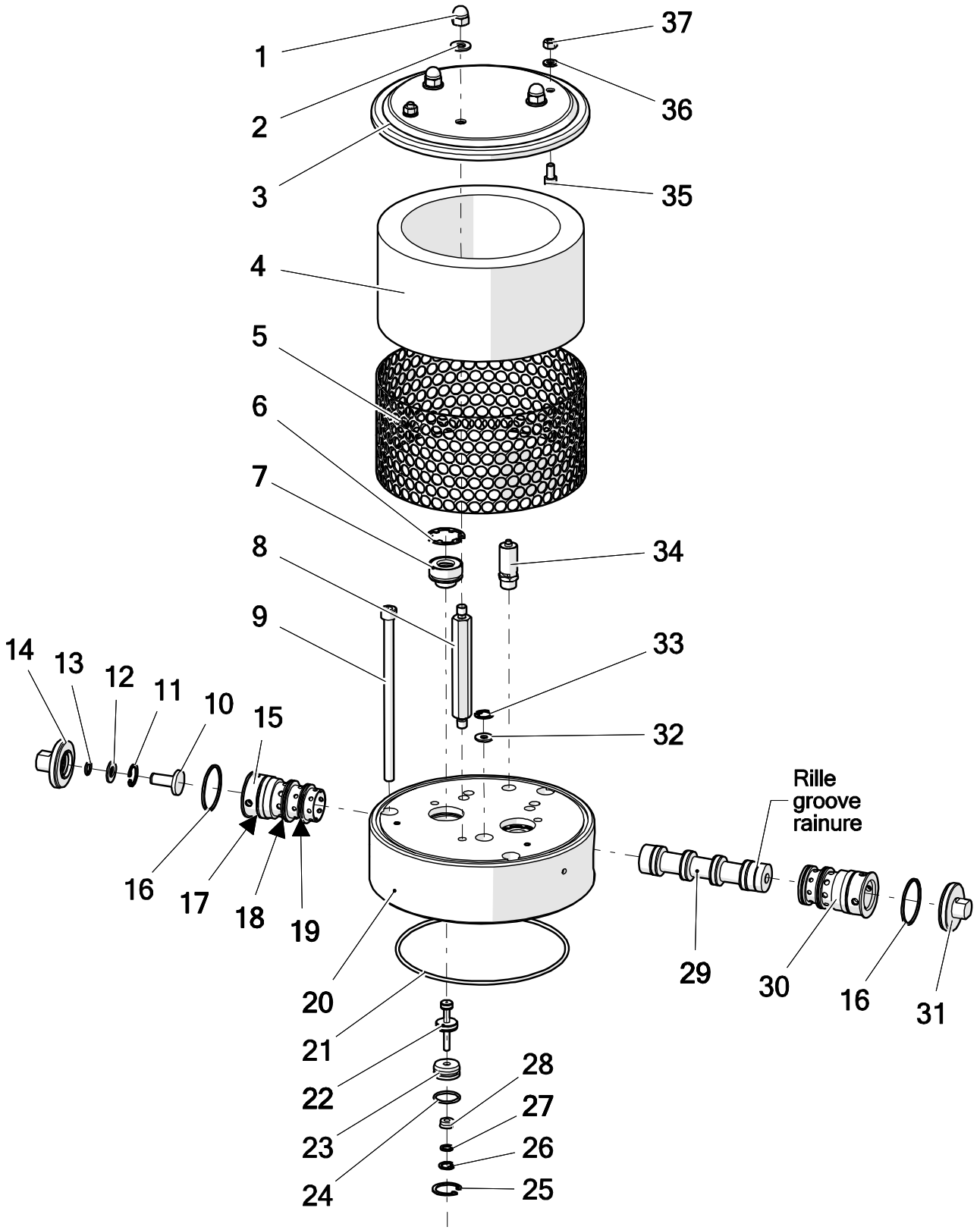

Pos.-Nr. in Klammern () sind keine Bestandteile dieser Baugruppe / items marked with () are not part of assembly shown / Les pièces entre paranthèses ne font pas partie du sous-groupe

Diese Zeichnung darf nicht kopiert, vervielfältigt oder dritten Personen zugänglich gemacht werden. Widerrechtliche Benutzung hat strafrechtliche Folgen. / This drawing should not be, in whole or in part, copied, distributed or used by or passed on as information to others for competition purposes or for whatever purposes without authorization. Unauthorized use is subject to prosecution.

Hauptsitz und Produktion / Headquarter & Production
WIWA Wilhelm Wagner GmbH & Co. KG
Gewerbestraße 1-3 • 35633 Lahnau, Germany
Tel: +49 6441 609-0 • Fax: +49 6441 609-50
E-Mail: info@wiwa.de
Internet: www.wiwa.de

WIWA Subsidiary USA
107 N.Main St. • P.O.Box 398, Alger, OH 45812
Tel: +1-419-757-0141 • Fax: +1-419-549-5173 •
Toll Free: +1-855-757-0141
E-Mail: sales@wiwa.com
Internet: www.wiwausa.com

© copyright WIWA Wilhelm Wagner GmbH Co.Kg

Luftmotor mit 2 Motorachsen
Air motor with 2 motor axle
Moteur pneumatique
140/75 - ohne Feder

Bestell-Nr. • Order-No. • Référence: **0641916**
Serie • Serie • Série: **002**
Datum • Date • Date: **29.04.2020**

Pos.	Number	Qty.	V¹/D²/R³	Artikelbezeichnung	Part Description	Désignation des articles
1	0475297	3		Hutmutter	nut	écrou
2	0460214	3		U-Scheibe	washer	rondelle
3	0639993	1		Deckel	cover	couvercle
4	0638527	1		Dämmplatte	dampening plate	plateau insonorisante
5	0638528	1		Lochblech	perforated steel sheet	tôle perforée
6	0473251	2		K-Ring	k-ring	bague K
7	0482625	2	V, D, R	Führungsbuchse kpl.	guide bush cpl.	coussinet cpl.
8	0639994	3		Abstandbolzen	spacer bolt	boulon de distance
9	0638538	3		Schraube	screw	vis
10	0638637	1		Bolzen	bolt	boulon
11	0629918	1		Sicherungsring	retaining ring	circlip
12	0638638	1		Scheibe	washer	rondelle
13	0631431	1	V, D, R	O-Ring	o-ring	joint torique
14	0638639	1		Gewindestopfen	threaded plug	bouchon fileté
15	0639116	1		Steuerzylinderhälfte	half section of control cylinder	moité de cylindre de contôle
16	0638636	2	V, D, R	Dichtung	seal ring	joint torique
17	0639119	2	V, D, R	O-Ring	o-ring	joint torique
18	0640228	2	V, D, R	O-Ring	o-ring	joint torique
19	0640227	2	V, D, R	O-Ring	o-ring	joint torique
20	0641046	1		Oberteil kpl.	upper part cpl.	partie supérieure
21	0311405	1	V, D, R	O-Ring	o-ring	joint torique
22	0638400	1	V, R	Stößel kpl.	plunger cpl.	plongeur cpl.
23	0638403	1		Buchse	bush	douille
24	0310182	1	V, D, R	O-Ring	o-ring	joint torique
25	0638402	1		Sicherungsring	retaining ring	circlip
26	0630714	1		Sicherungsring	retaining ring	circlip
27	0639376	1		Scheibe	washer	rondelle
28	0638404	1	V, D, R	Nutring	lip seal	joint
29	0638565	1	V, R	Steuerkolben kpl.	control piston cpl.	piston de contrôle cpl.
30	0639117	1		Steuerzylinderhälfte	half section of control cylinder	moité de cylindre de contôle
31	0638529	1		Gewindestopfen	threaded plug	bouchon filité
32	0638415	1		Scheibe	washer	rondelle
33	0630809	1		Sicherungsring	retaining ring	circlip
34	0611891	1		Sicherheitsventil	safety valve	soupape de sécurité
35	0460370	2		Schraube	screw	vis
36	0460591	2		U-Scheibe	washer	rondelle
37	0460184	2		Mutter	nut	écrou

Hauptsitz und Produktion / Headquarter & Production
WIWA Wilhelm Wagner GmbH & Co. KG
Gewerbestraße 1-3 • 35633 Lahnau, Germany
Tel: +49 6441 609-0 • Fax: +49 6441 609-50
E-Mail: info@wiwa.de
Internet: www.wiwa.de

WIWA Subsidiary USA
107 N.Main St. • P.O.Box 398, Alger, OH 45812
Tel: +1-419-757-0141 • Fax: +1-419-549-5173 •
Toll Free: +1-855-757-0141
E-Mail: sales@wiwa.com
Internet: www.wiwausa.com

© copyright WIWA Wilhelm Wagner GmbH Co.Kg

Luftmotor mit 2 Motorachsen
Air motor with 2 motor axle
Moteur pneumatique
140/75 - ohne Feder

Bestell-Nr. • Order-No. • Référence: **0641916**
Serie • Serie • Série: **002**
Datum • Date • Date: **29.04.2020**

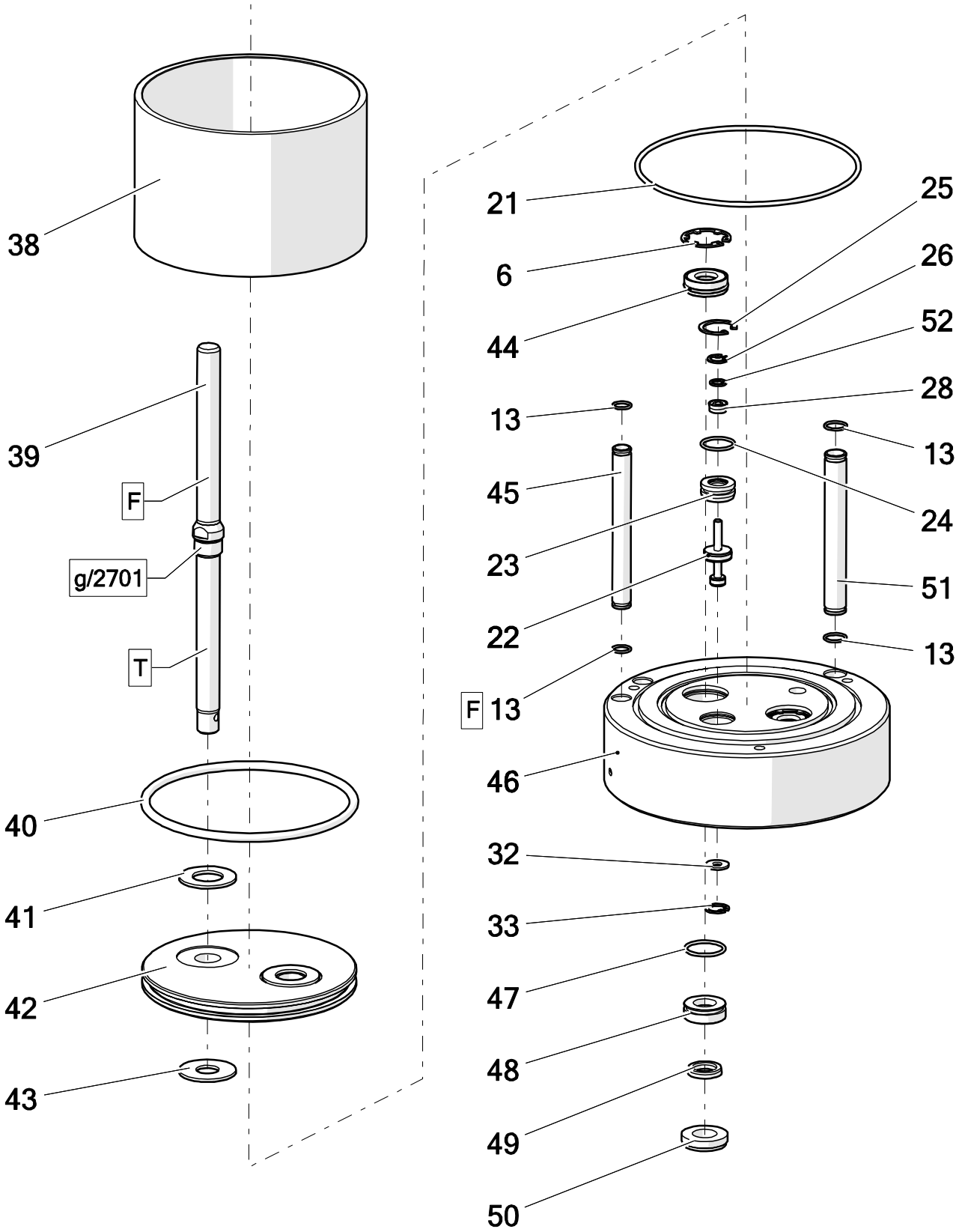

Hauptsitz und Produktion / Headquarter & Production
WIWA Wilhelm Wagner GmbH & Co. KG
Gewerbestraße 1-3 • 35633 Lahnau, Germany
Tel: +49 6441 609-0 • Fax: +49 6441 609-50
E-Mail: info@wiwa.de
Internet: www.wiwa.de

WIWA Subsidiary USA
107 N.Main St. • P.O.Box 398, Alger, OH 45812
Tel: +1-419-757-0141 • Fax: +1-419-549-5173 •
Toll Free: +1-855-757-0141
E-Mail: sales@wiwa.com
Internet: www.wiwausa.com

© copyright WIWA Wilhelm Wagner GmbH Co.Kg

Luftmotor mit 2 Motorachsen
Air motor with 2 motor axle
Moteur pneumatique
140/75 - ohne Feder

Bestell-Nr. • Order-No. • Référence: **0641916**
Serie • Serie • Série: **002**
Datum • Date • Date: **29.04.2020**

Pos.	Number	Qty.	V¹/D²/R³	Artikelbezeichnung	Part Description	Désignation des articles
6	0473251	2		K-Ring	k-ring	bague K
13	0631431	6	V, D, R	O-Ring	o-ring	joint torique
21	0311405	1	V, D, R	O-Ring	o-ring	joint torique
22	0638400	1	V, R	Stößel kpl.	plunger cpl.	plongeur cpl.
23	0638403	1		Buchse	bush	douille
24	0310182	1	V, D, R	O-Ring	o-ring	joint torique
25	0638402	1		Sicherungsring	retaining ring	circlip
26	0630714	1		Sicherungsring	retaining ring	circlip
28	0638404	1	V, D, R	Nutring	lip seal	joint
31	0630809	1		Sicherungsring	retaining ring	circlip
32	0638415	1		Scheibe	washer	rodelle
38	0475394	1	V	Zylinder	cylinder	cylindre
39	0641902	2	V	Motorachse	motor axle	axe de moteur
40	0311391	1	V, D, R	O-Ring	o-ring	joint torique
41	0638392	2	V, R	Dämpfungsscheibe	dampening spacer	rondelle insonorisante
42	0641050	1		Kolbenplatte	piston plate	plateau de piston
43	0638391	2	V, R	Dämpfungsscheibe	dampening spacer	rondelle insonorisante
44	0641058	2	V, D, R	Führungsbuchse kpl.	guide bush cpl.	coussinet cpl.
45	0638521	2		Belüftungsrohr	air inlet pipe	tube de prise d´air
46	0641048	1		Unterteil kpl.	bottom cpl.	partie inférieure
47	0651907	2	V, D, R	O-Ring	o-ring	joint torique
48	0656357	2	V, D, R	Führungsbuchse	guide bush	coussinet
49	0647983	2	V, D, R	Nutring	lip seal	joint
50	0656356	2		Gewindering	threaded ring	bague filetée
51	0638517	1		Belüftungsrohr	air inlet pipe	tube de prise d´air
52	0639376	1		Scheibe	washer	rodelle

Pos.	Number	Qty.	V¹/D²/R³	Artikelbezeichnung	Part Description	Désignation des articles
a	0641747	1	R	Dichtungssatz	seal kit	jeu de joints
b	0641748	1		Reparatursatz	repair kit	jeu de réparation

[1]V = Verschleißteile • Wear parts • Pièces d´usure usuelles
[2]D = Teile des Dichtungssatzes • Parts of seal kit • Pièces de kit de joints
[3]R = Teile des Reparatursatzes • Parts of repair kit • Pièces de kit de reparation

Hauptsitz und Produktion / Headquarter & Production
WIWA Wilhelm Wagner GmbH & Co. KG
Gewerbestraße 1-3 • 35633 Lahnau, Germany
Tel: +49 6441 609-0 • Fax: +49 6441 609-50
E-Mail: info@wiwa.de
Internet: www.wiwa.de

WIWA Subsidiary USA
107 N.Main St. • P.O.Box 398, Alger, OH 45812
Tel: +1-419-757-0141 • Fax: +1-419-549-5173 •
Toll Free: +1-855-757-0141
E-Mail: sales@wiwa.com
Internet: www.wiwausa.com

© copyright WIWA Wilhelm Wagner GmbH Co.Kg

Luftmotor mit 2 Motorachsen
Air motor with 2 motor axle
Moteur pneumatique
140/75 - ohne Feder

Bestell-Nr. • Order-No. • Référence: **0641916**
Serie • Serie • Série: **002**
Datum • Date • Date: **29.04.2020**

Sicherungsmittel / Thread sealant / produit d´etanchéite

Symbol / Symbol / Symbole	Beschreibung / Description / Description	Artikel / Bestell-Nr. Article / Order-No. L´article / Référenz
r	schwach / light / leger	222 / 0000016
b	mittel / medium / leger	243 / 0000015
schw	mittel, Kunststoff-Stahl / medium, plastic-steel / medium, platique-acier (20ml)	480 / 0000107
g	hochfest / high-streng / hautesistance (50ml) hochfest für Cr/Ni-Teile / for Cr/Ni steel parts / pour partes fabriqué de Cr/Ni (50ml)	601 / 0000014 2701 / 0000303
p	Rohrdichtungspaste / pipe sealant / pâte d´étanchéité pour tuyaux(50ml)	225 / 0000017
a	Aktivator / activator / activateur (500ml) Aktivator für Kunststoffteile / activator for plastic parts / activateur pour pièces de plastique (10ml)	734 / 0000018 770 / 0000108
t	Gewindeband / threaded tape / ruban de filetage	/0000099
k	2K - Kleber / 2K - adhesive / 2K - adhésif	/0000414

Betriebsmittel / Machinery materials / Equipement de production

Symbol / Symbol / Symbole	Beschreibung / Description / Description	Artikel / Bestell-Nr. Article / Order-No. L´article / Référenz
F	Fett, säurefrei / acid-free /sans acide	0000025
T	Trennmittel / release agent / agent séperateur bei Verarbeitung von Isozyanate / for application with isozyanate / pour l´application de l´isozyanate	0163333 0640651
M	Montagepaste (für R- und RS- Ausführung) / asembly paste (for verssion R or RS) / pâte d´assemblage (de version R et RS)	0000233
MS	Montagespray (für R- und RS- Ausführung) / asembly spray (for verssion R or RS) / aérosol d´assemblage (de version R et RS)	0000118

Hauptsitz und Produktion / Headquarter & Production
WIWA Wilhelm Wagner GmbH & Co. KG
Gewerbestraße 1-3 • 35633 Lahnau, Germany
Tel: +49 6441 609-0 • Fax: +49 6441 609-50
E-Mail: info@wiwa.de
Internet: www.wiwa.de

WIWA Subsidiary USA
107 N.Main St. • P.O.Box 398, Alger, OH 45812
Tel: +1-419-757-0141 • Fax: +1-419-549-5173 •
Toll Free: +1-855-757-0141
E-Mail: sales@wiwa.com
Internet: www.wiwausa.com

© copyright WIWA Wilhelm Wagner GmbH Co.Kg

WIWA • Gewerbestr. 1 – 3 • 35633 Lahnau, Germany
Tel. +49 (0) 64 41-6 09-0 • Fax +49 (0) 64 41-6 09-50
E-mail: info@wiwa.de • Internet: www.wiwa.de

Druckregler kpl. • Air Regulator • Regulateur d´air:

Bestell-Nr. • Order-No. • Référence: **0640486** Serie • Serie • Série: **000** Akt.: **03.00**

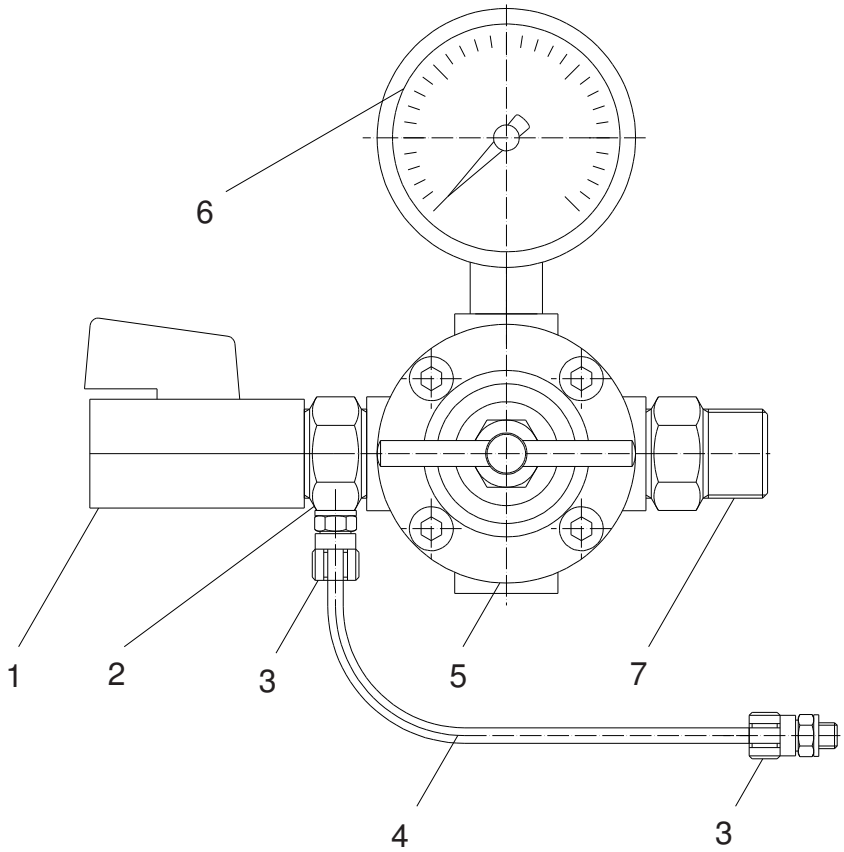

Pos. Pos. Code	Best.-Nr. Order No. Référence	Stück Pieces Pièce	V[1]/D[2]/R[3]	Artikelbezeichnung	Part Description	Désignation des articles
01	0640483	1		Kugelhahn	high pressure valve	robinet à boisseau spherique
02	0640484	1		Doppelnippel	male adaptor	raccord double mâle
03	0489670	2		Verschraubung	connecting adaptor	raccord
04	0489689	1		Druckluftschlauch	compressed air hose	flexible à l´air comprimé
05	0498459	1		Druckregler	air regulator	régulator d´air
06	0602485	1		Manometer	gauge	manométre
07	0484970	1		Doppelnippel	male adaptor	raccord double mâle

[1]V = Verschleißteile • Wear parts • Pièces d'usure usuelles
[2]D = Teile des Dichtungssatzes • Parts of seal kit • Pièces de kit de joints
[3]R = Teile des Reparatursatzes • Parts of repair kit • Pièces de kit de reparation

■ = Sicherungsmittel 50 ml • Engineering adhesive 50 ml • Colle industrielle 50 ml Best.-Nr. 0000015
□ = Schmiermittel (säurefreies Fett) • Lubrication grease (acid-free) Matiére graisse (sans acide) Best.-Nr. 0000025

Pos.- Nr. in Klammern () sind keine Bestandteile dieser Baugruppe • Items marked thus () are not part of assembly shown • Les pièces entre paranthéses ne font pas partie du sous-groupe

Diese Zeichnung darf nicht kopiert, vervielfältigt oder dritten Personen zugänglich gemacht werden. Widerrechtliche Benutzung hat strafrechtliche Folgen. • This drawing should not be, in whole or in part, copied, distributed or be used by or passed on as information to others for competition purposes or for whatever purposes without the authorization of WIWA. Unauthorized use is subject to prosecution.

© Copyright 2002 WIWA Wilhelm Wagner GmbH & Co. KG