Luftmotor mit 2 Motorachsen
Air motor with 2 motor axle
Moteur pneumatique
140/75 - ohne Feder

Bestell-Nr. • Order-No. • Référence: **0641916**
Serie • Serie • Série: **002**
Datum • Date • Date: **29.04.2020**

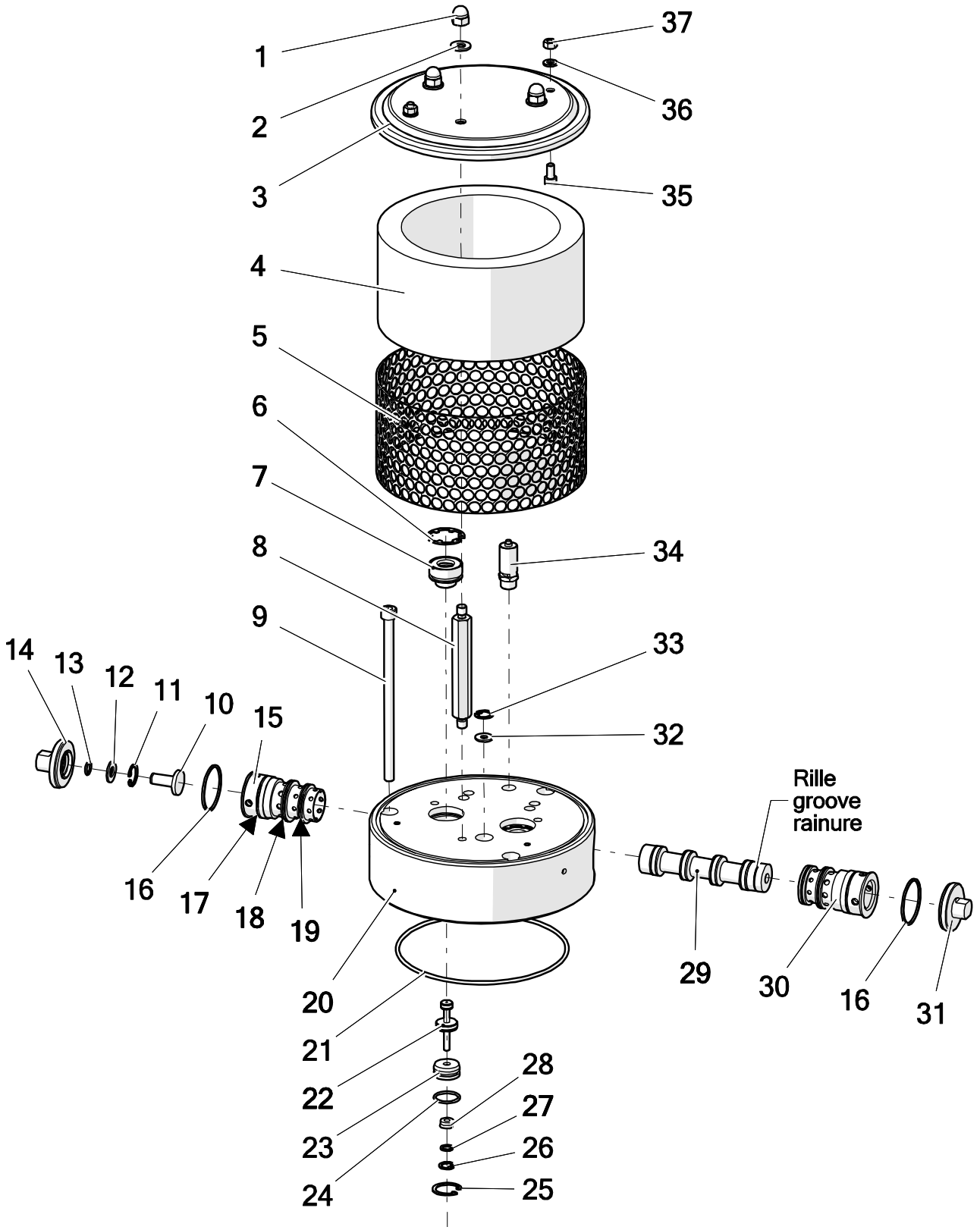

Pos.-Nr. in Klammern () sind keine Bestandteile dieser Baugruppe / items marked with () are not part of assembly shown / Les pièces entre paranthèses ne font pas partie du sous-groupe

Diese Zeichnung darf nicht kopiert, vervielfältigt oder dritten Personen zugänglich gemacht werden. Widerrechtliche Benutzung hat strafrechtliche Folgen. / This drawing should not be, in whole or in part, copied, distributed or used by or passed on as information to others for competition purposes or for whatever purposes without authorization. Unauthorized use is subject to prosecution.

Hauptsitz und Produktion / Headquarter & Production
WIWA Wilhelm Wagner GmbH & Co. KG
Gewerbestraße 1-3 • 35633 Lahnau, Germany
Tel: +49 6441 609-0 • Fax: +49 6441 609-50
E-Mail: info@wiwa.de
Internet: www.wiwa.de

WIWA Subsidiary USA
107 N.Main St. • P.O.Box 398, Alger, OH 45812
Tel: +1-419-757-0141 • Fax: +1-419-549-5173 •
Toll Free: +1-855-757-0141
E-Mail: sales@wiwa.com
Internet: www.wiwausa.com

© copyright WIWA Wilhelm Wagner GmbH Co.Kg

Luftmotor mit 2 Motorachsen
Air motor with 2 motor axle
Moteur pneumatique
140/75 - ohne Feder

Bestell-Nr. • Order-No. • Référence: **0641916**
Serie • Serie • Série: **002**
Datum • Date • Date: **29.04.2020**

Pos.	Number	Qty.	V¹/D²/R³	Artikelbezeichnung	Part Description	Désignation des articles
1	0475297	3		Hutmutter	nut	écrou
2	0460214	3		U-Scheibe	washer	rondelle
3	0639993	1		Deckel	cover	couvercle
4	0638527	1		Dämmplatte	dampening plate	plateau insonorisante
5	0638528	1		Lochblech	perforated steel sheet	tôle perforée
6	0473251	2		K-Ring	k-ring	bague K
7	0482625	2	V, D, R	Führungsbuchse kpl.	guide bush cpl.	coussinet cpl.
8	0639994	3		Abstandbolzen	spacer bolt	boulon de distance
9	0638538	3		Schraube	screw	vis
10	0638637	1		Bolzen	bolt	boulon
11	0629918	1		Sicherungsring	retaining ring	circlip
12	0638638	1		Scheibe	washer	rondelle
13	0631431	1	V, D, R	O-Ring	o-ring	joint torique
14	0638639	1		Gewindestopfen	threaded plug	bouchon fileté
15	0639116	1		Steuerzylinderhälfte	half section of control cylinder	moité de cylindre de contôle
16	0638636	2	V, D, R	Dichtung	seal ring	joint torique
17	0639119	2	V, D, R	O-Ring	o-ring	joint torique
18	0640228	2	V, D, R	O-Ring	o-ring	joint torique
19	0640227	2	V, D, R	O-Ring	o-ring	joint torique
20	0641046	1		Oberteil kpl.	upper part cpl.	partie supérieure
21	0311405	1	V, D, R	O-Ring	o-ring	joint torique
22	0638400	1	V, R	Stößel kpl.	plunger cpl.	plongeur cpl.
23	0638403	1		Buchse	bush	douille
24	0310182	1	V, D, R	O-Ring	o-ring	joint torique
25	0638402	1		Sicherungsring	retaining ring	circlip
26	0630714	1		Sicherungsring	retaining ring	circlip
27	0639376	1		Scheibe	washer	rondelle
28	0638404	1	V, D, R	Nutring	lip seal	joint
29	0638565	1	V, R	Steuerkolben kpl.	control piston cpl.	piston de contrôle cpl.
30	0639117	1		Steuerzylinderhälfte	half section of control cylinder	moité de cylindre de contôle
31	0638529	1		Gewindestopfen	threaded plug	bouchon filité
32	0638415	1		Scheibe	washer	rondelle
33	0630809	1		Sicherungsring	retaining ring	circlip
34	0611891	1		Sicherheitsventil	safety valve	soupape de sécurité
35	0460370	2		Schraube	screw	vis
36	0460591	2		U-Scheibe	washer	rondelle
37	0460184	2		Mutter	nut	écrou

Hauptsitz und Produktion / Headquarter & Production
WIWA Wilhelm Wagner GmbH & Co. KG
Gewerbestraße 1-3 • 35633 Lahnau, Germany
Tel: +49 6441 609-0 • Fax: +49 6441 609-50
E-Mail: info@wiwa.de
Internet: www.wiwa.de

WIWA Subsidiary USA
107 N.Main St. • P.O.Box 398, Alger, OH 45812
Tel: +1-419-757-0141 • Fax: +1-419-549-5173 •
Toll Free: +1-855-757-0141
E-Mail: sales@wiwa.com
Internet: www.wiwausa.com

© copyright WIWA Wilhelm Wagner GmbH Co.Kg

Luftmotor mit 2 Motorachsen
Air motor with 2 motor axle
Moteur pneumatique
140/75 - ohne Feder

Bestell-Nr. • Order-No. • Référence: **0641916**
Serie • Serie • Série: **002**
Datum • Date • Date: **29.04.2020**

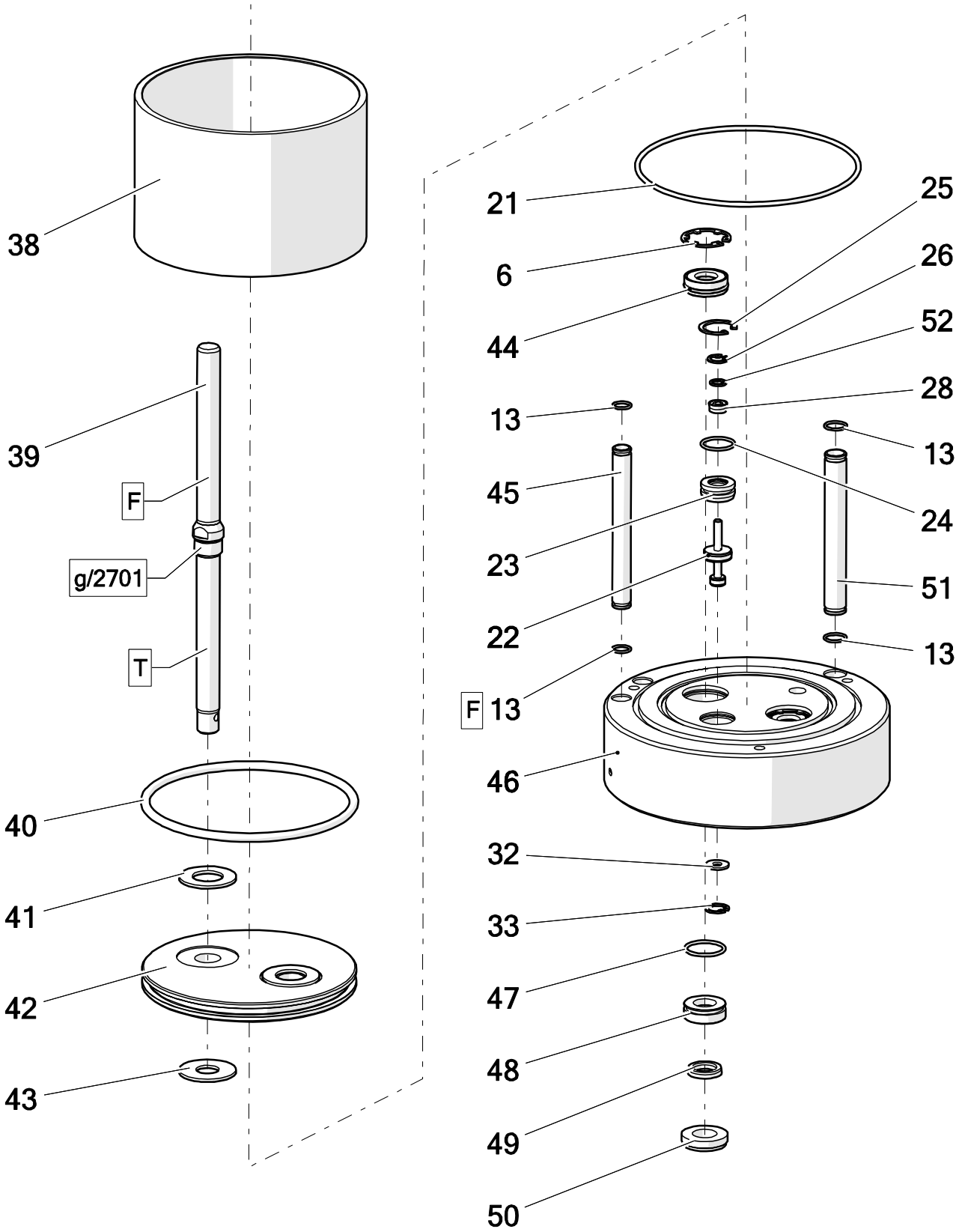

Hauptsitz und Produktion / Headquarter & Production
WIWA Wilhelm Wagner GmbH & Co. KG
Gewerbestraße 1-3 • 35633 Lahnau, Germany
Tel: +49 6441 609-0 • Fax: +49 6441 609-50
E-Mail: info@wiwa.de
Internet: www.wiwa.de

WIWA Subsidiary USA
107 N.Main St. • P.O.Box 398, Alger, OH 45812
Tel: +1-419-757-0141 • Fax: +1-419-549-5173 •
Toll Free: +1-855-757-0141
E-Mail: sales@wiwa.com
Internet: www.wiwausa.com

© copyright WIWA Wilhelm Wagner GmbH Co.Kg

Luftmotor mit 2 Motorachsen
Air motor with 2 motor axle
Moteur pneumatique
140/75 - ohne Feder

Bestell-Nr. • Order-No. • Référence: **0641916**
Serie • Serie • Série: **002**
Datum • Date • Date: **29.04.2020**

Pos.	Number	Qty.	V¹/D²/R³	Artikelbezeichnung	Part Description	Désignation des articles
6	0473251	2		K-Ring	k-ring	bague K
13	0631431	6	V, D, R	O-Ring	o-ring	joint torique
21	0311405	1	V, D, R	O-Ring	o-ring	joint torique
22	0638400	1	V, R	Stößel kpl.	plunger cpl.	plongeur cpl.
23	0638403	1		Buchse	bush	douille
24	0310182	1	V, D, R	O-Ring	o-ring	joint torique
25	0638402	1		Sicherungsring	retaining ring	circlip
26	0630714	1		Sicherungsring	retaining ring	circlip
28	0638404	1	V, D, R	Nutring	lip seal	joint
31	0630809	1		Sicherungsring	retaining ring	circlip
32	0638415	1		Scheibe	washer	rodelle
38	0475394	1	V	Zylinder	cylinder	cylindre
39	0641902	2	V	Motorachse	motor axle	axe de moteur
40	0311391	1	V, D, R	O-Ring	o-ring	joint torique
41	0638392	2	V, R	Dämpfungsscheibe	dampening spacer	rondelle insonorisante
42	0641050	1		Kolbenplatte	piston plate	plateau de piston
43	0638391	2	V, R	Dämpfungsscheibe	dampening spacer	rondelle insonorisante
44	0641058	2	V, D, R	Führungsbuchse kpl.	guide bush cpl.	coussinet cpl.
45	0638521	2		Belüftungsrohr	air inlet pipe	tube de prise d´air
46	0641048	1		Unterteil kpl.	bottom cpl.	partie inférieure
47	0651907	2	V, D, R	O-Ring	o-ring	joint torique
48	0656357	2	V, D, R	Führungsbuchse	guide bush	coussinet
49	0647983	2	V, D, R	Nutring	lip seal	joint
50	0656356	2		Gewindering	threaded ring	bague filetée
51	0638517	1		Belüftungsrohr	air inlet pipe	tube de prise d´air
52	0639376	1		Scheibe	washer	rodelle

Pos.	Number	Qty.	V¹/D²/R³	Artikelbezeichnung	Part Description	Désignation des articles
a	0641747	1	R	Dichtungssatz	seal kit	jeu de joints
b	0641748	1		Reparatursatz	repair kit	jeu de réparation

[1]V = Verschleißteile • Wear parts • Pièces d´usure usuelles
[2]D = Teile des Dichtungssatzes • Parts of seal kit • Pièces de kit de joints
[3]R = Teile des Reparatursatzes • Parts of repair kit • Pièces de kit de reparation

Hauptsitz und Produktion / Headquarter & Production
WIWA Wilhelm Wagner GmbH & Co. KG
Gewerbestraße 1-3 • 35633 Lahnau, Germany
Tel: +49 6441 609-0 • Fax: +49 6441 609-50
E-Mail: info@wiwa.de
Internet: www.wiwa.de

WIWA Subsidiary USA
107 N.Main St. • P.O.Box 398, Alger, OH 45812
Tel: +1-419-757-0141 • Fax: +1-419-549-5173 •
Toll Free: +1-855-757-0141
E-Mail: sales@wiwa.com
Internet: www.wiwausa.com

© copyright WIWA Wilhelm Wagner GmbH Co.Kg

Luftmotor mit 2 Motorachsen
Air motor with 2 motor axle
Moteur pneumatique
140/75 - ohne Feder

Bestell-Nr. • Order-No. • Référence: **0641916**
Serie • Serie • Série: **002**
Datum • Date • Date: **29.04.2020**

Sicherungsmittel / Thread sealant / produit d´etanchéite

Symbol / Symbol / Symbole	Beschreibung / Description / Description	Artikel / Bestell-Nr. Article / Order-No. L´article / Référenz
r	schwach / light / leger	222 / 0000016
b	mittel / medium / leger	243 / 0000015
schw	mittel, Kunststoff-Stahl / medium, plastic-steel / medium, platique-acier (20ml)	480 / 0000107
g	hochfest / high-streng / hautesistance (50ml) hochfest für Cr/Ni-Teile / for Cr/Ni steel parts / pour partes fabriqué de Cr/Ni (50ml)	601 / 0000014 2701 / 0000303
p	Rohrdichtungspaste / pipe sealant / pâte d´étanchéité pour tuyaux(50ml)	225 / 0000017
a	Aktivator / activator / activateur (500ml) Aktivator für Kunststoffteile / activator for plastic parts / activateur pour pièces de plastique (10ml)	734 / 0000018 770 / 0000108
t	Gewindeband / threaded tape / ruban de filetage	/0000099
k	2K - Kleber / 2K - adhesive / 2K - adhésif	/0000414

Betriebsmittel / Machinery materials / Equipement de production

Symbol / Symbol / Symbole	Beschreibung / Description / Description	Artikel / Bestell-Nr. Article / Order-No. L´article / Référenz
F	Fett, säurefrei / acid-free /sans acide	0000025
T	Trennmittel / release agent / agent séperateur bei Verarbeitung von Isozyanate / for application with isozyanate / pour l´application de l´isozyanate	0163333 0640651
M	Montagepaste (für R- und RS- Ausführung) / asembly paste (for verssion R or RS) / pâte d´assemblage (de version R et RS)	0000233
MS	Montagespray (für R- und RS- Ausführung) / asembly spray (for verssion R or RS) / aérosol d´assemblage (de version R et RS)	0000118

Hauptsitz und Produktion / Headquarter & Production
WIWA Wilhelm Wagner GmbH & Co. KG
Gewerbestraße 1-3 • 35633 Lahnau, Germany
Tel: +49 6441 609-0 • Fax: +49 6441 609-50
E-Mail: info@wiwa.de
Internet: www.wiwa.de

WIWA Subsidiary USA
107 N.Main St. • P.O.Box 398, Alger, OH 45812
Tel: +1-419-757-0141 • Fax: +1-419-549-5173 •
Toll Free: +1-855-757-0141
E-Mail: sales@wiwa.com
Internet: www.wiwausa.com

© copyright WIWA Wilhelm Wagner GmbH Co.Kg

Materialpumpe
Material Pump
Section fluide
HD 43/75

Bestell-Nr. • Order-No.• Référence: **0641911**
Serie • Serie • Série: **002**
Datum • Date • Date: **26.09.16**

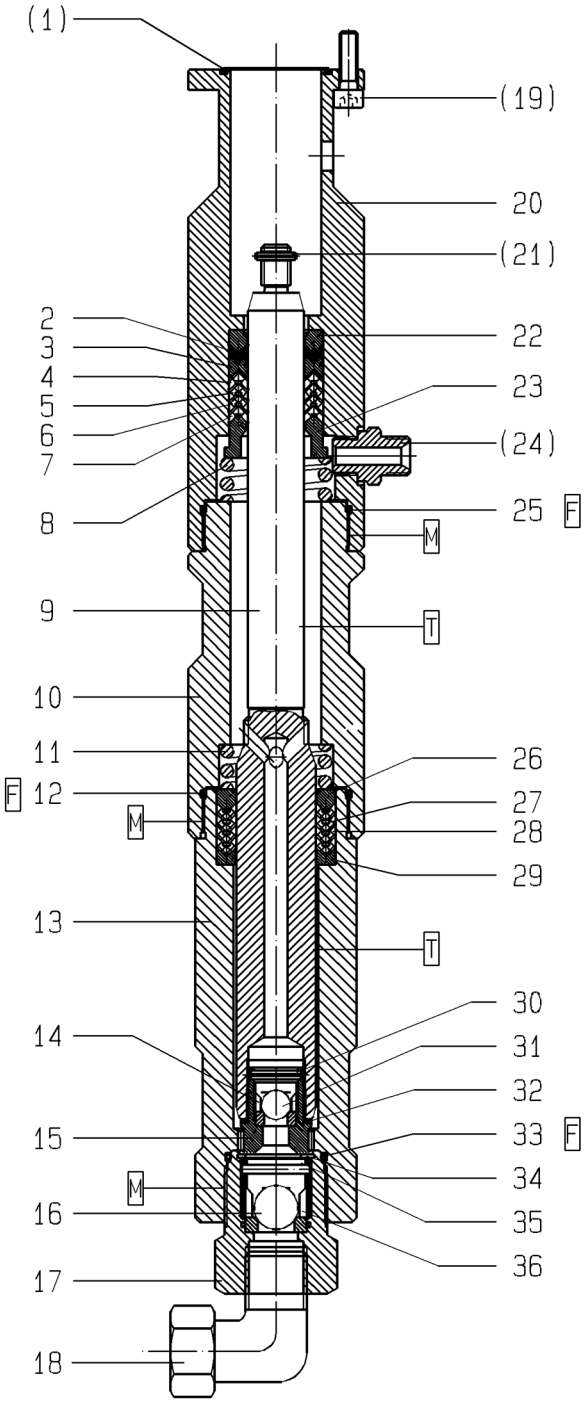

Bild:0641911E_.tif PL:

Pos.-Nr. in Klammern ( ) sind keine Bestandteile dieser Baugruppe / items marked with ( ) are not part of assembly shown / Les pièces entre paranthèses ne font pas partie du sous-groupe

Diese Zeichnung darf nicht kopiert, vervielfältigt oder dritten Personen zugänglich gemacht werden. Widerrechtliche Benutzung hat strafrechtliche Folgen. / This drawing should not be, in whole or in part, copied, distributed or be used by or passed on as information to others for competition purposes or for whatever purposes without authorization. Unauthorized use is subject to prosecution.

Hauptsitz und Produktion / Headquarter & Production:
WIWA Wilhelm Wagner GmbH & Co. KG
Gewerbestraße 1-3 • 35633 Lahnau, Germany
Tel.: +49 6441 609-0 • Fax: +49 6441 609-50
E-mail: info@wiwa.de
Internet: www.wiwa.de

WIWA LP
107 N.Main St.• P.O.Box 398,Alger,OH 45812
Tel:+1-419-549-5180 • Fax:+1-419-549-5173 •
Toll Free: +1-866-661-2139
E-mail: jwold@wiwalp.com
Internet: www.wiwa.com

WIWA Taicang Co.,Ltd.
No.87 East Suzhou Rd. • Taicang City
Jiangsu Province 215400 • P.R.China
Tel:+86-512-5354-8858•Fax:+86-512-5354-8859
E-mail: info@wiwa-china.com
Internet: www.wiwa.com

© copyright 2008 WIWA Wilhelm Wagner GmbH Co.KG

Materialpumpe
Material Pump
Section fluide
HD 43/75

Bestell-Nr. • Order-No.• Référence: **0641911**
Serie • Serie • Série: **002**
Datum • Date • Date: **26.09.16**

Pos. Pos. Code	Bestell-Nr. Order-No. Référence	Stück Pieces Pièce	V[1] / D[2] / R[3]	Artikelbezeichnung	Part Déscription	Désignation des articles
(1.)	0630514	1	D, R	O-Ring	o-ring	joint torique
	0641929	1	V, R	Packung bestehend aus Pos: 2 - 7	packing consiting of pos: 2 - 7	joint consitant pos: 2 - 7
2.	0634532	1	V, R	Manschette -SDM-	packing ring -SDM-	joint en -SDM-
3.	0633805	1	R	Doppelsattelring	dual saddle ring	bague de retenue double
4.	0634530	1	V, R	Manschette	packing ring	joint
5.	0634532	1	V, R	Manschette -SDM-	packing ring -SDM-	joint en -SDM-
6.	0634530	1	V, R	Manschette	packing ring	joint
7.	0634532	1	V, R	Manschette -SDM-	packing ring -SDM-	joint en -SDM-
8.	0634463	1		Druckfeder	spring	ressort
9.	0641900	1	V	Doppelkolben	dual piston	piston double
10.	0642007	1		Federgehäuse	spring housing	logement de ressort
11.	0634463	1		Druckfeder	spring	ressort
12.	0640147	1	D, R	Dichtring	gasket	joint
13.	0642008	1		Druckzylinder	pressure cylinder	cylindre de pression
14.	0606308	1		Kugelführung	ball guide	guidage de bille
15.	0214817	1	V	Ventilgehäuse, kpl -KV-	valve housing assy.	corps de vanne, cpl.
16.	0638782	1	V, R	Kugel	ball	bille
17.	0646683	1	V	Ventilgehäuse, kpl. -BV-	valve housing, assy.	corps de vanne, cpl.
18.	0641905	1		Winkel-Einschraubver-schraubung	angle screw	raccord à vis coudé
(19.)	0460508	4		Schraube	screw	vis
20.	0642005	1		Hochdruckkopf	high pressure head	tête à haute pression
(21.)	0460133	1	R	Spannhülse	tension	goupille
22.	0633806	1		Gegenring	counter ring	contre-anneau
23.	0634466	1		Gegenring	counter ring	contre-anneau
(24.)	0641906	1		Doppelnippel	male adaptor	raccord double mâle
25.	0640147	1	D, R	Dichtring	gasket	joint
26.	0633807	1		Gegenring	counter ring	contre-anneau
	0641930	1	V, R	Manschettensatz, Pos: 27+28	packing ring set, pos: 27+28	jeu de joints, pos: 27+28
27.	0634531	2	V, R	Manschette -SDM-	packing ring -SDM-	joint en -SDM-
28.	0634529	2	V, R	Manschette	packing ring	joint
29.	0634469	1		Sattelring	saddle ring	bague de retenue
30.	0460052	1	V, R	Spannhülse	tension	goupille
31.	0638781	1	V, R	Kugel	ball	bille
32.	0641436	1	D, R	Dichtung	gasket	joint
33.	0640558	1	D, R	O-Ring	o-ring	joint torique
34.	0638753	1		S-Ring	retaining ring	circlip
35.	0481394	1	V	Zylinderstift	cylindrical pin	gouipille cylindrique
36.	0604615	1		Kugelführung	ball guide	guidage de bille

Hauptsitz und Produktion / Headquarter & Production:
WIWA Wilhelm Wagner GmbH & Co. KG
Gewerbestraße 1-3 • 35633 Lahnau, Germany
Tel.: +49 6441 609-0 • Fax: +49 6441 609-50
E-mail: info@wiwa.de
Internet: www.wiwa.de

WIWA LP
107 N.Main St.• P.O.Box 398,Alger,OH 45812
Tel:+1-419-549-5180 • Fax:+1-419-549-5173 •
Toll Free: +1-866-661-2139
E-mail: jwold@wiwalp.com
Internet: www.wiwa.com

WIWA Taicang Co.,Ltd.
No.87 East Suzhou Rd. • Taicang City
Jiangsu Province 215400 • P.R.China
Tel:+86-512-5354-8858•Fax:+86-512-5354-8859
E-mail: info@wiwa-china.com
Internet: www.wiwa.com

© copyright 2008 WIWA Wilhelm Wagner GmbH Co.KG

Materialpumpe
Material Pump
Section fluide
HD 43/75

Bestell-Nr. • Order-No.• Référence: **0641911**
Serie • Serie • Série: **002**
Datum • Date • Date: **26.09.16**

Pos. Pos. Code (Forts.)	Bestell-Nr. Order-No. Référence	Stück Pieces Pièce	V[1] / D[2] / R[3]	Artikelbezeichnung	Part Déscription	Désignation des articles
	0641931		R	Dichtungssatz	seal kit	jeu de joints
	0641932			Reparatursatz	repair kit	jeu de réparation
				optional erhältlich:	**optionally available:**	**disponible optionalement:**
				Manschetten oben, Pos.2,4-7	packing ring upper, pos.2,4-7	joints supérieures, pos.2,4-7
	0633779		V	Manschette Teflon, schwarz	packing ring Teflon, black	joint en Teflon, noir
	0634479		V	Manschette Teflon, weiss	packing ring Teflon, withe	joint en Teflon, blanc
				Manschetten unten, Pos. 27+28	packing ring, pos. 27+28	joints inférieures, pos. 27+28
	0633778		V	Manschette Teflon, schwarz	packing ring Teflon, black	joint en Teflon, noir
	0634478		V	Manschette Teflon, weiss	packing ring Teflon, withe	joint en Teflon, blanc
	0653066			Reparatursatz (Manschetten Teflon,schwarz)	repair kit (packing ring,teflon black)	kit de réparation (joint en teflon,noir)
				ohne Abbildung	not illustrated	sans illustration
	0649115	1		Verschlußstopfen	vent plug	bouchon de fermeture

[1]V= Verschleißteile • Wear parts • Pièces d'usure usuelles
[2]D= Teile des Dichtungssatzes • Parts of seal kit • Pièces de kit de joints
[3]R= Teile des Reparatursatzes • Parts of repair kit • Pièces de kit de reparation
[3]R_G = Teile des Reparatursatzes, groß • Parts of repair kit, big • Pièces de kit de reparation grand
[3]R_K = Teile des Reparatursatzes, klein • Parts of repair kit, small • Pièces de kit de reparation, petit

Sicherungsmittel / Thread sealant / produit d'etanchéite

Symbol / Symbol / Symbole	Beschreibung / Description / Description	Artikel / Bestell-Nr. Article / Order-No. L'article / Réferenz
r	schwach / light / leger (50 ml)	222 / 0000016
b	mittel / medium / medium (50 ml)	243 / 0000015
schw	mittel, Kunststoff-Stahl / medium, plastic-steel / medium, plastique-acier (20 ml)	480 / 0000107
g	hochfest / high-streng / hautesistance (50 ml) hochfest für Cr/Ni-Teile / for Cr/Ni steel parts / pour partes fabriqué de Cr/Ni (50 ml)	601 / 0000014 2701 / 0000303
p	Rohrdichtungspaste / pipe sealant / pâte d'étanchéité pour tuyaux (50 ml)	225 / 0000017
a	Aktivator / activator / activateur (500 ml) Aktivator für Kunststoffteile / activator for plastic parts / activateur pour pièces de plastique (10 ml)	734 / 0000018 770 / 0000108
t	Gewindeband / threaded tape / ruban de filetage	/ 0000099
k	2K - Kleber / 2K - adhesive / 2K - adhésif	/ 0000414

Betriebsmittel / Machinery materials / Équipement de production

Symbol / Symbol / Symbole	Beschreibung / Description / Description	Bestell-Nr. Order-No. Réferenz
F	Fett, säurefrei / acid-free / sans acide	0000025
T	Trennmittel / release agent / agent séparateur bei Verarbeitung von Isozyanat / for application with isozyanate / pour l'application de l'isozyanate	0163333 0640651
M	Montagepaste (für R- und RS-Ausführung) / assembly paste (for version R or RS) / pâte d'assemblage (de version R et RS)	0000233
MS	Montagespray (für R- und RS-Ausführung) / assembly spray (for version R or RS) / aérosol d'assemblage (de version R et RS)	0000118

Hauptsitz und Produktion / Headquarter & Production:
WIWA Wilhelm Wagner GmbH & Co. KG
Gewerbestraße 1-3 • 35633 Lahnau, Germany
Tel.: +49 6441 609-0 • Fax: +49 6441 609-50
E-mail: info@wiwa.de
Internet: www.wiwa.de

WIWA LP
107 N.Main St.• P.O.Box 398,Alger,OH 45812
Tel:+1-419-549-5180 • Fax:+1-419-549-5173 •
Toll Free: +1-866-661-2139
E-mail: jwold@wiwalp.com
Internet: www.wiwa.com

WIWA Taicang Co.,Ltd.
No.87 East Suzhou Rd. • Taicang City
Jiangsu Province 215400 • P.R.China
Tel:+86-512-5354-8858•Fax:+86-512-5354-8859
E-mail: info@wiwa-china.com
Internet: www.wiwa.com

© copyright 2008 WIWA Wilhelm Wagner GmbH Co.KG

Materialpumpe
Material Pump
Section fluide
HD 43/75

Bestell-Nr. • Order-No.• Référence: **0643537**
Serie • Serie • Série: **000**
Datum • Date • Date: **26.09.16**

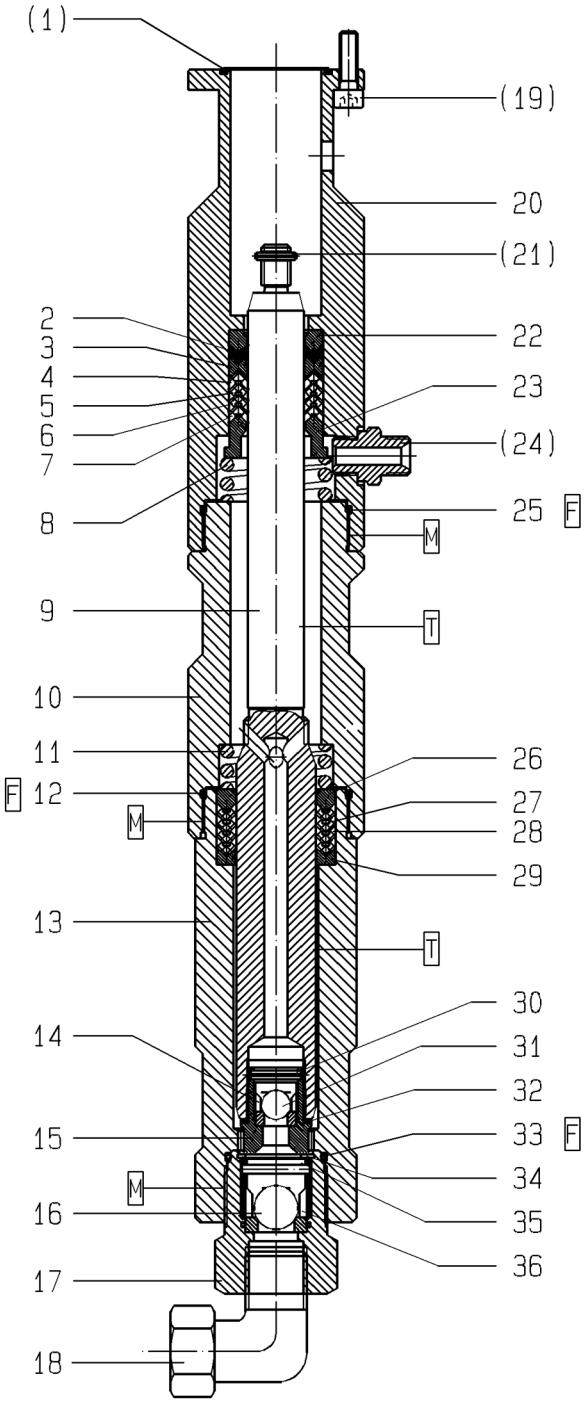

Bild:0641911E_.tif PL:

Pos.-Nr. in Klammern ( ) sind keine Bestandteile dieser Baugruppe / items marked with ( ) are not part of assembly shown / Les pièces entre paranthèses ne font pas partie du sous-groupe

Diese Zeichnung darf nicht kopiert, vervielfältigt oder dritten Personen zugänglich gemacht werden. Widerrechtliche Benutzung hat strafrechtliche Folgen. / This drawing should not be, in whole or in part, copied, distributed or be used by or passed on as information to others for competition purposes or for whatever purposes without authorization. Unauthorized use is subject to prosecution.

Hauptsitz und Produktion / Headquarter & Production:
WIWA Wilhelm Wagner GmbH & Co. KG
Gewerbestraße 1-3 • 35633 Lahnau, Germany
Tel.: +49 6441 609-0 • Fax: +49 6441 609-50
E-mail: info@wiwa.de
Internet: www.wiwa.de

WIWA LP
107 N.Main St.• P.O.Box 398,Alger,OH 45812
Tel:+1-419-549-5180 • Fax:+1-419-549-5173 •
Toll Free: +1-866-661-2139
E-mail: jwold@wiwalp.com
Internet: www.wiwa.com

WIWA Taicang Co.,Ltd.
No.87 East Suzhou Rd. • Taicang City
Jiangsu Province 215400 • P.R.China
Tel:+86-512-5354-8858•Fax:+86-512-5354-8859
E-mail: info@wiwa-china.com
Internet: www.wiwa.com

© copyright 2008 WIWA Wilhelm Wagner GmbH Co.KG

Materialpumpe
Material Pump
Section fluide
HD 43/75

Bestell-Nr. • Order-No.• Référence: **0643537**
Serie • Serie • Série: **000**
Datum • Date • Date: **26.09.16**

Pos. Pos. Code	Bestell-Nr. Order-No. Référence	Stück Pieces Pièce	V[1] / D[2] / R[3]	Artikelbezeichnung	Part Déscription	Désignation des articles
(1.)	0630514	1	D, R	O-Ring	o-ring	joint torique
	0643539	1	V, R	Manschettensatz bestehend aus Pos: 2 - 7	packing ring set consiting of pos: 2 - 7	joint de joint consitant pos: 2 - 7
2.	0634532	1	V, R	Manschette -SDM-	packing ring -SDM-	joint en -SDM-
3.	0633805	1	R	Doppelsattelring	dual saddle ring	bague de retenue double
4.	0634532	1	V, R	Manschette -SDM-	packing ring -SDM-	joint en -SDM-
5.	0634532	1	V, R	Manschette -SDM-	packing ring -SDM-	joint en -SDM-
6.	0634532	1	V, R	Manschette -SDM-	packing ring -SDM-	joint en -SDM-
7.	0634532	1	V, R	Manschette -SDM-	packing ring -SDM-	joint en -SDM-
8.	0634463	1		Druckfeder	spring	ressort
9.	0641900	1	V	Doppelkolben	dual piston	piston double
10.	0642007	1		Federgehäuse	spring housing	logement de ressort
11.	0634463	1		Druckfeder	spring	ressort
12.	0640147	1	D, R	Dichtring	gasket	joint
13.	0642008	1		Druckzylinder	pressure cylinder	cylindre de pression
14.	0606308	1		Kugelführung	ball guide	guidage de bille
15.	0214817	1	V	Ventilgehäuse, kpl -KV-	valve housing assy.	corps de vanne, cpl.
16.	0638782	1	V, R	Kugel	ball	bille
17.	0646683	1	V	Ventilgehäuse, kpl. -BV-	valve housing, assy.	corps de vanne, cpl.
18.	0641905	1		Winkel-Einschraubver-schraubung	angle screw	raccord à vis coudé
(19.)	0460508	4		Schraube	screw	vis
20.	0642005	1		Hochdruckkopf	high pressure head	tête à haute pression
(21.)	0460133	1	R	Spannhülse	tension	goupille
22.	0633806	1		Gegenring	counter ring	contre-anneau
23.	0634466	1		Gegenring	counter ring	contre-anneau
(24.)	0641906	1		Doppelnippel	male adaptor	raccord double mâle
25.	0640147	1	D, R	Dichtring	gasket	joint
26.	0633807	1		Gegenring	counter ring	contre-anneau
	0642934	1	V, R	Manschettensatz, Pos: 27+28	packing ring set, pos: 27+28	jeu de joints, pos: 27+28
27.	0634531	2	V, R	Manschette -SDM-	packing ring -SDM-	joint en -SDM-
28.	0634531	2	V, R	Manschette -SDM-	packing ring -SDM-	joint en -SDM-
29.	0634469	1		Sattelring	saddle ring	bague de retenue
30.	0460052	1	V, R	Spannhülse	tension	goupille
31.	0638781	1	V, R	Kugel	ball	bille
32.	0641436	1	D, R	Dichtung	gasket	joint
33.	0640558	1	D, R	O-Ring	o-ring	joint torique
34.	0638753	1		S-Ring	retaining ring	circlip
35.	0481394	1	V	Zylinderstift	cylindrical pin	gouipille cylindrique
36.	0604615	1		Kugelführung	ball guide	guidage de bille

Hauptsitz und Produktion / Headquarter & Production:
WIWA Wilhelm Wagner GmbH & Co. KG
Gewerbestraße 1-3 • 35633 Lahnau, Germany
Tel.: +49 6441 609-0 • Fax: +49 6441 609-50
E-mail: info@wiwa.de
Internet: www.wiwa.de

WIWA LP
107 N.Main St.• P.O.Box 398,Alger,OH 45812
Tel:+1-419-549-5180 • Fax:+1-419-549-5173 •
Toll Free: +1-866-661-2139
E-mail: jwold@wiwalp.com
Internet: www.wiwa.com

WIWA Taicang Co.,Ltd.
No.87 East Suzhou Rd. • Taicang City
Jiangsu Province 215400 • P.R.China
Tel:+86-512-5354-8858•Fax:+86-512-5354-8859
E-mail: info@wiwa-china.com
Internet: www.wiwa.com

© copyright 2008 WIWA Wilhelm Wagner GmbH Co.KG

Materialpumpe
Material Pump
Section fluide
HD 43/75

Bestell-Nr. • Order-No.• Référence: **0643537**
Serie • Serie • Série: **000**
Datum • Date • Date: **26.09.16**

Pos. Pos. Code (Forts.)	Bestell-Nr. Order-No. Référence	Stück Pieces Pièce	V[1] / D[2] / R[3]	Artikelbezeichnung	Part Déscription	Désignation des articles
	0641931		R	Dichtungssatz	seal kit	jeu de joints
	0643538			Reparatursatz	repair kit	jeu de réparation
				ohne Abbildung	not illustrated	sans illustration
	0649115	1		Verschlußstopfen	vent plug	bouchon de fermeture

[1]V= Verschleißteile • Wear parts • Pièces d'usure usuelles
[2]D= Teile des Dichtungssatzes • Parts of seal kit • Pièces de kit de joints
[3]R= Teile des Reparatursatzes • Parts of repair kit • Pièces de kit de reparation
[3]R_G = Teile des Reparatursatzes, groß • Parts of repair kit, big • Pièces de kit de reparation grand
[3]R_K = Teile des Reparatursatzes, klein • Parts of repair kit, small • Pièces de kit de reparation, petit

Sicherungsmittel / Thread sealant / produit d'etanchéite

Symbol / Symbol / Symbole	Beschreibung / Description / Description	Artikel / Bestell-Nr. Article / Order-No. L'article / Référenz
r	schwach / light / leger (50 ml)	222 / 0000016
b	mittel / medium / medium (50 ml)	243 / 0000015
schw	mittel, Kunststoff-Stahl / medium, plastic-steel / medium, plastique-acier (20 ml)	480 / 0000107
g	hochfest / high-streng / hautesistance (50 ml) hochfest für Cr/Ni-Teile / for Cr/Ni steel parts / pour partes fabriqué de Cr/Ni (50 ml)	601 / 0000014 2701 / 0000303
p	Rohrdichtungspaste / pipe sealant / pâte d'étanchéité pour tuyaux (50 ml)	225 / 0000017
a	Aktivator / activator / activateur (500 ml) Aktivator für Kunststoffteile / activator for plastic parts / activateur pour pièces de plastique (10 ml)	734 / 0000018 770 / 0000108
t	Gewindeband / threaded tape / ruban de filetage	/ 0000099
k	2K - Kleber / 2K - adhesive / 2K - adhésif	/ 0000414

Betriebsmittel / Machinery materials / Équipement de production

Symbol / Symbol / Symbole	Beschreibung / Description / Description	Bestell-Nr. Order-No. Référenz
F	Fett, säurefrei / acid-free / sans acide	0000025
T	Trennmittel / release agent / agent séparateur bei Verarbeitung von Isozyanat / for application with isozyanate / pour l'application de l'isozyanate	0163333 0640651
M	Montagepaste (für R- und RS-Ausführung) / assembly paste (for version R or RS) / pâte d'assemblage (de version R et RS)	0000233
MS	Montagespray (für R- und RS-Ausführung) / assembly spray (for version R or RS) / aérosol d'assemblage (de version R et RS)	0000118

Hauptsitz und Produktion / Headquarter & Production:
WIWA Wilhelm Wagner GmbH & Co. KG
Gewerbestraße 1-3 • 35633 Lahnau, Germany
Tel.: +49 6441 609-0 • Fax: +49 6441 609-50
E-mail: info@wiwa.de
Internet: www.wiwa.de

WIWA LP
107 N.Main St.• P.O.Box 398,Alger,OH 45812
Tel:+1-419-549-5180 • Fax:+1-419-549-5173 •
Toll Free: +1-866-661-2139
E-mail: jwold@wiwalp.com
Internet: www.wiwa.com

WIWA Taicang Co.,Ltd.
No.87 East Suzhou Rd. • Taicang City
Jiangsu Province 215400 • P.R.China
Tel:+86-512-5354-8858•Fax:+86-512-5354-8859
E-mail: info@wiwa-china.com
Internet: www.wiwa.com

© copyright 2008 WIWA Wilhelm Wagner GmbH Co.KG

WIWA Wilhelm Wagner GmbH & Co.KG
Gewerbestraße 1-3 • 35633 Lahnau, Germany
Tel.: +49 6441 609-0 • Fax: +49 6441 609-50
E-mail: info@wiwa.de • Internet: www.wiwa.de

WIWA Wilhelm Wagner LP
3734A Cook Blvd. • Chesapeake, VA 23323, USA
Tel:+1-757-436-2223 • Fax:+1-757-436-2103 • Toll Free: +1-866-661-2139
E-mail: sales@wiwalp.com • Internet: www.wiwa.com

Materialausgang kpl. • Fluid outlet assembly • Sortie de fluide cpl.

Bestell-Nr. • Order-No. • Référence: **0643494** Serie • Serie • Série: **000** Akt.: **07.10.08**

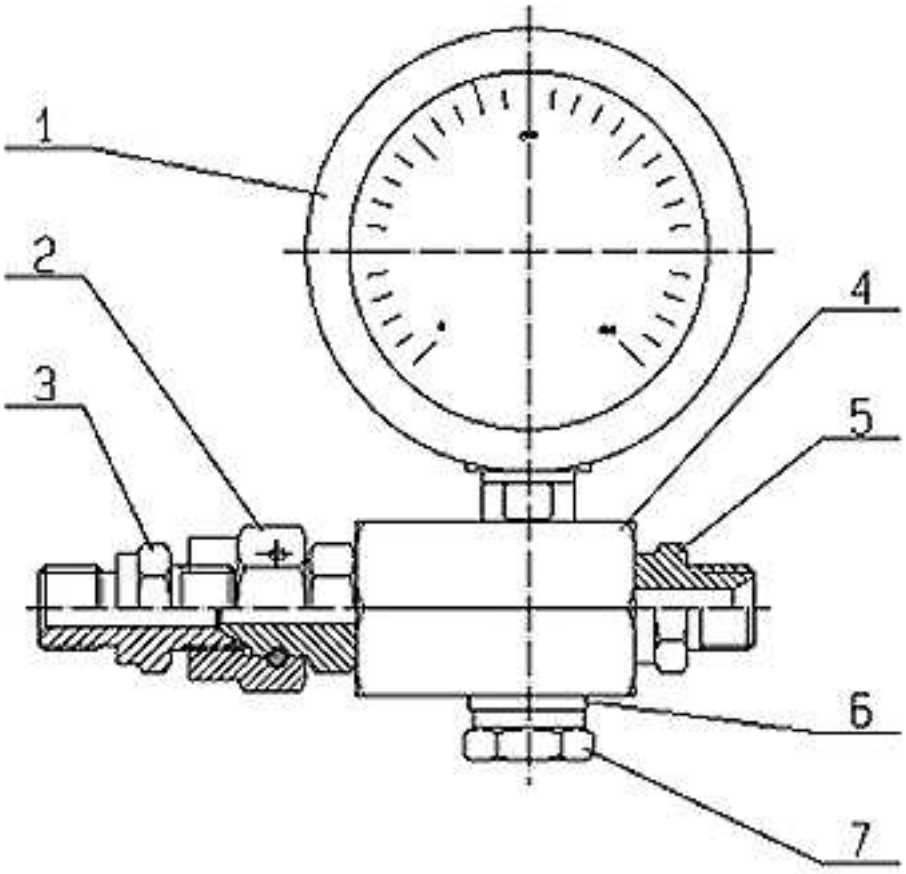

Bild:0641920E_1.tif PL:We

Pos.-Nr. in Klammern () sind keine Betandteile dieser Baugruppe / items markedthus () are not part of assembly shown / Les pièces entre paranthèses ne font pas partie du sous-groupe

Diese Zeichnung darf nicht kopiert, vervielfältigt oder dritten Personen zugänglich gemacht werden. Widerrechtliche Benutzung hat strafrechtliche Folgen. / This drawing should not be, in whole or in part, copied, distributed or be used by or passed on as information to others for competition purposes or for whatever purposes without authorization. Unauthorized use is subject to prosecution.

Pos. Pos. Code	Bestell-Nr. Order-No. Référence	Stück Pieces Pièce	V[1] / D[2] / R[3]	Artikelbezeichnung	Part Déscription	Désignation des articles
1.	0631359	1		Manometer	gauge	manomètre
2.	0642093	1		Anschlußnippel	connecting nipple	raccord de connexion
3.	0641906	1		Doppelnippel	male adaptor	raccord double mâle
4.	0641104	1		Verteiler	cutting ring	bague coupante
5.	0643493	1		Doppelnippel	male adaptor	raccord double mâle
6.	00645159	1		Dichtung	gasket	joint
7.	0631312	1		Verschlußschraube	screw plug	vis de fermeture

[1]V= Verschleißteile • Wear parts • Pièces d'usure usuelles
[2]D= Teile des Dichtungssatzes • Parts of seal kit • Pièces de kit de joints
[3]R= Teile des Reparatursatzes • Parts of repair kit • Pièces de kit de reparation
[3]R_G = Teile des Reparatursatzes, groß • Parts of repair kit, big • Pièces de kit de reparation grand
[3]R_K = Teile des Reparatursatzes, klein • Parts of repair kit, small • Pièces de kit de reparation, petit

© copyright 2006 WIWA Wilhelm Wagner GmbH Co.KG

WIWA Wilhelm Wagner GmbH & Co.KG
Gewerbestraße 1-3 • 35633 Lahnau, Germany
Tel.: +49 6441 609-0 • Fax: +49 6441 609-50
E-mail: info@wiwa.de • Internet: www.wiwa.de

WIWA Wilhelm Wagner LP
3734A Cook Blvd. • Chesapeake, VA 23323, USA
Tel:+1-757-436-2223 • Fax:+1-757-436-2103 • Toll Free: +1-866-661-2139
E-mail: sales@wiwalp.com • Internet: www.wiwa.com

Materialausgang kpl. • Fluid outlet assembly • Sortie de fluide cpl.

Bestell-Nr. • Order-No. • Référence: **0643494** Serie • Serie • Série: **000** Akt.: **07.10.08**

Sicherungsmittel / Thread sealant / produit d'etanchéite

Symbol / Symbol / Symbole	Beschreibung / Description / Description	Artikel / Bestell-Nr. Article / Order-No. L'article / Référenz
r	schwach / light / leger (50 ml)	222 / 0000016
b	mittel / medium / medium (50 ml)	243 / 0000015
schw	mittel, Kunststoff-Stahl / medium, plastic-steel / medium, plastique-acier (20 ml)	480 / 0000107
g	hochfest / high-streng / hautesistance (50 ml) hochfest für Cr/Ni-Teile / for Cr/Ni steel parts / pour partes fabriqué de Cr/Ni (50 ml)	601 / 0000014 2701 / 0000303
p	Rohrdichtungspaste / pipe sealant / pâte d'étanchéité pour tuyaux (50 ml)	225 / 0000017
a	Aktivator / activator / activateur (500 ml) Aktivator für Kunststoffteile / activator for plastic parts / activateur pour pièces de plastique (10 ml)	734 / 0000018 770 / 0000108
t	Gewindeband / threaded tape / ruban de filetage	/ 0000099

Betriebsmittel / Machinery materials / Équipement de production

Symbol / Symbol / Symbole	Beschreibung / Description / Description	Bestell-Nr. Order-No. Référenz
F	Fett, säurefrei / acid-free / sans acide	0000025
T	Trennmittel / release agent / agent séparateur bei Verarbeitung von Isozyanat / for application with isozyanate / pour l'application de l'isozyanate	0163333 0640651
M	Montagepaste (für R- und RS-Ausführung) / assembly paste (for version R or RS) / pâte d'assemblage (de version R et RS)	0000045

© copyright 2006 WIWA Wilhelm Wagner GmbH Co.KG

WIWA Wilhelm Wagner GmbH & Co.KG
Gewerbestraße 1-3 • 35633 Lahnau, Germany
Tel.: +49 6441 609-0 • Fax: +49 6441 609-50
E-mail: info@ wiwa.de • Internet: www.wiwa.de

WIWA Subsidiary USA
3734A Cook Blvd. • Chesapeake, VA 23323, USA
Tel:+1-419-757-0141 | Fax:+1-419-549-5173 | Toll Free:+1-855-757-0141
E-Mail: sales@wiwa.com | www.wiwausa.com

Your project deserves it.

Luftversorgung kpl. • Air supply cpl. • Alimentation d'air cpl.:

für Gelpumpe mit Doppeldruckluftregler

Bestell-Nr. • Order-No. • Référence: **0643197** Serie • Serie • Série: **000** Akt.: **20.05.21**

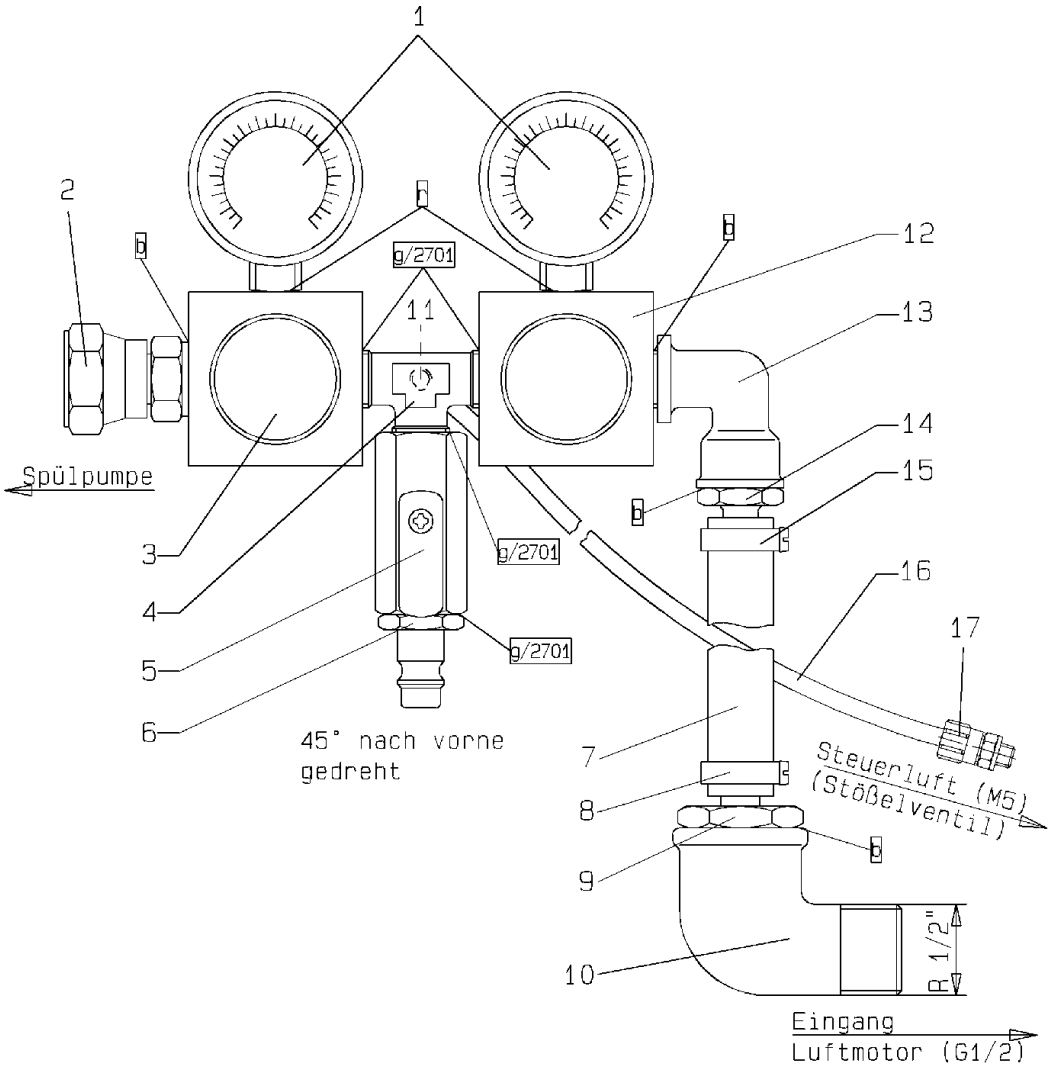

Bild:0643197E_2.tif PL:bm,We

Pos.-Nr. in Klammern () sind keine Betandteile dieser Baugruppe / items markedthus () are not part of assembly shown / Les pièces entre paranthèses ne font pas partie du sous-groupe

Diese Zeichnung darf nicht kopiert, vervielfältigt oder dritten Personen zugänglich gemacht werden. Widerrechtliche Benutzung hat strafrechtliche Folgen. / This drawing should not be, in whole or in part, copied, distributed or be used by or passed on as information to others for competition purposes or for whatever purposes without authorization. Unauthorized use is subject to prosecution.

Pos. Pos. Code	Bestell-Nr. Order-No. Référence	Stück Pieces Pièce	V^1 / D^2 / R^3	Artikelbezeichnung	Part Déscription	Désignation des articles
1.	0644050	2		Manometer	gauge	manomètre
2.	0160172	1		Anschlußnippel	connecting nipple	raccord de connexion
3.	0670591	1	V	Druckluftregler	compressed air regulator	régulateur d'air comprimé
4.	0644048	1		T-Stück	T-piece	pièce en T
5.	0415529	1	V	Kugelhahn	ball valve	vanne
6.	0412600	1		Luftanschlußnippel	air connection piece	pièce de connexion d'air
7.	0414255	0,28m		Druckluftschlauch	compressed air hose	f exible l'air comprimé
8.	0462381	1		Schlauchklemme	hose clip	pince pour tuyaux souple
9.	0632065	1		Schlauchtülle	stem	embout à olive
10.	0411949	1		Winkel	elbow	coude

© copyright 2006 WIWA Wilhelm Wagner GmbH Co.KG

WIWA Wilhelm Wagner GmbH & Co.KG
Gewerbestraße 1-3 • 35633 Lahnau, Germany
Tel.: +49 6441 609-0 • Fax: +49 6441 609-50
E-mail: info@ wiwa.de • Internet: www.wiwa.de

WIWA Subsidiary USA
3734A Cook Blvd. • Chesapeake, VA 23323, USA
Tel:+1-419-757-0141 | Fax:+1-419-549-5173 | Toll Free:+1-855-757-0141
E-Mail: sales@wiwa.com | www.wiwausa.com

WIWA®
Your project deserves it.

Luftversorgung kpl. • Air supply cpl. • Alimentation d'air cpl.:

für Gelpumpe mit Doppeldruckluftregler

Bestell-Nr. • Order-No. • Référence: **0643197** Serie • Serie • Série: **000** Akt.: **20.05.21**

Pos. Pos. Code (Forts.)	Bestell-Nr. Order-No. Référence	Stück Pieces Pièce	V[1] / D[2] / R[3]	Artikelbezeichnung	Part Déscription	Désignation des articles
11.	0631594	1		Winkelverschraubung	elbow connection	raccord à vis coudé
12.	0670591	1	V	Druckluftregler	compressed air regulator	régulateur d'air comprimé
13.	0491144	1		Winkel	elbow	coude
14.	0462357	1		Schlauchtülle	stem	embout à olive
15.	0462381	1		Schlauchklemme	hose clip	pince pour tuyaux souple
16.	0489689	0,49m		Druckluftschlauch	compressed air hose	f exible à l'air comprimé
17.	0634738	1		Verschraubung	screw f tting	vissage

[1]V= Verschleißteile • Wear parts • Pièces d'usure usuelles
[2]D= Teile des Dichtungssatzes • Parts of seal kit • Pièces de kit de joints
[3]R= Teile des Reparatursatzes • Parts of repair kit • Pièces de kit de reparation

Sicherungsmittel / Thread sealant / produit d'etanchéite

Symbol / Symbol / Symbole	Beschreibung / Description / Description	Artikel / Bestell-Nr. Article / Order-No. L'article / Réferenz
r	schwach / light / leger (50 ml)	222 / 0000016
b	mittel / medium / medium (50 ml)	243 / 0000015
schw	mittel, Kunststoff-Stahl / medium, plastic-steel / medium, plastique-acier (20 ml)	480 / 0000107
g	hochfest / high-streng / hautesistance (50 ml) hochfest für Cr/Ni-Teile / for Cr/Ni steel parts / pour partes fabriqué de Cr/Ni (50 ml)	601 / 0000014 2701 / 0000303
p	Rohrdichtungspaste / pipe sealant / pâte d'étanchéité pour tuyaux (50 ml)	225 / 0000017
a	Aktivator / activator / activateur (500 ml) Aktivator für Kunststoffteile / activator for plastic parts / activateur pour pièces de plastique (10 ml)	734 / 0000018 770 / 0000108
t	Gewindeband / threaded tape / ruban de f letage	/ 0000099

Betriebsmittel / Machinery materials / Équipement de production

Symbol / Symbol / Symbole	Beschreibung / Description / Description	Bestell-Nr. Order-No. Réferenz
F	Fett, säurefrei / acid-free / sans acide	0000025
T	Trennmittel / release agent / agent séparateur bei Verarbeitung von Isozyanat / for application with isozyanate / pour l'application de l'isozyanate	0163333 0640651
M	Montagepaste (für R- und RS-Ausführung) / assembly paste (for version R or RS) / pâte d'assemblage (de version R et RS)	0000045

© copyright 2006 WIWA Wilhelm Wagner GmbH Co.KG