Luftmotor
Air Motor
Moteur pneumatique
230/75

Bestell-Nr. • Order-No.• Référence: **0654184**
Serie • Serie • Série: **000**
Datum • Date • Date: **18.12.19**

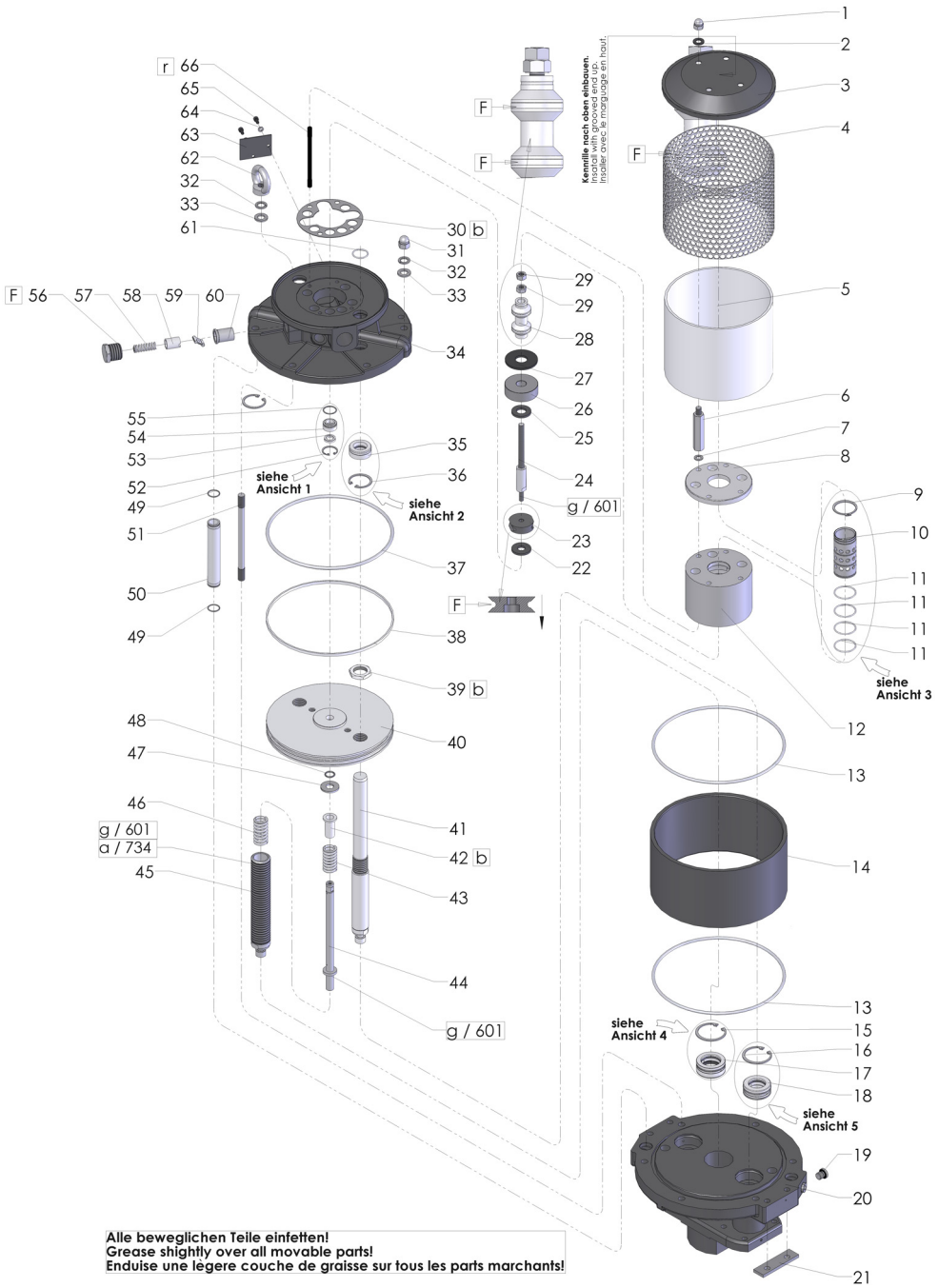

Bild:0654184E_18.tif+0654184E_11+E_10.tif PL:

Pos.-Nr. in Klammern ( ) sind keine Betandteile dieser Baugruppe / items marked with ( ) are not part of assembly shown / Les pièces entre paranthèses ne font pas partie du sous-groupe

Diese Zeichnung darf nicht kopiert, vervielfältigt oder dritten Personen zugänglich gemacht werden. Widerrechtliche Benutzung hat strafrechtliche Folgen. / This drawing should not be, in whole or in part, copied, distributed or be used by or passed on as information to others for competition purposes or for whatever purposes without authorization. Unauthorized use is subject to prosecution.

Hauptsitz und Produktion / Headquarter & Production:
WIWA Wilhelm Wagner GmbH & Co. KG
Gewerbestraße 1-3 • 35633 Lahnau, Germany
Tel.: +49 6441 609-0 • Fax: +49 6441 609-50
E-mail: info@wiwa.de
Internet: www.wiwa.de
© copyright 2008 WIWA Wilhelm Wagner GmbH Co.KG

WIWA LLC - USA, Kanada, Lateinamerika
107 N.Main St.• P.O.Box 398, Alger. OH 45812
Tel:+1-419-757-0141 • Fax:+1-419-549-5173 •
Tel.(Toll Free): +1-855-757-0141
E-mail: sales@wiwa.com
Internet: www.wiwausa.com

Luftmotor
Air Motor
Moteur pneumatique
230/75

Bestell-Nr. • Order-No.• Référence: **0654184**
Serie • Serie • Série: **000**
Datum • Date • Date: **18.12.19**

Ansicht 1
view 1
repère 1

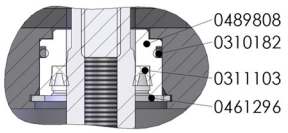

Ansicht 3
view 3
repère 3

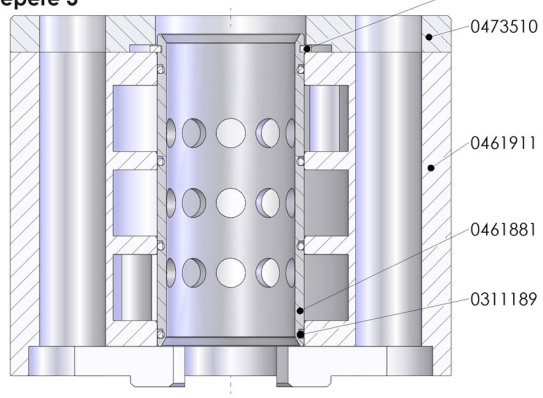

Ansicht 5
view 5
repère 5

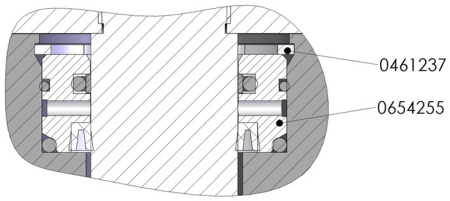

Ansicht 4
view 4
repère 4

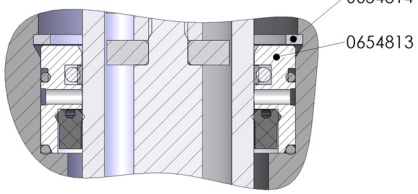

Ansicht 2
view 2
repère 2

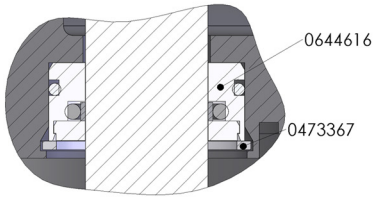

Hauptsitz und Produktion / Headquarter & Production:
WIWA Wilhelm Wagner GmbH & Co. KG
Gewerbestraße 1-3 • 35633 Lahnau, Germany
Tel.: +49 6441 609-0 • Fax: +49 6441 609-50
E-mail: info@wiwa.de
Internet: www.wiwa.de

© copyright 2008 WIWA Wilhelm Wagner GmbH Co.KG

WIWA LLC - USA, Kanada, Lateinamerika
107 N.Main St.• P.O.Box 398, Alger. OH 45812
Tel:+1-419-757-0141 • Fax:+1-419-549-5173 •
Tel.(Toll Free): +1-855-757-0141
E-mail: sales@wiwa.com
Internet: www.wiwausa.com

Luftmotor
Air Motor
Moteur pneumatique
230/75

Bestell-Nr. • Order-No.• Référence: **0654184**
Serie • Serie • Série: **000**
Datum • Date • Date: **18.12.19**

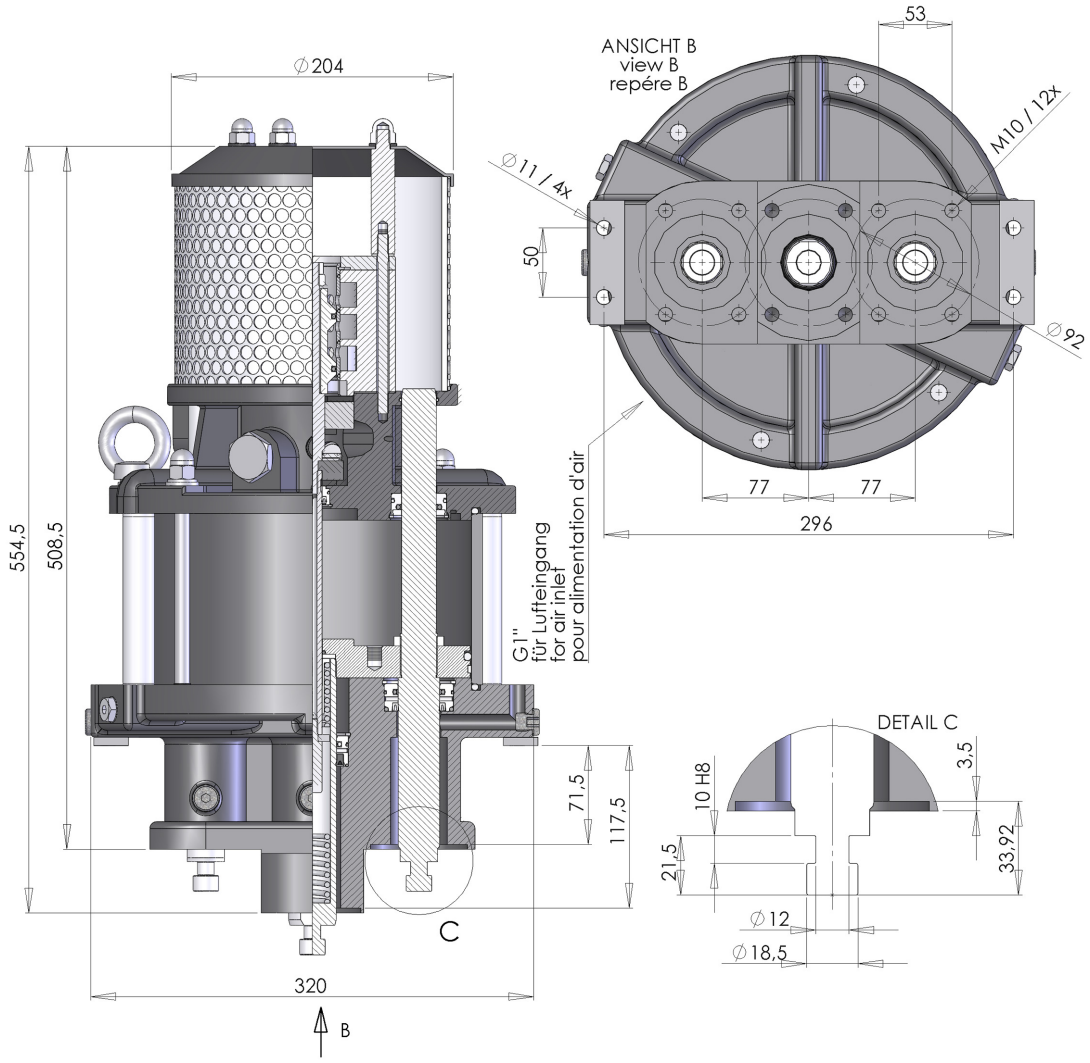

Hauptsitz und Produktion / Headquarter & Production:
WIWA Wilhelm Wagner GmbH & Co. KG
Gewerbestraße 1-3 • 35633 Lahnau, Germany
Tel.: +49 6441 609-0 • Fax: +49 6441 609-50
E-mail: info@wiwa.de
Internet: www.wiwa.de

© copyright 2008 WIWA Wilhelm Wagner GmbH Co.KG

WIWA LLC - USA, Kanada, Lateinamerika
107 N.Main St.• P.O.Box 398, Alger. OH 45812
Tel:+1-419-757-0141 • Fax:+1-419-549-5173 •
Tel.(Toll Free): +1-855-757-0141
E-mail: sales@wiwa.com
Internet: www.wiwausa.com

Luftmotor
Air Motor
Moteur pneumatique
230/75

Bestell-Nr. • Order-No.• Référence: **0654184**
Serie • Serie • Série: **000**
Datum • Date • Date: **18.12.19**

Pos. Pos. Code	Bestell-Nr. Order-No. Référence	Stück Pieces Pièce	V[1] / D[2] / R[3]	Artikelbezeichnung	Part Déscription	Désignation des articles
1.	0460249	4		Hutmutter	dome nut	écrou borgne
2.	0460613	4		U-Scheibe	washer	rondelle
3.	0639201	1		Deckel	cover	couvercle
4.	0639052	1		Lochblech	perforated steel sheet	tôle perforée
5.	0639053	1	V	Dämmring	muffler	anneau insonorisante
6.	0639202	4		Gewindestück	threaded piece	douille fileté
7.	0460214	4		U-Scheibe	washer	rondelle
8.	0473510	1		Deckel	cover	couvercle
9.	0465682	1	R	Sicherungsring	retaining ring	circlip
10.	0461881	1	V	Steuerzylinder	control cylinder	cylindre de contrôle
11.	0311189	4	V,D,R	O-Ring	o-ring	joint torique
12.	0461911	1		Steuergehäuse	control housing	carcasse de contrôle
13.	0625978	2	V,D,R	O-Ring	o-ring	joint torique
14.	0643238	1	V	Zylinder	cylinder	cylindre
15.	0654814	1		Sicherungsring	retaining ring	circlip
16.	0461237	2	R,	Sicherungsring	retaining ring	circlip
17.	0654813	1	V	Führungsbuchse kpl.	guide bush cpl.	coussinet cpl.
				bestehend aus:	consisting of:	consistant à:
	0654812	1	V	Führungsbuchse	guide bush	coussinet
	0477699	1		Mantelring kpl.	mould hoop cpl.	cercle de moule cpl.
	0653418	1	V	Nutring	lip seal	joint
	0654815	2	V	O-Ring	o-ring	joint torique
18.	0654255	2	V,D,R	Führungsbuchse kpl.	guide bush cpl.	coussinet cpl.
				bestehend aus:	consisting of:	consistant à:
	0630067	1	V,D,R	Mantelring kpl.	mould hoop cpl.	cercle de moule cpl.
	0653417	1	V,D,R	Führungsbuchse	guide bush	coussinet
	0648703	1	V,D,R	O-Ring	o-ring	joint torique
	0310506	1	V,D,R	O-Ring	o-ring	joint torique
	0653418	1	V,D,R	Nutring	lip seal	joint
19.	0651797	2		Stopfen	plug	bouchon
20.	0654183	1		Zwischenkörper kpl.	intermediate body cpl.	corps intermédiaire cpl.
				bestehend aus:	consisting of:	consistant à:
	0654804	1		Zwischenkörper	intermediate body	corps intermédiaire
	0643947	2		Gewindestopfen	threaded plug	bouchon fileté
	0654263	2		Schraube	screw	vis
21.	0646100	2	V	Dämpfungsplatte	dampening plate	plateau insonorisante
22.	0466875	1	V,R	Dämpfungsscheibe	dampening spacer	rondelle insonorisante
23.	0220752	1	V,R	Mitnehmer	carrier	toc d'entaînement
24.	0465690	1		Steuerachse	control axle	axe de contrôle
25.	0415278	1	V,R	Dämpfungsscheibe	dampening spacer	rondelle insonorisante

Hauptsitz und Produktion / Headquarter & Production:
WIWA Wilhelm Wagner GmbH & Co. KG
Gewerbestraße 1-3 • 35633 Lahnau, Germany
Tel.: +49 6441 609-0 • Fax: +49 6441 609-50
E-mail: info@wiwa.de
Internet: www.wiwa.de
© copyright 2008 WIWA Wilhelm Wagner GmbH Co.KG

WIWA LLC - USA, Kanada, Lateinamerika
107 N.Main St.• P.O.Box 398, Alger. OH 45812
Tel:+1-419-757-0141 • Fax:+1-419-549-5173 •
Tel.(Toll Free): +1-855-757-0141
E-mail: sales@wiwa.com
Internet: www.wiwausa.com

Luftmotor
Air Motor
Moteur pneumatique
230/75

Bestell-Nr. • Order-No.• Référence: **0654184**
Serie • Serie • Série: **000**
Datum • Date • Date: **18.12.19**

Pos. Pos. Code (Forts.)	Bestell-Nr. Order-No. Référence	Stück Pieces Pièce	V^1 / D^2 / R^3	Artikelbezeichnung	Part Déscription	Désignation des articles
26.	0638441	1		Scheibe	disc	disque
27.	0638828	1	V,R	Dämpfungsscheibe	dampening spacer	rondelle insonorisante
28.	0465704	1	V,R	Steuerkolben	control piston	piston de contrôle
				bestehend aus:	consisting of:	consistant à:
	0465720	2	V	Mantelring kpl.	mould hoop cpl.	cercle de moule cpl.
	0652380	1	V,R	Steuerkolben	control piston	piston de contrôle
29.	0460648	2		Mutter	nut	écrou
30.	0465674	1		Dichtung	gasket	joint
31.	0463795	4		Hutmutter	dome nut	écrou borgne
32.	0460931	6		Federring	spring ring	rondelle élastique
33.	0461091	6		U-Scheibe	washer	rondelle
34.	0643483	1		Oberteil kpl.	upper part cpl.	partie supérieure cpl.
35.	0644616	2	V,D,R	Führungsbuchse kpl.	guide bush cpl.	coussinet cpl.
				bestehend aus:	consisting of:	consistant à:
	0643241	1	V,D,R	Führungsbuchse	guide bush	coussinet
	0488968	1		Scheibe	disc	disque
	0475262	1	V,D,R	Mantelring kpl.	Mantelring kpl.	mould hoop cpl.
	0311448	1	V,D,R	O-Ring	o-ring	joint torique
36.	0473367	2	R	Sicherungsring	retaining ring	circlip
37.	0625989	1	V,D,R	O-Ring	o-ring	joint torique
38.	0625990	1	V,D,R	Führungsband	guide ring	bague de guidage
39.	0643237	2		Mutter	nut	écrou
40.	0643231	1		Kolbenplatte	piston plate	plateau de piston
41.	0643234	2	V	Führungsachse	guide axle	axe de guidage
42.	0221414	1		Anschlagbuchse	stop guide	douille d'arrêt
43.	0415170	1	V,R	Druckfeder	spring	ressort
44.	0643552	1	V	Umsteuerachse kpl.	guide axle	axe d'inversion
				bestehend aus:	consisting of:	consistant à:
	0643240	1		Achse	axle	axe
	0638831	1		Scheibe	disc	disque
	0221406	1		Anschlagbolzen	stop bolt	boulon de butée
45.	0643235	1	V	Motorachse	motor axle	axe de moteur
46.	0415170	1	V,R	Druckfeder	spring	ressort
47.	0221368	1	V,R	Scheibe	disc	disque
48.	0311235	1	V,D,R	O-Ring	o-ring	joint torique
49.	0310182	4	V,D,R	O-Ring	o-ring	joint torique
50.	0643239	2		Belüftungsrohr	air inlet pipe	tube de prise d'air
51.	0643232	6		Stehbolzen	threaded bolt	boulon
52.	0461296	1	R	Sicherungsring	retaining ring	circlip
53.	0311103	1	V,D,R	Nutring	lip seal	joint
54.	0489808	1		Führungsbuchse	guide bush	coussinet

Hauptsitz und Produktion / Headquarter & Production:
WIWA Wilhelm Wagner GmbH & Co. KG
Gewerbestraße 1-3 • 35633 Lahnau, Germany
Tel.: +49 6441 609-0 • Fax: +49 6441 609-50
E-mail: info@wiwa.de
Internet: www.wiwa.de
© copyright 2008 WIWA Wilhelm Wagner GmbH Co.KG

WIWA LLC - USA, Kanada, Lateinamerika
107 N.Main St.• P.O.Box 398, Alger. OH 45812
Tel:+1-419-757-0141 • Fax:+1-419-549-5173 •
Tel.(Toll Free): +1-855-757-0141
E-mail: sales@wiwa.com
Internet: www.wiwausa.com

Luftmotor
Air Motor
Moteur pneumatique
230/75

Bestell-Nr. • Order-No.• Référence: **0654184**
Serie • Serie • Série: **000**
Datum • Date • Date: **18.12.19**

Pos. Pos. Code (Forts.)	Bestell-Nr. Order-No. Référence	Stück Pieces Pièce	V[1] / D[2] / R[3]	Artikelbezeichnung	Part Déscription	Désignation des articles
55.	0310182	1	V,D,R	O-Ring	o-ring	joint torique
56.	0220760	2		Halteschraube	retaining screw	vis d'arrêt
57.	0415154	2	V	Druckfeder	spring	ressort
58.	0220787	2	V	Schnäpperlager	toggle bearing	roulement
59.	0163813	2	V	Schnäpper	toggle	bascule
60.	0220779	2	V	Lagerbuchse	bearing bush	bouchon
61.	0314463	2	V,D,R	O-Ring	o-ring	joint torique
62.	0463787	2		Mutter	nut	écrou
63.	0643233	1		Deckel	cover	couvercle
				bestehend aus:	consisting of:	consistant à:
	0643233	1		Deckel	cover	couvercle
64.	0460230	2		Scheibe	disc	disque
65.	0460443	2		Schraube	screw	vis
66.	0465631	4		Stehbolzen	threaded bolt	boulon
	0654538		R	Dichtungssatz	seal kit	jeu de joints
	0654539			Reparatursatz	repair kit	jeu de réparation

[1]V= Verschleißteile • Wear parts • Pièces d'usure usuelles
[2]D= Teile des Dichtungssatzes • Parts of seal kit • Pièces de kit de joints
[3]R= Teile des Reparatursatzes • Parts of repair kit • Pièces de kit de reparation
[3]R_G = Teile des Reparatursatzes, groß • Parts of repair kit, big • Pièces de kit de reparation grand
[3]R_K = Teile des Reparatursatzes, klein • Parts of repair kit, small • Pièces de kit de reparation, petit

Sicherungsmittel / Thread sealant / produit d'etanchéite

Symbol / Symbol / Symbole	Beschreibung / Description / Description	Artikel / Bestell-Nr. Article / Order-No. L'article / Réferenz
r	schwach / light / leger (50 ml)	222 / 0000016
b	mittel / medium / medium (50 ml)	243 / 0000015
schw	mittel, Kunststoff-Stahl / medium, plastic-steel / medium, plastique-acier (20 ml)	480 / 0000107
g	hochfest / high-streng / hautesistance (50 ml) hochfest für Cr/Ni-Teile / for Cr/Ni steel parts / pour partes fabriqué de Cr/Ni (50 ml)	601 / 0000014 2701 / 0000303
p	Rohrdichtungspaste / pipe sealant / pâte d'étanchéité pour tuyaux (50 ml)	225 / 0000017
a	Aktivator / activator / activateur (500 ml) Aktivator für Kunststoffteile / activator for plastic parts / activateur pour pièces de plastique (10 ml)	734 / 0000018 770 / 0000108
t	Gewindeband / threaded tape / ruban de filetage	/ 0000099

Betriebsmittel / Machinery materials / Équipement de production

Symbol / Symbol / Symbole	Beschreibung / Description / Description	Bestell-Nr. Order-No. Réferenz
F	Fett, säurefrei / acid-free / sans acide	0000025
T	Trennmittel / release agent / agent séparateur bei Verarbeitung von Isozyanat / for application with isozyanate / pour l'application de l'isozyanate	0163333 0640651
M	Montagepaste (für R- und RS-Ausführung) / assembly paste (for version R or RS) / pâte d'assemblage (de version R et RS)	0000045

Hauptsitz und Produktion / Headquarter & Production:
WIWA Wilhelm Wagner GmbH & Co. KG
Gewerbestraße 1-3 • 35633 Lahnau, Germany
Tel.: +49 6441 609-0 • Fax: +49 6441 609-50
E-mail: info@wiwa.de
Internet: www.wiwa.de
© copyright 2008 WIWA Wilhelm Wagner GmbH Co.KG

WIWA LLC - USA, Kanada, Lateinamerika
107 N.Main St.• P.O.Box 398, Alger. OH 45812
Tel:+1-419-757-0141 • Fax:+1-419-549-5173 •
Tel.(Toll Free): +1-855-757-0141
E-mail: sales@wiwa.com
Internet: www.wiwausa.com

Wartungseinheit
Air Maintenance Unit
Блок для подготовки воздуха
G3/4“

Bestell-Nr. • Order-No.• Номер для заказа: **0647298**
Serie • Serie • Серия: **000**
Datum • Date • Дата: **25.11.16**

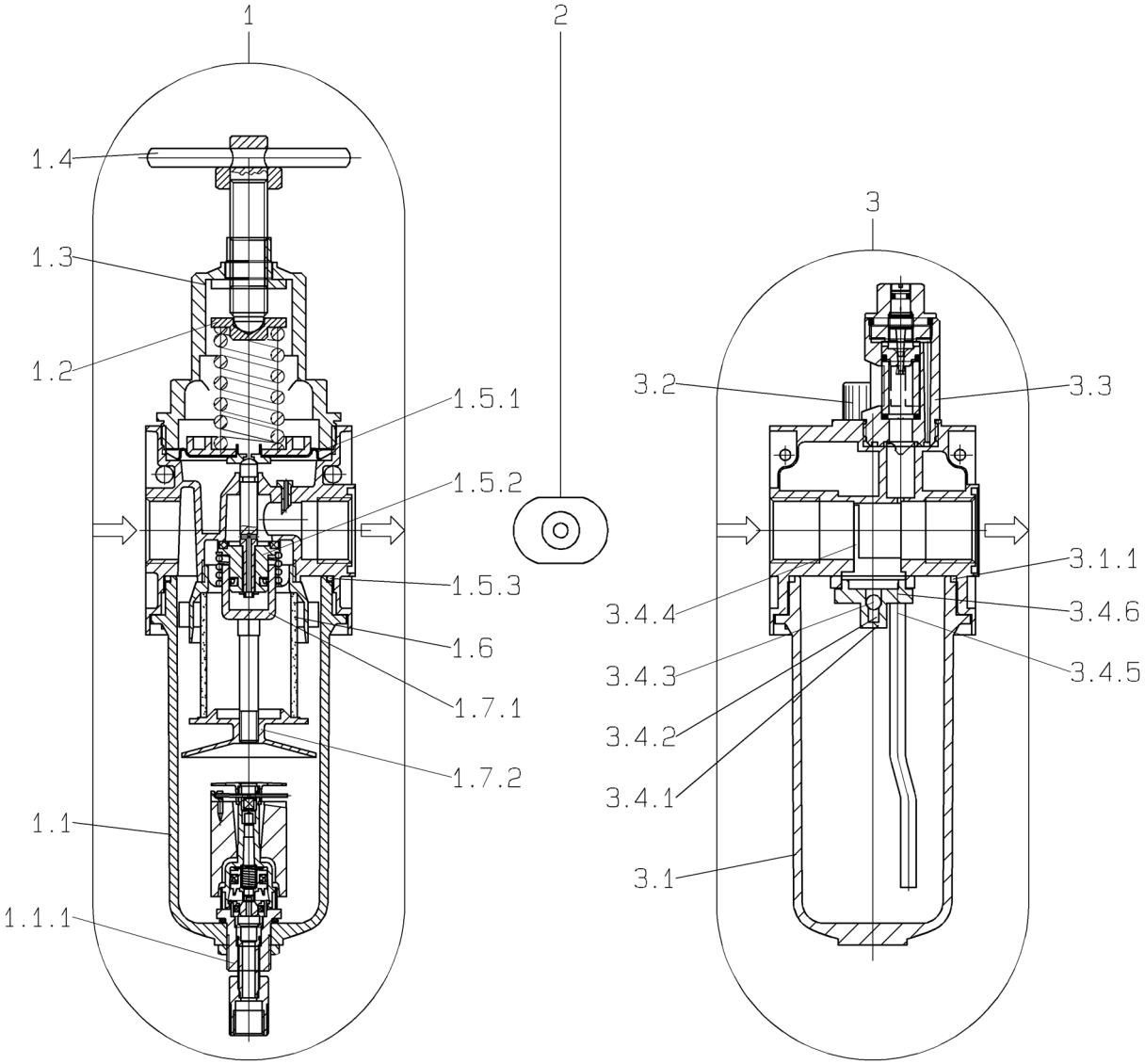

Bild:0647298E_.tif PL:

Pos.-Nr. in Klammern ( ) sind keine Bestandteile dieser Baugruppe / items marked with ( ) are not part of assembly shown / Позиции, отмеченные скобками (), не являются составной частью данного конструктивного узла

Diese Zeichnung darf nicht kopiert, vervielfältigt oder dritten Personen zugänglich gemacht werden. Widerrechtliche Benutzung hat strafrechtliche Folgen. / This drawing should not be, in whole or in part, copied, distributed or be used by or passed on as information to others for competition purposes or for whatever purposes without authorization. Unauthorized use is subject to prosecution. / Копирование или предоставление данного чертежа в пользование третьим лицам запрещено. Противоправное использование чертежа ведет к уголовно-правовым последствиям.

Hauptsitz und Produktion / Headquarter & Production:
WIWA Wilhelm Wagner GmbH & Co. KG
Gewerbestraße 1-3 • 35633 Lahnau, Germany
Tel.: +49 6441 609-0 • Fax: +49 6441 609-50
E-mail: info@wiwa.de
Internet: www.wiwa.de

WIWA LP
107 N.Main St.• P.O.Box 398,Alger,OH 45812
Tel:+1-419-549-5180 • Fax:+1-419-549-5173 •
Toll Free: +1-866-661-2139
E-mail: jwold@wiwalp.com
Internet: www.wiwa.com

WIWA Taicang Co.,Ltd.
No.87 East Suzhou Rd. • Taicang City
Jiangsu Province 215400 • P.R.China
Tel:+86-512-5354-8858•Fax:+86-512-5354-8859
E-mail: info@wiwa-china.com
Internet: www.wiwa.com

© copyright 2008 WIWA Wilhelm Wagner GmbH Co.KG

Wartungseinheit
Air Maintenance Unit
Блок для подготовки воздуха
G3/4“

Bestell-Nr. • Order-No.• Номер для заказа: **0647298**
Serie • Serie • Серия: **000**
Datum • Date • Дата: **25.11.16**

Pos. Pos. Поряд ковый номер	Bestell-Nr. Order-No. Номер для заказа	Stück Pieces Колич ество	V^1 / D^2 / R^3	Artikelbezeichnung	Part Déscription	Описание детали
1.	0655048			Filterregler, beinhaltet Pos.1.1-1.7.2	filter regulator,includes pos.1.1-1.7.2	Регулятор фильтра, состоит из поз 1.1 - 1.7.2
1.1	0647761	1		Kondensatbehälter inkl. O-Ring 1.5.3	water reservoir incl. o-ring 1.5.3	Резервуар для сбора конденсата (включ. упл. кольцо круглого сечения 1.5.3)
1.1.1	0650036	1		Ablaßventil	drain valve	Спускной клапан
1.2	0652692	1		Federteller	spring plate	Диск пружины
1.3	0650150	1		Federhaube	spring cover	Колпак для пружины
1.4	0652712	1		Spindel kpl.	spindel cpl.	Шпиндель в сборе
1.4.1		1		Spindel	spindel	Шпиндель
1.4.2		1		Knebelkerbstift	notched	Штифт с центральной насечкой
1.4.3	0655050	1		Mutter	nut	Гайка
1.5	0647291	1		Rep.Satz für Druckregler	repair kit for pressure regulator	Ремонтный комплект для регулятора давления
1.5.1		1		Sickenmembran kpl.	membrane	Гофрированная мембрана
1.5.2		1		Ventilkegel kpl.	valve cone cpl.	Конус клапана
1.5.3	0632936	1		O-Ring	o-ring	Упл. кольцо круглого сечения
1.6	0647760			Filterelement	filter element	Фильтрующий элемент
1.7	0647762	1		Rep.Satz für Filter	repair kit for filter	Ремонтный комплект для фильтра
1.7.1		1		Drallkappe	swirl cap	Держатель фильтра
1.7.2		1		Trennkappe	separator cap	Разделительная крышка
2.	0647913	1		Anbausatz ,beinhaltet:	mounting kit,includes:	Монтажный комплект, включ. в себя:
	0651906	1		O-Ring	o-ring	Упл. кольцо круглого сечения
	0651907	1		O-Ring	o-ring	Упл. кольцо круглого сечения
3.	0648253	1		Nebelöler	fog oiler	Маслораспылитель
3.1	0654235	1		Ölbehälter Metall kpl.	oil reservoir cpl.	Резервуар для масла металлический, в сборе:
3.1.1	0632936	1		O-Ring	o-ring	Упл. кольцо круглого сечения
3.2	0647772	1		Öleinfüllschraube Ms kpl.mit O-Ring	oil filler screw cpl. with o-ring	Резьбовая пробка наливного отверстия, в сборе с упл. кольцом круглого сечения
3.3	0647773	1		Metalltropfaufsatz kpl.	oil regulator assembly	Насадка для регуляции поступления масла в сборе
3.4	0654234	1		Ersatzteilsatz für L.33	repair kit	Набор запчастей
3.4.1		1		Flansch	flange	Фланец
3.4.2		1		Druckfeder	spring	Пружина
3.4.3		1		Kugel	ball	Шарик
3.4.4		1		Stauklappe	valve	Анемометрическая заслонка
3.4.5		1		Kugel	ball	Шарик

Hauptsitz und Produktion / Headquarter & Production:
WIWA Wilhelm Wagner GmbH & Co. KG
Gewerbestraße 1-3 • 35633 Lahnau, Germany
Tel.: +49 6441 609-0 • Fax: +49 6441 609-50
E-mail: info@wiwa.de
Internet: www.wiwa.de

WIWA LP
107 N.Main St.• P.O.Box 398,Alger,OH 45812
Tel:+1-419-549-5180 • Fax:+1-419-549-5173 •
Toll Free: +1-866-661-2139
E-mail: jwold@wiwalp.com
Internet: www.wiwa.com

WIWA Taicang Co.,Ltd.
No.87 East Suzhou Rd. • Taicang City
Jiangsu Province 215400 • P.R.China
Tel:+86-512-5354-8858•Fax:+86-512-5354-8859
E-mail: info@wiwa-china.com
Internet: www.wiwa.com

© copyright 2008 WIWA Wilhelm Wagner GmbH Co.KG

Wartungseinheit
Air Maintenance Unit
Блок для подготовки воздуха
G3/4“

Bestell-Nr. • Order-No.• Номер для заказа: **0647298**
Serie • Serie • Серия: **000**
Datum • Date • Дата: **25.11.16**

Pos. Pos. Порядковый номер	Bestell-Nr. Order-No. Номер для заказа	Stück Pieces Количество	V^1 / D^2 / R^3	Artikelbezeichnung	Part Déscription	Описание детали
3.4.6		1		Schraube	screw	Винт
				ohne Abbildung:	**not illustrated:**	**Без иллюстрации:**
4.	0491918	1		Manometer	gauge	Манометр
				Zubehör:	**accessories:**	**Аксессуары:**
	(0647784)	1		Halter(Befestigung Rückseite)	holder (rear mounting)	Держатель (Крепление задней стороны)
	(0647783)	1		Halter(Befestigung Oberseite)*	holder (top mounting)*	Держатель (Крепление верхней части)*
	(0647782)	1		Mutter	nut	Гайка

***in Verbindung mit Mutter -0647782-verwenden / * использовать вместе с гайкой -0647782**

[1]V= Verschleißteile • Wear parts • Изнашивающиеся детали
[2]D= Teile des Dichtungssatzes • Parts of seal kit • Детали из комплекта уплотнений
R= Teile des Reparatursatzes • Parts of repair kit • Детали из ремонтного комплекта
[3]R_G = Teile des Reparatursatzes, groß • Parts of repair kit, big • Запчасти, входящие в состав большого ремонтного комплекта
[3]R_K = Teile des Reparatursatzes, klein • Parts of repair kit, small • Pièces de kit de reparation, petit Запчасти, входящие в состав малого ремонтного комплекта

Средствадля фиксации резьбовых соединений

Symbol / Symbol / Символ	Beschreibung / Description / Описание	Artikel / Bestell-Nr. Article / Order-No. Номер для заказа
r	schwach / light / для фиксации малой прочности(50 ml)	222 / 0000016
b	mittel / medium / для фиксации средней прочности(50 ml)	243 / 0000015
schw	mittel, Kunststoff-Stahl / medium, plastic-steel / для фиксации средней прочности элементов комбинации сталь-пластмасса (20 ml)	480 / 0000107
g	hochfest für Cr/Ni-Teile / for Cr/Ni steel parts / для фиксации высокой прочности для элементов комбинации Cr/Ni (50 ml)	601 / 0000014 2701 / 0000303
p	Rohrdichtungspaste / pipe sealant / герметик для труб(50 ml)	225 / 0000017
a	Aktivator / activator / Активатор(500 ml) Aktivator für Kunststoffteile / activator for plastic parts / Активатор для элементов из пластмассы (10 ml)	734 / 0000018 770 / 0000108
t	Gewindeband / threaded tape / тефлоновая уплотнительная лента	/ 0000099

Betriebsmittel/Эксплуатационные средства

Symbol / Symbol / Символ	Beschreibung / Description / Описание	Bestell-Nr. Order-No. Номер для заказа
F	Fett, säurefrei / acid-free / бескислотная смазка	0000025
T	Trennmittel / release agent / agent séparateur / разделительное средство bei Verarbeitung von Isozyanat / for application with isozyanate / разделительное средство при работе с изоцианатом	0163333 0640651
M	Montagepaste (für R- und RS-Ausführung) / assembly paste (for version R or RS) / монтажная паста (для исполнений R- и RS)	0000233

Hauptsitz und Produktion / Headquarter & Production:
WIWA Wilhelm Wagner GmbH & Co. KG
Gewerbestraße 1-3 • 35633 Lahnau, Germany
Tel.: +49 6441 609-0 • Fax: +49 6441 609-50
E-mail: info@wiwa.de
Internet: www.wiwa.de

WIWA LP
107 N.Main St.• P.O.Box 398,Alger,OH 45812
Tel:+1-419-549-5180 • Fax:+1-419-549-5173 •
Toll Free: +1-866-661-2139
E-mail: jwold@wiwalp.com
Internet: www.wiwa.com

WIWA Taicang Co.,Ltd.
No.87 East Suzhou Rd. • Taicang City
Jiangsu Province 215400 • P.R.China
Tel:+86-512-5354-8858•Fax:+86-512-5354-8859
E-mail: info@wiwa-china.com
Internet: www.wiwa.com

© copyright 2008 WIWA Wilhelm Wagner GmbH Co.KG

Wartungseinheit kpl.
Air maintenance unit cpl.
Unité d´entretien cpl.
DuoMix 230

Bestell-Nr. • Order-No. • Référence: **0663012**
Serie • Serie • Série: **000**
Datum • Date • Date: **11.04.2023**

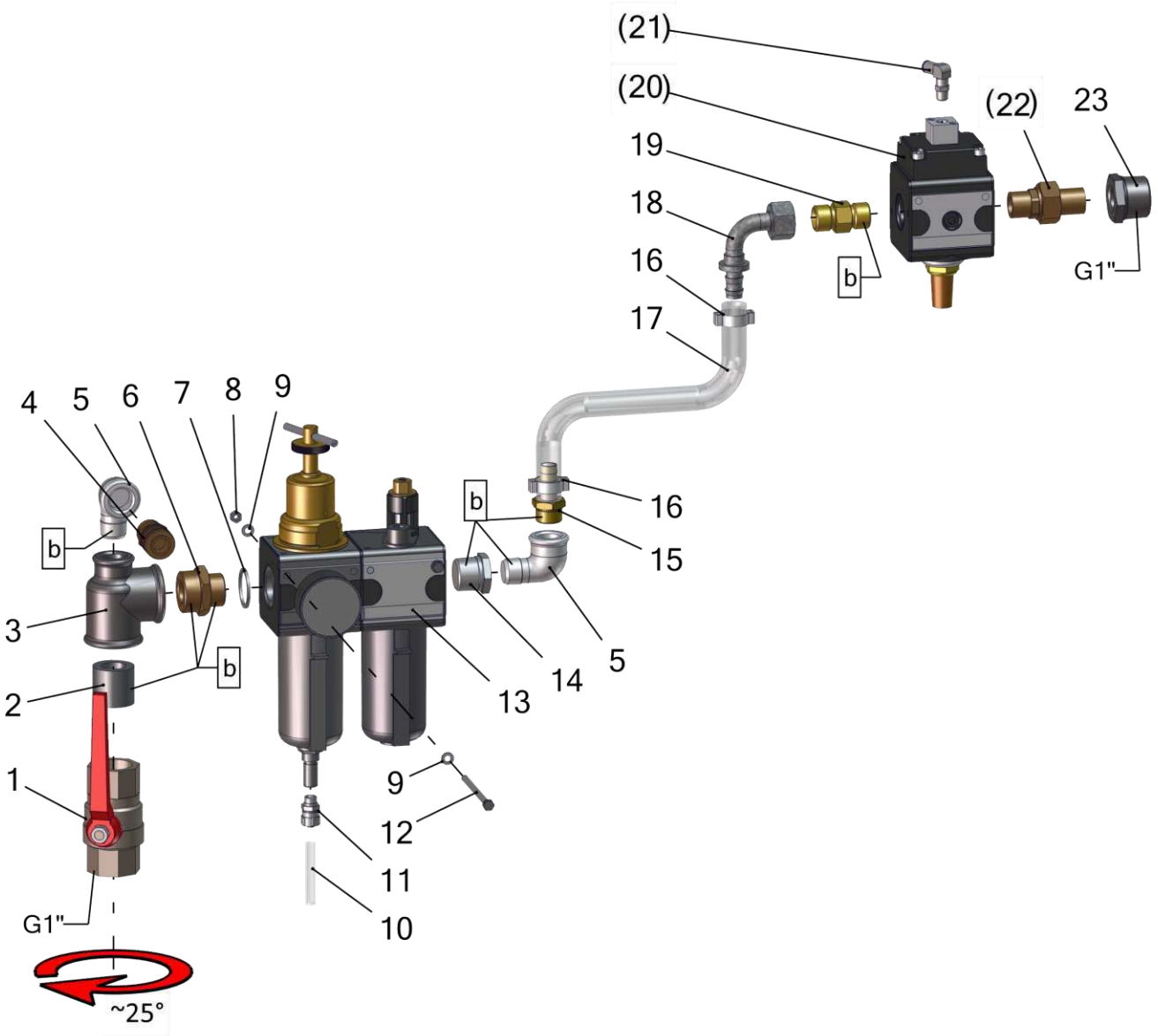

Pos.-Nr. in Klammern () sind keine Bestandteile dieser Baugruppe / items marked with () are not part of assembly shown / Les pièces entre paranthèses ne font pas partie du sous-groupe

Diese Zeichnung darf nicht kopiert, vervielfältigt oder dritten Personen zugänglich gemacht werden. Widerrechtliche Benutzung hat strafrechtliche Folgen. / This drawing should not be, in whole or in part, copied, distributed or used by or passed on as information to others for competition purposes or for whatever purposes without authorization. Unauthorized use is subject to prosecution.

Hauptsitz und Produktion / Headquarter & Production
WIWA Wilhelm Wagner GmbH & Co. KG
Gewerbestraße 1-3 • 35633 Lahnau, Germany
Tel: +49 6441 609-0 • Fax: +49 6441 609-50
E-Mail: info@wiwa.de
Internet: www.wiwa.de

WIWA Subsidiary USA
107 N.Main St. • P.O.Box 398, Alger, OH 45812
Tel: +1-419-757-0141 • Fax: +1-419-549-5173 •
Toll Free: +1-855-757-0141
E-Mail: sales@wiwa.com
Internet: www.wiwausa.com

© copyright 2019 WIWA Wilhelm Wagner GmbH Co.Kg

Wartungseinheit kpl.
Air maintenance unit cpl.
Unité d´entretien cpl.
DuoMix 230

Bestell-Nr. • Order-No. • Référence: **0663012**
Serie • Serie • Série: **000**
Datum • Date • Date: **11.04.2023**

Your project deserves it.

Pos.	Number	Qty.	Lenght	V¹/D²/R³	Artikelbezeichnung	Part Description	Désignation des articles
1	0468622	1		V	Kugelhahn	ball valve	vanne
2	0621730	1			Langnippel	extension nipple	raccord
3	0621749	1			T-Stück	T-piece	raccord en T
4	0411965	1			Kupplung	coupling	accouplement
5	0411949	2			Winkel	elbow	coude
6	0648094	1			Doppelnippel	male adaptor	roccord double male
7	0649744	1			Dichtung	seal	joint
8	0462160	2			Mutter	nut	écrou
9	0460230	4			Scheibe	washer	rondelle
10	0643925	1	0,8m	V	Druckluftschlauch	compressed air hose	flexible d´air comprimé
11	0648417	1			Verschraubung	screw connection	vissage
12	0640173	2			Schraube	screw	vis
13	0647298	1		V	Wartungseinheit	air maintenance unit	unité d´entretien
14	0411701	1			Muffennippel	cocket nipple	raccord de manchon
15	0648368	1			Schlauchtülle	stem	embout à olive
16	0412147	2			Schlauchschelle	hose clamp	collier de serrage
17	0646942	1	0,3m	V	Druckluftschlauch	compressed air hose	flexible d´air comprimé
18	0411930	1			Stecknippel	male coupling	raccord mâle
19	0214310	1			Doppelnippel	male adaptor	raccord double male
20	0647270	1		V	Pneumatikventil	pneumatic valve	soupape pneumatique
21	0641261	1			L-Steckverschraubung	L-plug-in connector	L-vissage à air comprimé
22	0630467	1			Rohrverschraubung	pipe fitting	raccord vissé
23	0413623	1			Muffennippel	cocket nipple	raccord de manchon

ohne Abbildung - not illustrated - sans illustration

Number	Qty.	V¹/D²/R³	Artikelbezeichnung	Part Description	Désignation des articles
0632936	2	V	O-Ring	o-ring	joint torique

für Öl- bzw. Kondensatbehälter / For oiler or drain cup /
pour vanne hydraulique et vanne de purge

¹V = Verschleißteile • Wear parts • Pièces d´usure usuelles
²D = Teile des Dichtungssatzes • Parts of seal kit • Pièces de kit de joints
³R = Teile des Reparatursatzes • Parts of repair kit • Pièces de kit de reparation

Sicherungsmittel / Thread sealant / produit d´etanchéite

Symbol / Symbol / Symbole	Beschreibung / Description / Description	Artikel / Bestell-Nr. Article / Order-No. L´article / Réferenz
r	schwach / light / leger	222 / 0000016
b	mittel / medium / leger	243 / 0000015
schw	mittel, Kunststoff-Stahl / medium, plastic-steel / medium, platique-acier (20ml)	480 / 0000107
g	hochfest / high-streng / hautesistance (50ml) hochfest für Cr/Ni-Teile / for Cr/Ni steel parts / pour partes fabriqué de Cr/Ni (50ml)	601 / 0000014 2701 / 0000303
p	Rohrdichtungspaste / pipe sealant / pâte d´étanchéité pour tuyaux(50ml)	225 / 0000017
a	Aktivator / activator / activateur (500ml) Aktivator für Kunststoffteile / activator for plastic parts / activateur pour pièces de plastique (10ml)	734 / 0000018 770 / 0000108
t	Gewindeband / threaded tape / ruban de filetage	/0000099
k	2K - Kleber / 2K - adhesive / 2K - adhésif	/0000414

Betriebsmittel / Machinery materials / Equipement de production

Symbol / Symbol / Symbole	Beschreibung / Description / Description	Artikel / Bestell-Nr. Article / Order-No. L´article / Réferenz
F	Fett, säurefrei / acid-free /sans acide	0000025
T	Trennmittel / release agent / agent séperateur bei Verarbeitung von Isozyanate / for application with isozyanate / pour l´application de l´isozyanate	0163333 0640651
M	Montagepaste (für R- und RS- Ausführung) / asembly paste (for verssion R or RS) / pâte d´assemblage (de version R et RS)	0000233
MS	Montagespray (für R- und RS- Ausführung) / asembly spray (for verssion R or RS) / aérosol d´assemblage (de version R et RS)	0000118

Hauptsitz und Produktion / Headquarter & Production
WIWA Wilhelm Wagner GmbH & Co. KG
Gewerbestraße 1-3 • 35633 Lahnau, Germany
Tel: +49 6441 609-0 • Fax: +49 6441 609-50
E-Mail: info@wiwa.de
Internet: www.wiwa.de

WIWA Subsidiary USA
107 N.Main St. • P.O.Box 398, Alger, OH 45812
Tel: +1-419-757-0141 • Fax: +1-419-549-5173 •
Toll Free: +1-855-757-0141
E-Mail: sales@wiwa.com
Internet: www.wiwausa.com

© copyright 2019 WIWA Wilhelm Wagner GmbH Co.Kg