**Mischeinheit kpl.**
**mixing unit cpl.**
**unité melangeuse cpl.**
¼"

Bestell-Nr. • Order-No. • Référence: **0669666**
Serie • Serie • Série: **001**
Datum • Date • Date: **09.11.2023**

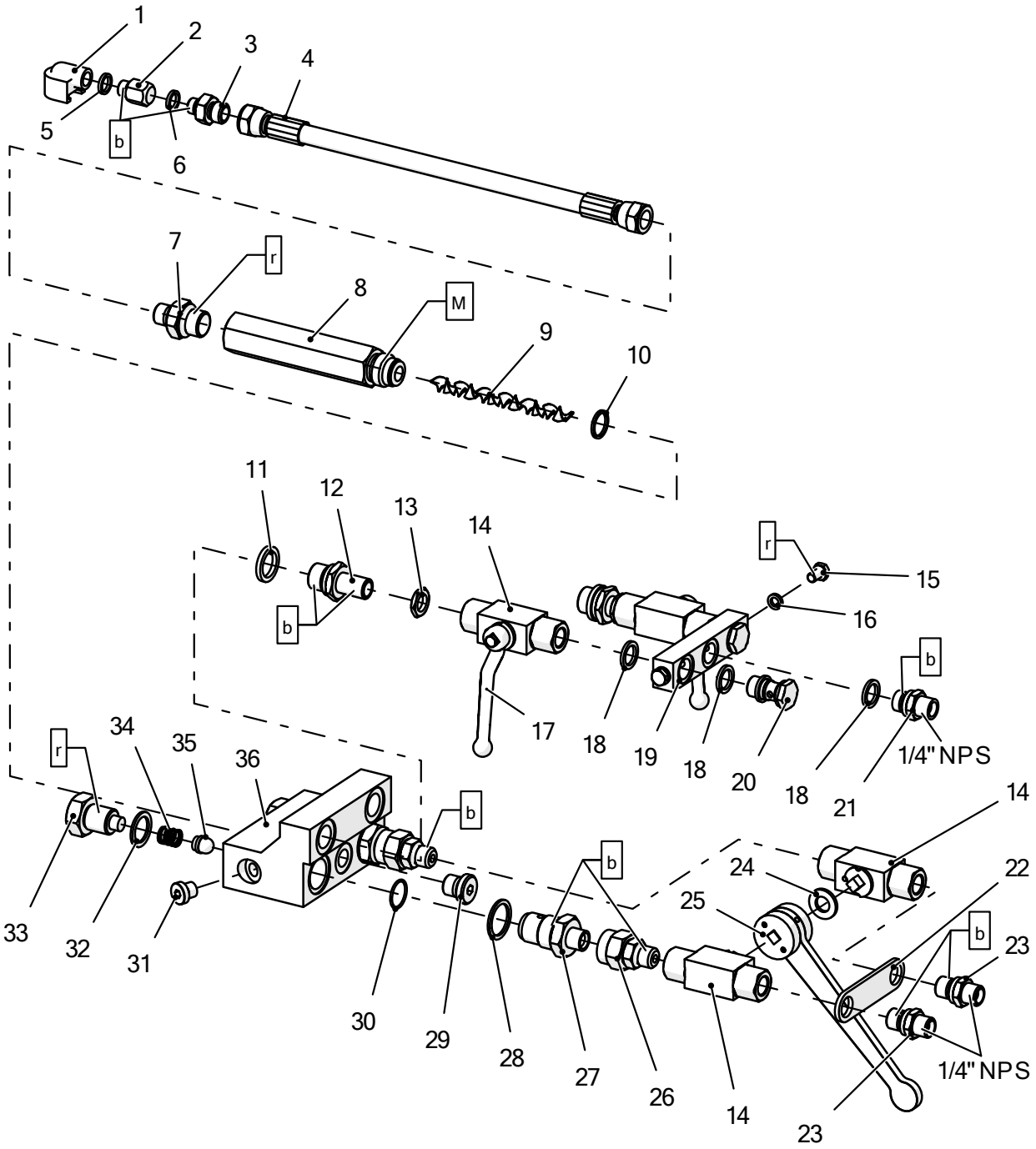


Pos.-Nr. in Klammern () sind keine Bestandteile dieser Baugruppe / items marked with () are not part of assembly shown / Les pièces entre paranthèses ne font pas partie du sous-groupe

Diese Zeichnung darf nicht kopiert, vervielfältigt oder dritten Personen zugänglich gemacht werden. Widerrechtliche Benutzung hat strafrechtliche Folgen. / This drawing should not be, in whole or in part, copied, distributed or used by or passed on as information to others for competition purposes or for whatever purposes without authorization. Unauthorized use is subject to prosecution.

**Hauptsitz und Produktion / Headquarter & Production**
**WIWA Wilhelm Wagner GmbH & Co. KG**
Gewerbestraße 1-3 • 35633 Lahnau, Germany
Tel: +49 6441 609-0 • Fax: +49 6441 609-50
E-Mail: info@wiwa.de
Internet: www.wiwa.de

**WIWA Subsidiary USA**
107 N.Main St. • P.O.Box 398, Alger, OH 45812
Tel: +1-419-757-0141 • Fax: +1-419-549-5173 •
Toll Free: +1-855-757-0141
E-Mail: sales@wiwa.com
Internet: www.wiwausa.com

© Copyright WIWA Wilhelm Wagner GmbH Co.Kg

**Mischeinheit kpl.**
**mixing unit cpl.**
**unité melangeuse cpl.**
¼"

Bestell-Nr. • Order-No. • Référence: **0669666**
Serie • Serie • Série: **001**
Datum • Date • Date: **09.11.2023**

WIWA®
Your project deserves it.

| Pos. | Number | Qty. | V¹/D²/R³ | Artikelbezeichnung | Part Description | Désignation des articles |
|---|---|---|---|---|---|---|
| 1 | 0669301 | 1 | V | Schiebekupplung | slide coupling | couplage coulissant |
| 2 | 0645231 | 1 | V | Drehgelenk | swivel | pivot |
| 3 | 0669739 | 1 | | Doppelnippel | male adaptor | raccord double male |
| 4 | 0669787 | 1 | V | Materialschlauch | fluid hose | flexible de fluid |
| 5 | 0648062 | 1 | | Scheibe | spacer | disque |
| 6 | 0648062 | 1 | | Scheibe | spacer | disque |
| 7 | 0659002 | 1 | | Doppelnippel | male adaptor | raccord double male |
| 8 | 0670777 | 1 | | Gehäuse | housing | caracasse |
| 9 | 0645308 | 1 | | Mischelement | mixing element plastic | élément mélangeur plastipue |
| 10 | 0669626 | 1 | V, D, R | Dichtring | gasket | joint |
| 11 | 0217751 | 2 | | Dichtung | gasket | joint |
| 12 | 0218448 | 2 | | Doppelnippel | male adaptor | raccord double male |
| 13 | 0666832 | 2 | | Kontermutter | nut | écrou |
| 14 | 0647195 | 4 | V | Kugelhahn | ball valve | vanne |
| 14.1 | 0647212 | 1 | V | Kugel | ball | bill |
| 14.2 | 0666780 | 1 | V | Dichtungssatz | seal kit | kit de joints |
| 15 | 0648615 | 2 | | Schraube | screw | vis |
| 16 | 0648616 | 2 | V, D, R | Dichtung | gasket | joint |
| 17 | 0672940 | 2 | | Schaltgriff | switch handle | poignée de commutation |
| 18 | 0645159 | 5 | | Dichtung | gasket | joint |
| 19 | 0650871 | 1 | | Verteiler | manifold | distributeur |
| 20 | 0650870 | 2 | | Hohlschraube | hollow bolt | boulon creux à filet |
| 21 | 0641906 | 1 | | Doppelnippel | male adaptor | raccord double male |
| 22 | 0650868 | 1 | | Platte | plate | plaque |
| 23 | 0210854 | 2 | | Doppelnippel | male adaptor | raccord double male |
| 24 | 0460613 | 1 | | Scheibe | washer | rondelle |
| 25 | 0673023 | 1 | | Hebel kpl. | lever cpl. | levier cpl. |
| 26 | 0673269 | 2 | | Anschlußnippel | connecting nipple | nipple de connexion |
| 27 | 0650920 | 2 | V, R | Ventilsitz | valve seat | siège de soupape |
| 28 | 0486469 | 2 | V, D, R | Dichtung | gasket | joint |
| 29 | 0649594 | 1 | | Stopfen | plug | bouchon |
| 30 | 0642623 | 2 | V, D, R | O-Ring | o-ring | joint-torique |
| 31 | 0662337 | 2 | | Stopfen | plug | bouchon |
| 32 | 0645161 | 2 | V, D, R | Dichtung | gasket | joint |
| 33 | 0648880 | 2 | | Verschlußschraube | screw plug | vis de fermeture |
| 34 | 0630927 | 2 | V, R | Druckfeder | spring | ressort |
| 35 | 0650867 | 2 | V, R | Dichtbolzen | sealing bolt | boulon d'étanchéité |
| 36 | 0670183 | 1 | | Mischblock | mixing block | bloque mélangeur |

**ohne Abbildung - not illustrated - sans illustration**

| Number | Qty. | V¹/D²/R³ | Artikelbezeichnung | Part Description | Désignation des articles |
|---|---|---|---|---|---|
| 0671114 | | R | Dichtungssatz | seal kit | jeu de joints |
| 0671115 | | | Reparatursatz | repair kit | jeu de réparation |
| 0670997 | 1 | | Griff kpl. (optional) | handle cpl. (optoianal) | manette cpl. (optionnel) |

**Hauptsitz und Produktion / Headquarter & Production**
**WIWA Wilhelm Wagner GmbH & Co. KG**
Gewerbestraße 1-3 • 35633 Lahnau, Germany
Tel: +49 6441 609-0 • Fax: +49 6441 609-50
E-Mail: info@wiwa.de
Internet: www.wiwa.de

**WIWA Subsidiary USA**
107 N.Main St. • P.O.Box 398, Alger, OH 45812
Tel: +1-419-757-0141 • Fax: +1-419-549-5173 •
Toll Free: +1-855-757-0141
E-Mail: sales@wiwa.com
Internet: www.wiwausa.com

© Copyright WIWA Wilhelm Wagner GmbH Co.Kg

**Mischeinheit kpl.**
**mixing unit cpl.**
**unité melangeuse cpl.**
¼"

Bestell-Nr. • Order-No. • Référence: **0669666**
Serie • Serie • Série: **001**
Datum • Date • Date: **09.11.2023**

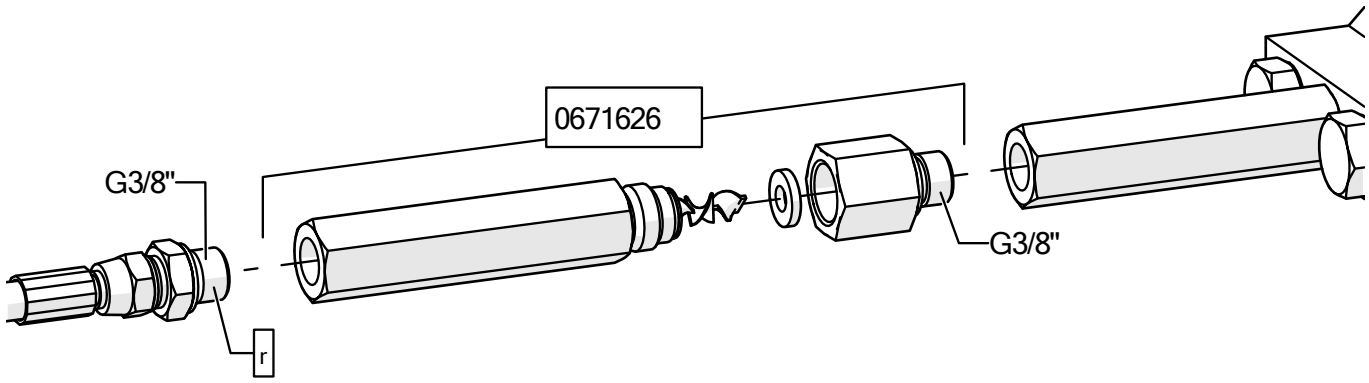


[1]V = Verschleißteile • Wear parts • Pièces d´usure usuelles
[2]D = Teile des Dichtungssatzes • Parts of seal kit • Pièces de kit de joints
[3]R = Teile des Reparatursatzes • Parts of repair kit • Pièces de kit de reparation

**Sicherungsmittel / Thread sealant / produit d´etanchéite**

| Symbol / Symbol / Symbole | Beschreibung / Description / Description | Artikel / Bestell-Nr. Article / Order-No. L´article / Référenz |
|---|---|---|
| r | schwach / light / leger | 222 / 0000016 |
| b | mittel / medium / leger | 243 / 0000015 |
| schw | mittel, Kunststoff-Stahl / medium, plastic-steel / medium, platique-acier (20ml) | 480 / 0000107 |
| g | hochfest / high-streng / hautesistance (50ml) hochfest für Cr/Ni-Teile / for Cr/Ni steel parts / pour partes fabriqué de Cr/Ni (50ml) | 601 / 0000014<br>2701 / 0000303 |
| p | Rohrdichtungspaste / pipe sealant / pâte d´étanchéité pour tuyaux(50ml) | 225 / 0000017 |
| a | Aktivator / activator / activateur (500ml) Aktivator für Kunststoffteile / activator for plastic parts / activateur pour pièces de plastique (10ml) | 734 / 0000018<br>770 / 0000108 |
| t | Gewindeband / threaded tape / ruban de filetage | /0000099 |
| k | 2K - Kleber / 2K - adhesive / 2K - adhésif | /0000414 |

**Betriebsmittel / Machinery materials / Equipement de production**

| Symbol / Symbol / Symbole | Beschreibung / Description / Description | Artikel / Bestell-Nr. Article / Order-No. L´article / Référenz |
|---|---|---|
| F | Fett, säurefrei / acid-free /sans acide | 0000025 |
| T | Trennmittel / release agent / agent séperateur bei Verarbeitung von Isozyanate / for application with isozyanate / pour l´application de l´isozyanate | 0163333<br>0640651 |
| M | Montagepaste (für R- und RS- Ausführung) / asembly paste (for verssion R or RS) / pâte d´assemblage ( de version R et RS) | 0000233 |
| MS | Montagespray (für R- und RS- Ausführung) / asembly spray (for verssion R or RS) / aérosol d´assemblage ( de version R et RS) | 0000118 |
| MT | Montagepaste (für hohe Temperaturen) asembly paste (for high temperatures) d´assemblage (pour hautes températures) | 0000057 |
| FT | Spezialfett / special grease / graisse spéciale | 0000423 |


**Hauptsitz und Produktion / Headquarter & Production**
**WIWA Wilhelm Wagner GmbH & Co. KG**
Gewerbestraße 1-3 • 35633 Lahnau, Germany
Tel: +49 6441 609-0 • Fax: +49 6441 609-50
E-Mail: info@wiwa.de
Internet: www.wiwa.de

**WIWA Subsidiary USA**
107 N.Main St. • P.O.Box 398, Alger, OH 45812
Tel: +1-419-757-0141 • Fax: +1-419-549-5173 •
Toll Free: +1-855-757-0141
E-Mail: sales@wiwa.com
Internet: www.wiwausa.com


© Copyright WIWA Wilhelm Wagner GmbH Co.Kg

**Ansaugleitung**
**suction line**
**système d´aspiration**
NW13

Bestell-Nr. • Order-No. • Référence: **0671169**
Serie • Serie • Série: **001**
Datum • Date • Date: **18.10.2022**

WIWA®
Your project deserves it.

| Pos. | Number | Qty. | Lenght | V¹/D²/R³ | Artikelbezeichnung | Part Description | Désignation des articles |
|---|---|---|---|---|---|---|---|
| 1 | 0671225 | 1 | 1,25m | V | Ansaugschlauch | suction hose | flexible d´aspiration |
| 2 | 0647897 | 1 | | V | Schlauchschelle | hose clamp | collier de serrage |
| 3 | 0668808 | 1 | | | Schlauchtülle | hose connector | embout de tuyau |
| 4 | 0668809 | 1 | | | Flügelmutter | wing nut | écrou |
| 5 | 0671571 | 1 | | V | Dichtung | gasket | joint |
| 6 | 0646944 | 1 | | V | Schlauchklemme | hose clip | collier de serrage |
| 7 | 0666953 | 1 | | V | O-Ring | o-ring | joint torique |
| 8 | 0669522 | 1 | | | Siebgehäuse | sieve housing | corps de tamis |
| 9 | 0654973 | 1 | | V | Drahtgewebe | wire cloth | toile métallique |
| 10 | 0671165 | 1 | | V | Verschlusskappe | closure cap | copot de fermeture |

Pos.-Nr. in Klammern () sind keine Bestandteile dieser Baugruppe / items marked with () are not part of assembly shown / Les pièces entre paranthèses ne font pas partie du sous-groupe

Diese Zeichnung darf nicht kopiert, vervielfältigt oder dritten Personen zugänglich gemacht werden. Widerrechtliche Benutzung hat strafrechtliche Folgen. / This drawing should not be, in whole or in part, copied, distributed or used by or passed on as information to others for competition purposes or for whatever purposes without authorization. Unauthorized use is subject to prosecution.

**Hauptsitz und Produktion / Headquarter & Production**
**WIWA Wilhelm Wagner GmbH & Co. KG**
Gewerbestraße 1-3 • 35633 Lahnau, Germany
Tel: +49 6441 609-0 • Fax: +49 6441 609-50
E-Mail: info@wiwa.de
Internet: www.wiwa.de

**WIWA Subsidiary USA**
107 N.Main St. • P.O.Box 398, Alger, OH 45812
Tel: +1-419-757-0141 • Fax: +1-419-549-5173 •
Toll Free: +1-855-757-0141
E-Mail: sales@wiwa.com
Internet: www.wiwausa.com

© Copyright WIWA Wilhelm Wagner GmbH Co.Kg

[1]V = Verschleißteile • Wear parts • Pièces d´usure usuelles
[2]D = Teile des Dichtungssatzes • Parts of seal kit • Pièces de kit de joints
[3]R = Teile des Reparatursatzes • Parts of repair kit • Pièces de kit de reparation

**Sicherungsmittel / Thread sealant / produit d´etanchéite**

| Symbol / Symbol / Symbole | Beschreibung / Description / Description | Artikel / Bestell-Nr. Article / Order-No. L´article / Réferenz |
|---|---|---|
| r | schwach / light / leger | 222 / 0000016 |
| b | mittel / medium / leger | 243 / 0000015 |
| schw | mittel, Kunststoff-Stahl / medium, plastic-steel / medium, platique-acier (20ml) | 480 / 0000107 |
| g | hochfest / high-streng / hautesistance (50ml) hochfest für Cr/Ni-Teile / for Cr/Ni steel parts / pour partes fabriqué de Cr/Ni (50ml) | 601 / 0000014<br>2701 / 0000303 |
| p | Rohrdichtungspaste / pipe sealant / pâte d´étanchéité pour tuyaux(50ml) | 225 / 0000017 |
| a | Aktivator / activator / activateur (500ml) Aktivator für Kunststoffteile / activator for plastic parts / activateur pour pièces de plastique (10ml) | 734 / 0000018<br>770 / 0000108 |
| t | Gewindeband / threaded tape / ruban de filetage | /0000099 |
| k | 2K - Kleber / 2K - adhesive / 2K - adhésif | /0000414 |

**Betriebsmittel / Machinery materials / Equipement de production**

| Symbol / Symbol / Symbole | Beschreibung / Description / Description | Artikel / Bestell-Nr. Article / Order-No. L´article / Réferenz |
|---|---|---|
| F | Fett, säurefrei / acid-free /sans acide | 0000025 |
| T | Trennmittel / release agent / agent séperateur bei Verarbeitung von Isozyanate / for application with isozyanate / pour l´application de l´isozyanate | 0163333<br>0640651 |
| M | Montagepaste (für R- und RS- Ausführung) / asembly paste (for verssion R or RS) / pâte d´assemblage ( de version R et RS) | 0000233 |
| MS | Montagespray (für R- und RS- Ausführung) / asembly spray (for verssion R or RS) / aérosol d´assemblage ( de version R et RS) | 0000118 |
| MT | Montagepaste (für hohe Temperaturen) asembly paste (for high temperatures) d´assemblage (pour hautes températures) | 0000057 |
| FT | Spezialfett / special grease / graisse spéciale | 0000423 |

**Hauptsitz und Produktion / Headquarter & Production**
**WIWA Wilhelm Wagner GmbH & Co. KG**
Gewerbestraße 1-3 • 35633 Lahnau, Germany
Tel: +49 6441 609-0 • Fax: +49 6441 609-50
E-Mail: info@wiwa.de
Internet: www.wiwa.de

**WIWA Subsidiary USA**
107 N.Main St. • P.O.Box 398, Alger, OH 45812
Tel: +1-419-757-0141 • Fax: +1-419-549-5173 •
Toll Free: +1-855-757-0141
E-Mail: sales@wiwa.com
Internet: www.wiwausa.com

© Copyright WIWA Wilhelm Wagner GmbH Co.Kg

**Ansaugleitung**
**suction line**
**système d´aspiration**
NW13

Bestell-Nr. • Order-No. • Référence: **0669523**
Serie • Serie • Série: **001**
Datum • Date • Date: **18.10.2022**

WIWA®
Your project deserves it.

| Pos. | Number | Qty. | Lenght | V¹/D²/R³ | Artikelbezeichnung | Part Description | Désignation des articles |
|---|---|---|---|---|---|---|---|
| 1 | 0671224 | 1 | 1,25m | V | Ansaugschlauch | suction hose | flexible d´aspiration |
| 2 | 0647897 | 1 | | V | Schlauchschelle | hose clamp | collier de serrage |
| 3 | 0668808 | 1 | | | Schlauchtülle | hose connector | embout de tuyau |
| 4 | 0668809 | 1 | | | Flügelmutter | wing nut | écrou |
| 5 | 0671571 | 1 | | V | Dichtung | gasket | joint |
| 6 | 0646944 | 1 | | V | Schlauchklemme | hose clip | collier de serrage |
| 7 | 0666953 | 1 | | V | O-Ring | o-ring | joint torique |
| 8 | 0669522 | 1 | | | Siebgehäuse | sieve housing | corps de tamis |
| 9 | 0654973 | 1 | | V | Drahtgewebe | wire cloth | toile métallique |
| 10 | 0671167 | 1 | | V | Verschlusskappe | closure cap | copot de fermeture |

Pos.-Nr. in Klammern () sind keine Bestandteile dieser Baugruppe / items marked with () are not part of assembly shown / Les pièces entre paranthèses ne font pas partie du sous-groupe

Diese Zeichnung darf nicht kopiert, vervielfältigt oder dritten Personen zugänglich gemacht werden. Widerrechtliche Benutzung hat strafrechtliche Folgen. / This drawing should not be, in whole or in part, copied, distributed or used by or passed on as information to others for competition purposes or for whatever purposes without authorization. Unauthorized use is subject to prosecution.

**Hauptsitz und Produktion / Headquarter & Production**
**WIWA Wilhelm Wagner GmbH & Co. KG**
Gewerbestraße 1-3 • 35633 Lahnau, Germany
Tel: +49 6441 609-0 • Fax: +49 6441 609-50
E-Mail: info@wiwa.de
Internet: www.wiwa.de

**WIWA Subsidiary USA**
107 N.Main St. • P.O.Box 398, Alger, OH 45812
Tel: +1-419-757-0141 • Fax: +1-419-549-5173 •
Toll Free: +1-855-757-0141
E-Mail: sales@wiwa.com
Internet: www.wiwausa.com

© Copyright WIWA Wilhelm Wagner GmbH Co.Kg

[1]V = Verschleißteile • Wear parts • Pièces d´usure usuelles
[2]D = Teile des Dichtungssatzes • Parts of seal kit • Pièces de kit de joints
[3]R = Teile des Reparatursatzes • Parts of repair kit • Pièces de kit de reparation

**Sicherungsmittel / Thread sealant / produit d´etanchéite**

| Symbol / Symbol / Symbole | Beschreibung / Description / Description | Artikel / Bestell-Nr. Article / Order-No. L´article / Réferenz |
|---|---|---|
| r | schwach / light / leger | 222 / 0000016 |
| b | mittel / medium / leger | 243 / 0000015 |
| schw | mittel, Kunststoff-Stahl / medium, plastic-steel / medium, platique-acier (20ml) | 480 / 0000107 |
| g | hochfest / high-streng / hautesistance (50ml) hochfest für Cr/Ni-Teile / for Cr/Ni steel parts / pour partes fabriqué de Cr/Ni (50ml) | 601 / 0000014<br>2701 / 0000303 |
| p | Rohrdichtungspaste / pipe sealant / pâte d´étanchéité pour tuyaux(50ml) | 225 / 0000017 |
| a | Aktivator / activator / activateur (500ml) Aktivator für Kunststoffteile / activator for plastic parts / activateur pour pièces de plastique (10ml) | 734 / 0000018<br>770 / 0000108 |
| t | Gewindeband / threaded tape / ruban de filetage | /0000099 |
| k | 2K - Kleber / 2K - adhesive / 2K - adhésif | /0000414 |

**Betriebsmittel / Machinery materials / Equipement de production**

| Symbol / Symbol / Symbole | Beschreibung / Description / Description | Artikel / Bestell-Nr. Article / Order-No. L´article / Réferenz |
|---|---|---|
| F | Fett, säurefrei / acid-free /sans acide | 0000025 |
| T | Trennmittel / release agent / agent séperateur bei Verarbeitung von Isozyanate / for application with isozyanate / pour l´application de l´isozyanate | 0163333<br>0640651 |
| M | Montagepaste (für R- und RS- Ausführung) / asembly paste (for verssion R or RS) / pâte d´assemblage ( de version R et RS) | 0000233 |
| MS | Montagespray (für R- und RS- Ausführung) / asembly spray (for verssion R or RS) / aérosol d´assemblage ( de version R et RS) | 0000118 |
| MT | Montagepaste (für hohe Temperaturen) asembly paste (for high temperatures) d´assemblage (pour hautes températures) | 0000057 |
| FT | Spezialfett / special grease / graisse spéciale | 0000423 |

**Hauptsitz und Produktion / Headquarter & Production**
**WIWA Wilhelm Wagner GmbH & Co. KG**
Gewerbestraße 1-3 • 35633 Lahnau, Germany
Tel: +49 6441 609-0 • Fax: +49 6441 609-50
E-Mail: info@wiwa.de
Internet: www.wiwa.de

**WIWA Subsidiary USA**
107 N.Main St. • P.O.Box 398, Alger, OH 45812
Tel: +1-419-757-0141 • Fax: +1-419-549-5173 •
Toll Free: +1-855-757-0141
E-Mail: sales@wiwa.com
Internet: www.wiwausa.com

© Copyright WIWA Wilhelm Wagner GmbH Co.Kg

**Materialpumpe**
**material pump**
**section fluide**
43,1/75 RS

Bestell-Nr. • Order-No. • Référence: **0669021**
Serie • Serie • Série: **000**
Datum • Date • Date: **18.07.2023**

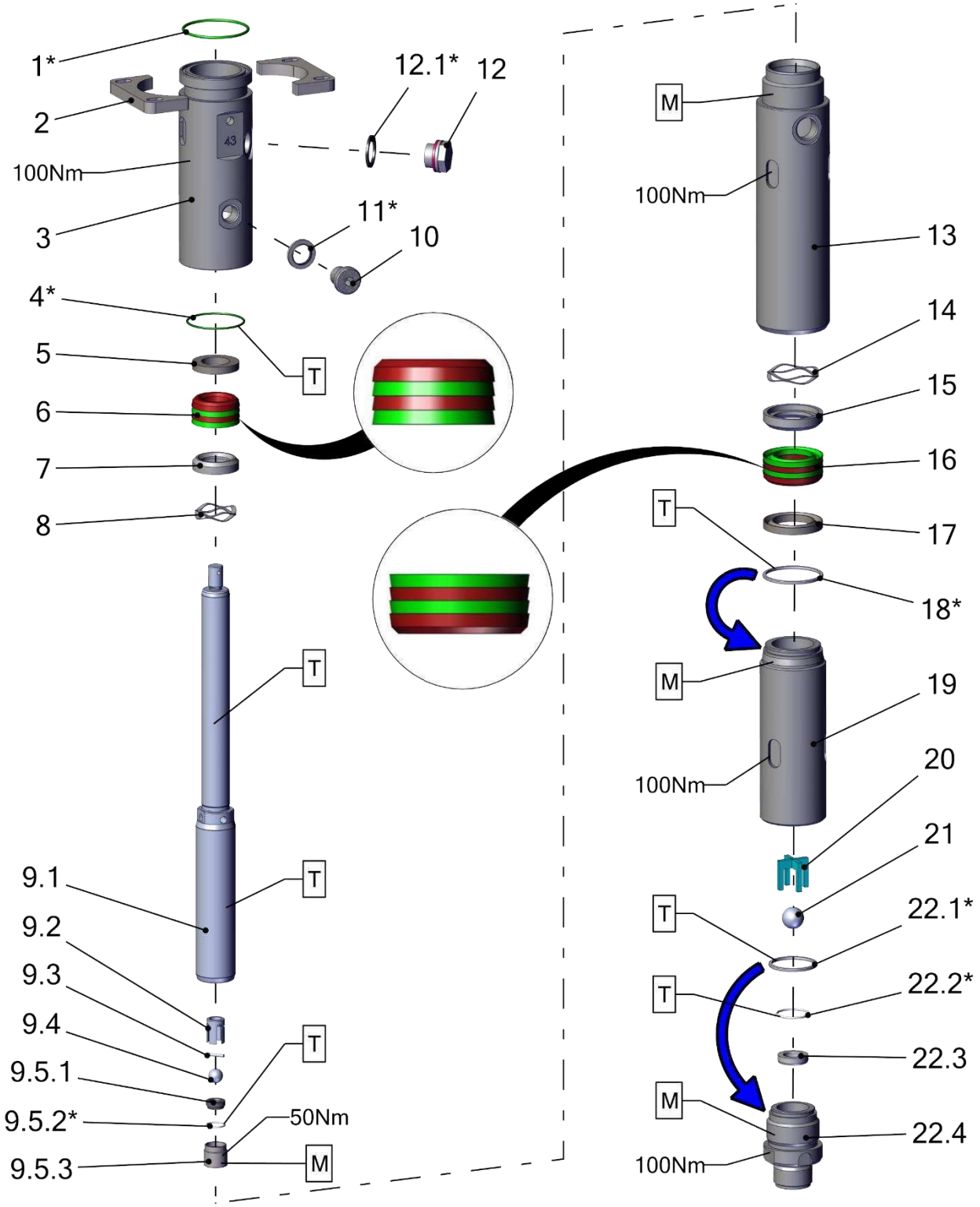


Pos.-Nr. in Klammern () sind keine Bestandteile dieser Baugruppe / items marked with () are not part of assembly shown / Les pièces entre paranthèses ne font pas partie du sous-groupe

Diese Zeichnung darf nicht kopiert, vervielfältigt oder dritten Personen zugänglich gemacht werden. Widerrechtliche Benutzung hat strafrechtliche Folgen. / This drawing should not be, in whole or in part, copied, distributed or used by or passed on as information to others for competition purposes or for whatever purposes without authorization. Unauthorized use is subject to prosecution.

**Hauptsitz und Produktion / Headquarter & Production**
**WIWA Wilhelm Wagner GmbH & Co. KG**
Gewerbestraße 1-3 • 35633 Lahnau, Germany
Tel: +49 6441 609-0 • Fax: +49 6441 609-50
E-Mail: info@wiwa.de
Internet: www.wiwa.de

**WIWA Subsidiary USA**
107 N.Main St. • P.O.Box 398, Alger, OH 45812
Tel: +1-419-757-0141 • Fax: +1-419-549-5173 •
Toll Free: +1-855-757-0141
E-Mail: sales@wiwa.com
Internet: www.wiwausa.com

© Copyright WIWA Wilhelm Wagner GmbH Co.Kg

**Materialpumpe**
**material pump**
**section fluide**
43,1/75 RS

Bestell-Nr. • Order-No. • Référence: **0669021**
Serie • Serie • Série: **000**
Datum • Date • Date: **18.07.2023**

WIWA®
Your project deserves it.

| Pos. | Number | Qty. | V[1]/D[2]/R[3] | Artikelbezeichnung | Part Description | Désignation des articles |
|---|---|---|---|---|---|---|
| 1 | 0649753 | 1 | V, D, R | O-Ring | o-ring | joint torique |
| 2 | 0669040 | 2 | | Anzugring | connecting ring | bague de montage |
| 3 | 0669024 | 1 | | Hochdruckkopf | pump head | tête à haute pression |
| 4 | 0662528 | 1 | V, D, R | O-Ring | o-ring | joint torique |
| 5 | 0634468 | 1 | | Sattelring | saddle ring | bague de retenue |
| 6 | 0669125 | 1 | V, R | Manschettensatz | packing ring set | jeu de joints |
| 7 | 0669045 | 1 | | Gegenring | counter ring | contre-anneau |
| 8 | 0669050 | 1 | V | Wellenfeder | wave spring | ressort ondulé |
| 9 | 0669035 | 1 | V | Doppelkolben kpl. | dual piston cpl. | double piston cpl. |
| 9.1 | 0669038 | 1 | V | Doppelkolben | dual piston | double piston |
| 9.2 | 0648573 | 1 | V | Kugelführung | ball guide | guitage de bille |
| 9.3 | 0647394 | 1 | V | Zylinderstift | cylinder pin | goupille cylindrique |
| 9.4 | 0410195 | 1 | V, R | Kugel | ball | bille |
| 9.5 | 0618586 | 1 | V | Ventilschraube kpl. | valve screw cpl. | vis de soupape cpl. |
| 9.5.1 | 0652706 | 1 | V | Ventilplatte | valve plate | plateau de soupape |
| 9.5.2 | 0652707 | 1 | V, D, R | O-Ring | o-ring | joint torique |
| 9.5.3 | 0654261 | 1 | | Ventilschraube | valve screw | vis de soupape |
| 10 | 0649594 | 1 | | Stopfen | plug | bouchon |
| 11 | 0669608 | 1 | V, D, R | Dichtung | gasket | joint |
| 12 | 0646849 | 1 | V | Ölschauglas | sight glass | verre indicateur |
| 12.1 | 0667542 | 1 | V, D, R | Dichtung | seal | joint |
| 13 | 0669027 | 1 | | Federgehäuse | spring housing | logement de ressort |
| 14 | 0669051 | 1 | V | Wellenfeder | wave spring | ressort ondulé |
| 15 | 0669044 | 1 | | Gegenring | counter ring | contre-anneau |
| 16 | 0641930 | 1 | V, R | Manschettensatz | packing ring set | jeu de joints |
| 17 | 0634469 | 1 | | Sattelring | saddle ring | bague de retenue |
| 18 | 0661858 | 1 | V, D, R | Dichtring | gasket | joint |
| 19 | 0669030 | 1 | | Druckzylinder | pressure cylindre | cylindre de pression |
| 20 | 0662577 | 1 | V | Kugelführung kpl. | ball guide cpl. | guitage de bille cpl. |
| 21 | 0638782 | 1 | V, R | Kugel | ball | bille |
| 22 | 0669057 | 1 | V | Ventilgehäuse kpl. | valve housing cpl. | corps de vanne cpl. |
| 22.1 | 0668447 | 1 | V, D, R | Dichtring | gasket | joint |
| 22.2 | 0631634 | 1 | V, D, R | O-Ring | o-ring | joint torique |
| 22.3 | 0411361 | 1 | V | Ventilplatte | valve plate | plateau de soupape |
| 22.4 | 0669033 | 1 | | Ventilgehäuse | valve housing | corps de vanne |

**Mit * gekennzeichnete Teile können nicht einzeln bestellt werden. Nur als Dichtungs- oder Reparatursatz.**

**Parts marked with * can´t be ordered separately. Only as a seal or repair kit.**

**Les pièces marquées avec * ne peuvent pas être commandées seules. Seulement comme kit d'étanchéité ou kit de réparation**

[1]V = Verschleißteile • Wear parts • Pièces d´usure usuelles
[2]D = Teile des Dichtungssatzes • Parts of seal kit • Pièces de kit de joints
[3]R = Teile des Reparatursatzes • Parts of repair kit • Pièces de kit de reparation

**Hauptsitz und Produktion / Headquarter & Production**
**WIWA Wilhelm Wagner GmbH & Co. KG**
Gewerbestraße 1-3 • 35633 Lahnau, Germany
Tel: +49 6441 609-0 • Fax: +49 6441 609-50
E-Mail: info@wiwa.de
Internet: www.wiwa.de

**WIWA Subsidiary USA**
107 N.Main St. • P.O.Box 398, Alger, OH 45812
Tel: +1-419-757-0141 • Fax: +1-419-549-5173 •
Toll Free: +1-855-757-0141
E-Mail: sales@wiwa.com
Internet: www.wiwausa.com

© Copyright WIWA Wilhelm Wagner GmbH Co.Kg

**Materialpumpe**
**material pump**
**section fluide**
43,1/75 RS

Bestell-Nr. • Order-No. • Référence: **0669021**
Serie • Serie • Série: **000**
Datum • Date • Date: **18.07.2023**

**ohne Abbildung - not illustrated - sans illustration**

| Number | Qty. | V¹/D²/R³ | Artikelbezeichnung | Part Description | Désignation des articles |
|---|---|---|---|---|---|
| 0670486 | | R | Dichtungssatz | seal kit | jeu de joints |
| 0670487 | | | Reparatursatz | repair kit | jeu de réparation |

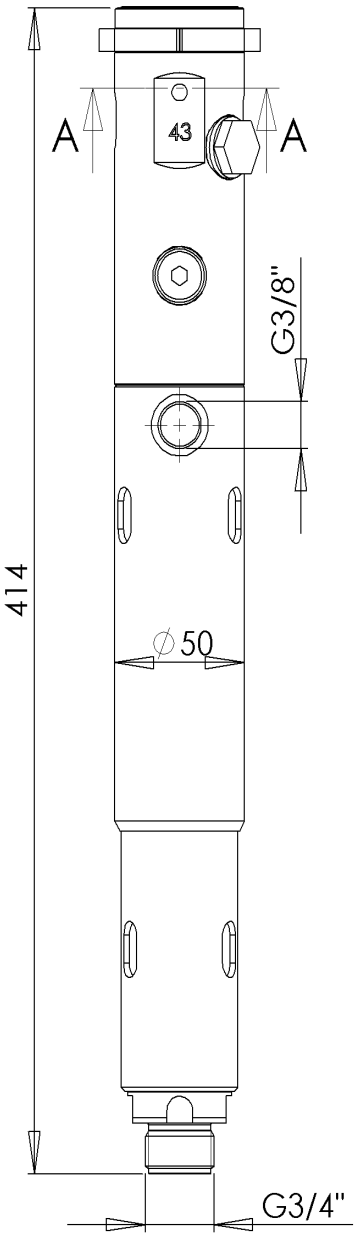


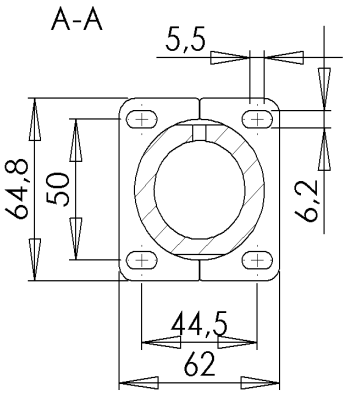



**Hauptsitz und Produktion / Headquarter & Production**
**WIWA Wilhelm Wagner GmbH & Co. KG**
Gewerbestraße 1-3 • 35633 Lahnau, Germany
Tel: +49 6441 609-0 • Fax: +49 6441 609-50
E-Mail: info@wiwa.de
Internet: www.wiwa.de

**WIWA Subsidiary USA**
107 N.Main St. • P.O.Box 398, Alger, OH 45812
Tel: +1-419-757-0141 • Fax: +1-419-549-5173 •
Toll Free: +1-855-757-0141
E-Mail: sales@wiwa.com
Internet: www.wiwausa.com



© Copyright WIWA Wilhelm Wagner GmbH Co.Kg

**Materialpumpe**
**material pump**
**section fluide**
43,1/75 RS

Bestell-Nr. • Order-No. • Référence: **0669021**
Serie • Serie • Série: **000**
Datum • Date • Date: **18.07.2023**

Your project deserves it.

**Sicherungsmittel / Thread sealant / produit d´etanchéite**

| Symbol / Symbol / Symbole | Beschreibung / Description / Description | Artikel / Bestell-Nr. Article / Order-No. L´article / Réferenz |
|---|---|---|
| r | schwach / light / leger | 222 / 0000016 |
| b | mittel / medium / leger | 243 / 0000015 |
| schw | mittel, Kunststoff-Stahl / medium, plastic-steel / medium, platique-acier (20ml) | 480 / 0000107 |
| g | hochfest / high-streng / hautesistance (50ml) hochfest für Cr/Ni-Teile / for Cr/Ni steel parts / pour partes fabriqué de Cr/Ni (50ml) | 601 / 0000014<br>2701 / 0000303 |
| p | Rohrdichtungspaste / pipe sealant / pâte d´étanchéité pour tuyaux(50ml) | 225 / 0000017 |
| a | Aktivator / activator / activateur (500ml) Aktivator für Kunststoffteile / activator for plastic parts / activateur pour pièces de plastique (10ml) | 734 / 0000018<br>770 / 0000108 |
| t | Gewindeband / threaded tape / ruban de filetage | /0000099 |
| k | 2K - Kleber / 2K - adhesive / 2K - adhésif | /0000414 |

**Betriebsmittel / Machinery materials / Equipement de production**

| Symbol / Symbol / Symbole | Beschreibung / Description / Description | Artikel / Bestell-Nr. Article / Order-No. L´article / Réferenz |
|---|---|---|
| F | Fett, säurefrei / acid-free /sans acide | 0000025 |
| T | Trennmittel / release agent / agent séperateur bei Verarbeitung von Isozyanate / for application with isozyanate / pour l´application de l´isozyanate | 0163333<br>0640651 |
| M | Montagepaste (für R- und RS- Ausführung) / asembly paste (for verssion R or RS) / pâte d´assemblage ( de version R et RS) | 0000233 |
| MS | Montagespray (für R- und RS- Ausführung) / asembly spray (for verssion R or RS) / aérosol d´assemblage ( de version R et RS) | 0000118 |
| MT | Montagepaste (für hohe Temperaturen) asembly paste (for high temperatures) d´assemblage (pour hautes températures) | 0000057 |
| FT | Spezialfett / special grease / graisse spéciale | 0000423 |
| KS | Korrosionsschutz / corrosion protection / protection contre la corrosion | 0003297 |
| FL | Lebensmittelfett / Food grease /graisse alimentaire | 0003957 |

**Hauptsitz und Produktion / Headquarter & Production**
**WIWA Wilhelm Wagner GmbH & Co. KG**
Gewerbestraße 1-3 • 35633 Lahnau, Germany
Tel: +49 6441 609-0 • Fax: +49 6441 609-50
E-Mail: info@wiwa.de
Internet: www.wiwa.de

**WIWA Subsidiary USA**
107 N.Main St. • P.O.Box 398, Alger, OH 45812
Tel: +1-419-757-0141 • Fax: +1-419-549-5173 •
Toll Free: +1-855-757-0141
E-Mail: sales@wiwa.com
Internet: www.wiwausa.com

© Copyright WIWA Wilhelm Wagner GmbH Co.Kg

**Materialausgang kpl.**
**fluid outlet cpl.**
**Sortie de matière cpl.**
1/4" NPS

Bestell-Nr. • Order-No. • Référence: **0669068**
Serie • Serie • Série: **001**
Datum • Date • Date: **31.10.2023**

WIWA®
Your project deserves it.

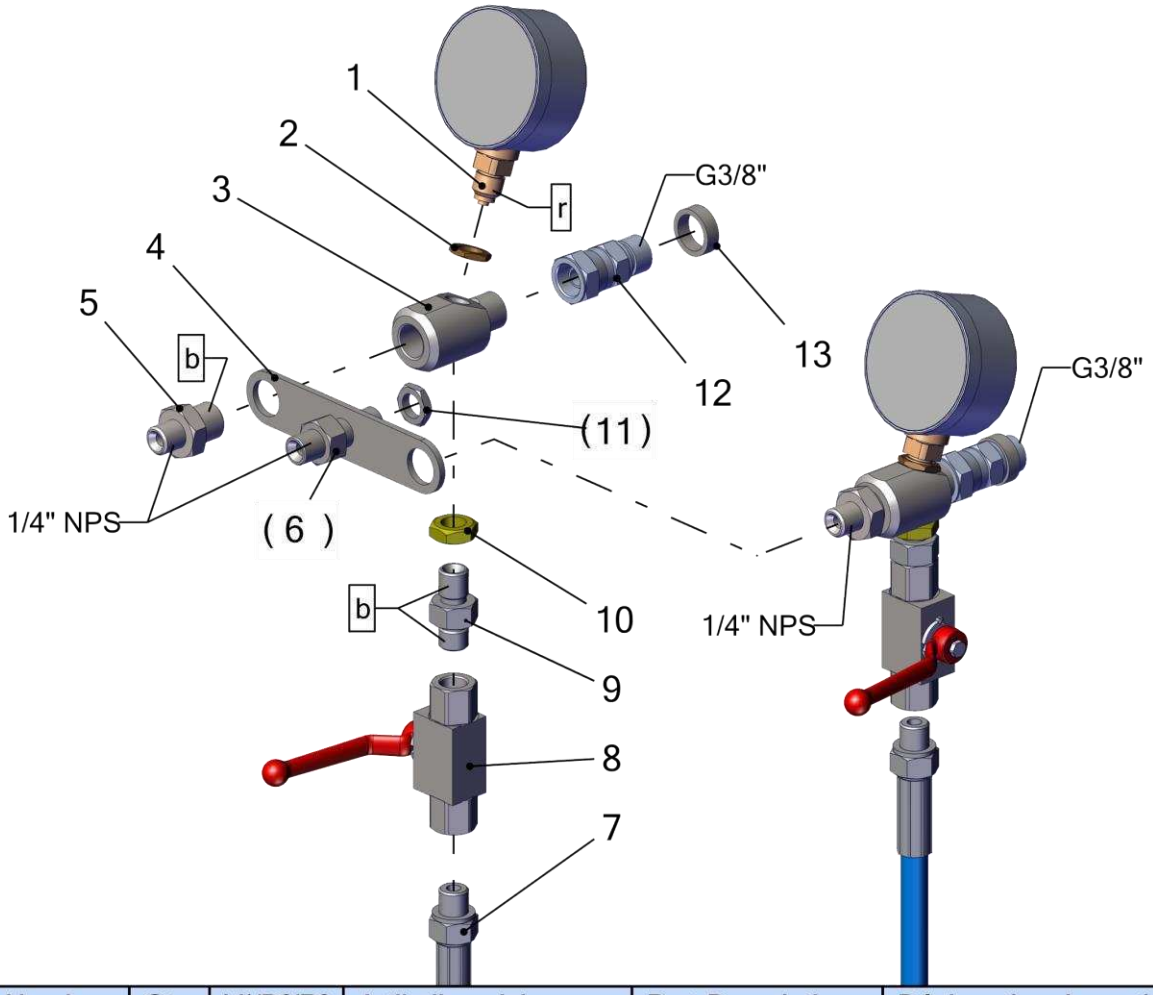


| Pos. | Number | Qty. | V¹/D²/R³ | Artikelbezeichnung | Part Description | Désignation des articles |
|---|---|---|---|---|---|---|
| 1 | 0631359 | 2 | V | Manometer | gauge | manometre |
| 2 | 0631610 | 2 | | Kontermutter | nut | écrou |
| 3 | 0669069 | 2 | | Verteiler | manifold | distributeur |
| 4 | 0668496 | 1 | | Platte | plate | plaque |
| 5 | 0634750 | 2 | | Doppelnippel | male adaptor | raccord double male |
| 6 | 0659078 | 1 | | Doppelnippel | male adaptor | raccord double male |
| 7 | 0646732 | 2 | V | Entlastungsschlauch | drain hose | flexible de décharge |
| 8 | 0647195 | 2 | V | Kugelhahn | ball valve | vanne |
| 8.1 | 0647212 | 1 | V | Kugel | ball | bille |
| 8.2 | 0666780 | 1 | V | Dichtsatz | seal kit | kit de joints |
| 9 | 0634036 | 2 | | Doppelnippel | male adaptor | raccord double male |
| 10 | 0634037 | 2 | | Kontermutter | nut | écrou |
| 11 | 0650139 | 1 | | Kontermutter | nut | écrou |
| 12 | 0644965 | 2 | | Anschlußnippel | connecting nipple | nipple de connexion |
| 13 | 0669457 | 2 | | Dichtung | seal | joint |

Pos.-Nr. in Klammern () sind keine Bestandteile dieser Baugruppe / items marked with () are not part of assembly shown / Les pièces entre paranthèses ne font pas partie du sous-groupe

Diese Zeichnung darf nicht kopiert, vervielfältigt oder dritten Personen zugänglich gemacht werden. Widerrechtliche Benutzung hat strafrechtliche Folgen. / This drawing should not be, in whole or in part, copied, distributed or used by or passed on as information to others for competition purposes or for whatever purposes without authorization. Unauthorized use is subject to prosecution.

**Hauptsitz und Produktion / Headquarter & Production**
**WIWA Wilhelm Wagner GmbH & Co. KG**
Gewerbestraße 1-3 • 35633 Lahnau, Germany
Tel: +49 6441 609-0 • Fax: +49 6441 609-50
E-Mail: info@wiwa.de
Internet: www.wiwa.de

**WIWA Subsidiary USA**
107 N.Main St. • P.O.Box 398, Alger, OH 45812
Tel: +1-419-757-0141 • Fax: +1-419-549-5173 •
Toll Free: +1-855-757-0141
E-Mail: sales@wiwa.com
Internet: www.wiwausa.com

© Copyright WIWA Wilhelm Wagner GmbH Co.Kg

**Materialausgang kpl.**
**fluid outlet cpl.**
**Sortie de matière cpl.**
**1/4" NPS**

Bestell-Nr. • Order-No. • Référence: **0669068**
Serie • Serie • Série: **001**
Datum • Date • Date: **31.10.2023**

Your project deserves it.

[1]V = Verschleißteile • Wear parts • Pièces d´usure usuelles
[2]D = Teile des Dichtungssatzes • Parts of seal kit • Pièces de kit de joints
[3]R = Teile des Reparatursatzes • Parts of repair kit • Pièces de kit de reparation

**Sicherungsmittel / Thread sealant / produit d´etanchéite**

| Symbol / Symbol / Symbole | Beschreibung / Description / Description | Artikel / Bestell-Nr. Article / Order-No. L´article / Réferenz |
|---|---|---|
| r | schwach / light / leger | 222 / 0000016 |
| b | mittel / medium / leger | 243 / 0000015 |
| schw | mittel, Kunststoff-Stahl / medium, plastic-steel / medium, platique-acier (20ml) | 480 / 0000107 |
| g | hochfest / high-streng / hautesistance (50ml) hochfest für Cr/Ni-Teile / for Cr/Ni steel parts / pour partes fabriqué de Cr/Ni (50ml) | 601 / 0000014<br>2701 / 0000303 |
| p | Rohrdichtungspaste / pipe sealant / pâte d´étanchéité pour tuyaux(50ml) | 225 / 0000017 |
| a | Aktivator / activator / activateur (500ml) Aktivator für Kunststoffteile / activator for plastic parts / activateur pour pièces de plastique (10ml) | 734 / 0000018<br>770 / 0000108 |
| t | Gewindeband / threaded tape / ruban de filetage | /0000099 |
| k | 2K - Kleber / 2K - adhesive / 2K - adhésif | /0000414 |

**Betriebsmittel / Machinery materials / Equipement de production**

| Symbol / Symbol / Symbole | Beschreibung / Description / Description | Artikel / Bestell-Nr. Article / Order-No. L´article / Réferenz |
|---|---|---|
| F | Fett, säurefrei / acid-free /sans acide | 0000025 |
| T | Trennmittel / release agent / agent séperateur bei Verarbeitung von Isozyanate / for application with isozyanate / pour l´application de l´isozyanate | 0163333<br>0640651 |
| M | Montagepaste (für R- und RS- Ausführung) / asembly paste (for verssion R or RS) / pâte d´assemblage ( de version R et RS) | 0000233 |
| MS | Montagespray (für R- und RS- Ausführung) / asembly spray (for verssion R or RS) / aérosol d´assemblage ( de version R et RS) | 0000118 |
| MT | Montagepaste (für hohe Temperaturen) asembly paste (for high temperatures) d´assemblage (pour hautes températures) | 0000057 |
| FT | Spezialfett / special grease / graisse spéciale | 0000423 |

**Hauptsitz und Produktion / Headquarter & Production**
**WIWA Wilhelm Wagner GmbH & Co. KG**
Gewerbestraße 1-3 • 35633 Lahnau, Germany
Tel: +49 6441 609-0 • Fax: +49 6441 609-50
E-Mail: info@wiwa.de
Internet: www.wiwa.de

**WIWA Subsidiary USA**
107 N.Main St. • P.O.Box 398, Alger, OH 45812
Tel: +1-419-757-0141 • Fax: +1-419-549-5173 •
Toll Free: +1-855-757-0141
E-Mail: sales@wiwa.com
Internet: www.wiwausa.com

© Copyright WIWA Wilhelm Wagner GmbH Co.Kg

**Ansaugleitung**
**suction line**
**système d´aspiration**
NW10

Bestell-Nr. • Order-No. • Référence: **0669524**
Serie • Serie • Série: **000**
Datum • Date • Date: **12.07.2023**

WIWA®
Your project deserves it.

| Pos. | Number | Qty. | Lenght | V¹/D²/R³ | Artikelbezeichnung | Part Description | Désignation des articles |
|---|---|---|---|---|---|---|---|
| 1 | 0671222 | 1 | 1,25m | V | Ansaugschlauch | suction hose | flexible d´aspiration |
| 2 | 0671816 | 1 | | V | Knickschutzfeder | anti-kink spring | ressort anti-pliage |
| 3 | 0671249 | 2 | | V | Schlauchschelle | hose clamp | collier de serrage |
| 4 | 0669521 | 1 | | | Siebgehäuse | sieve housing | corps de tamis |
| 5 | 0666953 | 1 | | V | O-Ring | o-ring | joint torique |
| 6 | 0654973 | 1 | | V | Drahtgewebe | wire cloth | toile métallique |
| 7 | 0671166 | 1 | | V | Verschlusskappe | closure cap | copot de fermeture |

Pos.-Nr. in Klammern () sind keine Bestandteile dieser Baugruppe / items marked with () are not part of assembly shown / Les pièces entre paranthèses ne font pas partie du sous-groupe

Diese Zeichnung darf nicht kopiert, vervielfältigt oder dritten Personen zugänglich gemacht werden. Widerrechtliche Benutzung hat strafrechtliche Folgen. / This drawing should not be, in whole or in part, copied, distributed or used by or passed on as information to others for competition purposes or for whatever purposes without authorization. Unauthorized use is subject to prosecution.

**Hauptsitz und Produktion / Headquarter & Production**
**WIWA Wilhelm Wagner GmbH & Co. KG**
Gewerbestraße 1-3 • 35633 Lahnau, Germany
Tel: +49 6441 609-0 • Fax: +49 6441 609-50
E-Mail: info@wiwa.de
Internet: www.wiwa.de

**WIWA Subsidiary USA**
107 N.Main St. • P.O.Box 398, Alger, OH 45812
Tel: +1-419-757-0141 • Fax: +1-419-549-5173 •
Toll Free: +1-855-757-0141
E-Mail: sales@wiwa.com
Internet: www.wiwausa.com

© Copyright WIWA Wilhelm Wagner GmbH Co.Kg

[1]V = Verschleißteile • Wear parts • Pièces d´usure usuelles
[2]D = Teile des Dichtungssatzes • Parts of seal kit • Pièces de kit de joints
[3]R = Teile des Reparatursatzes • Parts of repair kit • Pièces de kit de reparation

**Sicherungsmittel / Thread sealant / produit d´etanchéite**

| Symbol / Symbol / Symbole | Beschreibung / Description / Description | Artikel / Bestell-Nr. Article / Order-No. L´article / Réferenz |
|---|---|---|
| r | schwach / light / leger | 222 / 0000016 |
| b | mittel / medium / leger | 243 / 0000015 |
| schw | mittel, Kunststoff-Stahl / medium, plastic-steel / medium, platique-acier (20ml) | 480 / 0000107 |
| g | hochfest / high-streng / hautesistance (50ml) hochfest für Cr/Ni-Teile / for Cr/Ni steel parts / pour partes fabriqué de Cr/Ni (50ml) | 601 / 0000014<br>2701 / 0000303 |
| p | Rohrdichtungspaste / pipe sealant / pâte d´étanchéité pour tuyaux(50ml) | 225 / 0000017 |
| a | Aktivator / activator / activateur (500ml) Aktivator für Kunststoffteile / activator for plastic parts / activateur pour pièces de plastique (10ml) | 734 / 0000018<br>770 / 0000108 |
| t | Gewindeband / threaded tape / ruban de filetage | /0000099 |
| k | 2K - Kleber / 2K - adhesive / 2K - adhésif | /0000414 |

**Betriebsmittel / Machinery materials / Equipement de production**

| Symbol / Symbol / Symbole | Beschreibung / Description / Description | Artikel / Bestell-Nr. Article / Order-No. L´article / Réferenz |
|---|---|---|
| F | Fett, säurefrei / acid-free /sans acide | 0000025 |
| T | Trennmittel / release agent / agent séperateur bei Verarbeitung von Isozyanate / for application with isozyanate / pour l´application de l´isozyanate | 0163333<br>0640651 |
| M | Montagepaste (für R- und RS- Ausführung) / asembly paste (for verssion R or RS) / pâte d´assemblage ( de version R et RS) | 0000233 |
| MS | Montagespray (für R- und RS- Ausführung) / asembly spray (for verssion R or RS) / aérosol d´assemblage ( de version R et RS) | 0000118 |
| MT | Montagepaste (für hohe Temperaturen) asembly paste (for high temperatures) d´assemblage (pour hautes températures) | 0000057 |
| FT | Spezialfett / special grease / graisse spéciale | 0000423 |

**Hauptsitz und Produktion / Headquarter & Production**
**WIWA Wilhelm Wagner GmbH & Co. KG**
Gewerbestraße 1-3 • 35633 Lahnau, Germany
Tel: +49 6441 609-0 • Fax: +49 6441 609-50
E-Mail: info@wiwa.de
Internet: www.wiwa.de

**WIWA Subsidiary USA**
107 N.Main St. • P.O.Box 398, Alger, OH 45812
Tel: +1-419-757-0141 • Fax: +1-419-549-5173 •
Toll Free: +1-855-757-0141
E-Mail: sales@wiwa.com
Internet: www.wiwausa.com

© Copyright WIWA Wilhelm Wagner GmbH Co.Kg

Materialpumpe
Material Pump
Section fluide
HD 14/42 -RS-

Bestell-Nr. • Order-No.• Référence: 0655806
Serie • Serie • Série: 000
Datum • Date • Date: 18.01.11

WIWA®
Your project deserves it.

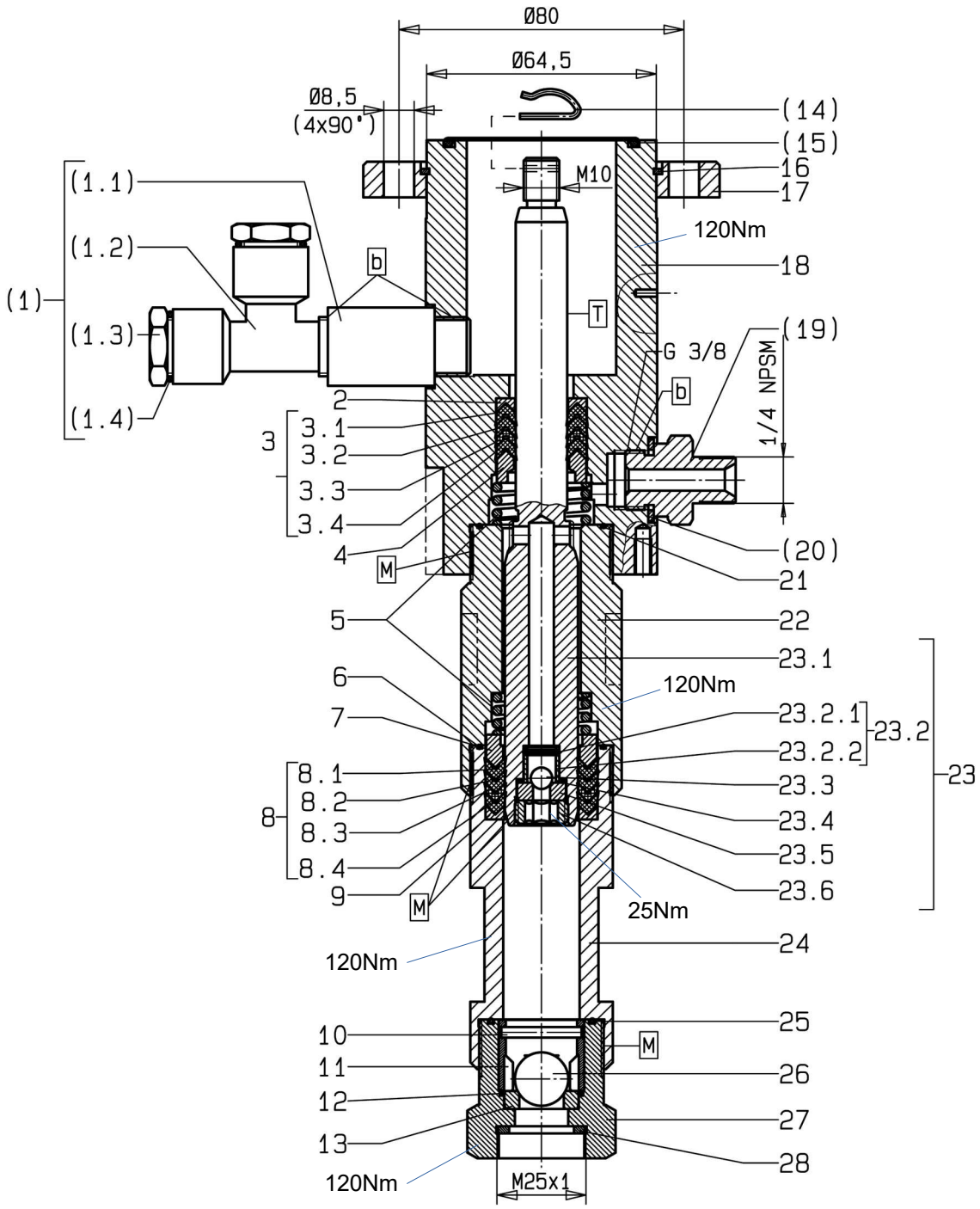


Bild:0655806E_.tif PL:

Pos.-Nr. in Klammern ( ) sind keine Bestandteile dieser Baugruppe / items marked with ( ) are not part of assembly shown / Les pièces entre paranthèses ne font pas partie du sous-groupe

Diese Zeichnung darf nicht kopiert, vervielfältigt oder dritten Personen zugänglich gemacht werden. Widerrechtliche Benutzung hat strafrechtliche Folgen. / This drawing should not be, in whole or in part, copied, distributed or be used by or passed on as information to others for competition purposes or for whatever purposes without authorization. Unauthorized use is subject to prosecution.

Hauptsitz und Produktion / Headquarter (& Production:
WIWA Wilhelm Wagner GmbH & Co. KG
Gewerbestraße 1-3 • 35633 Lahnau, Germany
Tel.: +49 6441 609-0 • Fax: +49 6441 609-50
E-mail: info@wiwa.de
Internet: www.wiwa.de

**WIWA Subsidiary USA**
107 N.Main St. • P.O.Box 398, Alger, OH 45812
Tel: +1-419-757-0141 • Fax: +1-419-549-5173 •
Toll Free: +1-855-757-0141
E-mail: sales@wiwa.com
Internet: www.wiwausa.com

© copyright WIWA Wilhelm Wagner GmbH Co.KG

Materialpumpe
Material Pump
Section fluide
HD 14/42 -RS-

Bestell-Nr. • Order-No.• Référence: 0655806
Serie • Serie • Série: 000
Datum • Date • Date: 18.01.11

Your project deserves it.

| Pos. Pos. Code | Bestell-Nr. Order-No. Référence | Stück Pieces Pièce | V[1] / D[2] / R[3] | Artikelbezeichnung | Part Déscription | Désignation des articles |
|---|---|---|---|---|---|---|
| (1.) | 0642643 | 1 | | Einfüllstutzen kpl. bestehend aus Pos. (1.1-1.4) | filler neck assembly consisting of pos.(1.1-1.4) | tube de remplissage cpl. consistant en pos. (1.1-1.4) |
| (1.1) | 0498351 | 1 | | Verlängerung | extension | allongement |
| (1.2) | 0642586 | 1 | | T-Stück | T-piece | pièce en T |
| (1.3) | 0642587 | 2 | | Stopfen (beinhaltet Pos.1.4)) | plug (includes pos.1.4)) | bouchon (inclus pos.1.4)) |
| (1.4) | 0632184 | 2 | D, R | O-Ring | o-ring | joint torique |
| 2. | 0644213 | 1 | | Sattelring | saddle ring | bague de retenue |
| 3. | 0655804 | 1 | V, R | Manschettensatz gemischt, SDM/PUR bestehend aus Pos. 3.1-3.4 | packing ring set mixed, SDM/PUR consisting of pos. 3.1-3.4 | jeu de joints composé, SDM/PUR consistant en pos. 3.1-3.4 |
| 3.1 | 0644398 | 1 | V, R | Manschette SDM | packing ring SDM | joint en SDM |
| 3.2 | 0644398 | 1 | V, R | Manschette SDM | packing ring SDM | joint enSDM |
| 3.3 | 0644397 | 1 | V, R | Manschette PUR | packing ring PUR | joint en PUR |
| 3.4 | 0644398 | 1 | V, R | Manschette SDM | packing ring SDM | joint en SDM |
| 4. | 0644212 | 1 | | Gegenring | counter ring | bague de retenue |
| 5. | 0644181 | 2 | | Druckfeder | spring | ressort |
| 6. | 0644184 | 1 | D, R | O-Ring | o-ring | joint torique |
| 7. | 0644216 | 1 | | Gegenring | counter ring | bague de retenue |
| 8. | 0655805 | 1 | V, R | Manschettensatz gemischt, SDM/PUR bestehend aus Pos. 8.1-8.4 | packing ring set mixed, SDM/PUR consisting of pos. 8.1-8.4 | jeu de joints composé, SDM/PUR consistant en pos. 8.1-8.4 |
| 8.1 | 0644401 | 1 | V, R | Manschette SDM | packing ring SDM | joint en SDM |
| 8.2 | 0644401 | 1 | V, R | Manschette SDM | packing ring SDM | joint en SDM |
| 8.3 | 0644400 | 1 | V, R | Manschette PUR | packing ring PUR | joint en PUR |
| 8.4 | 0644401 | 1 | V, R | Manschette SDM | packing ring SDM | joint en SDM |
| 9. | 0644215 | 1 | | Sattelring | saddle ring | bague de retenue |
| 10. | 0481394 | 1 | V,R | Zylinderstift | cylindrical pin | goupille cylindrique |
| 11. | 0604615 | 1 | | Kugelführung | ball guide | guidage de bille |
| 12. | 0631634 | 1 | D, R | O-Ring | o-ring | joint torique |
| 13. | 0411361 | 1 | V | Ventilplatte | valve seat | siège |
| (14.) | 0644233 | 1 | R | Federstecker | retainer | goupille de sécurité |
| (15.) | 0311928 | 1 | D, R | O-Ring | o-ring | joint torique |
| 16. | 0473537 | 1 | | Sicherungsring | retaining ring | circlip |
| 17. | 0471658 | 1 | | Anzugring | connecting ring | bague de montage |
| 18. | 0644234 | 1 | | Hochdruckkopf | pump head | tête de pompe |
| (19.) | 0060058 | 1 | V | Doppelnippel | male adaptor | raccord double mâle |
| (20.) | 0611778 | 1 | D,R | Dichtung | seal | joint torique |
| 21. | 0644184 | 1 | D, R | O-Ring | o-ring | joint torique |
| 22. | 0644235 | 1 | | Federgehäuse | spring housing | logement de ressort |
| 23. | 0650180 | 1 | V | Doppelkolben kpl. | dual piston cpl. | double piston cpl. |

Hauptsitz und Produktion / Headquarter (& Production:
WIWA Wilhelm Wagner GmbH & Co. KG
Gewerbestraße 1-3 • 35633 Lahnau, Germany
Tel.: +49 6441 609-0 • Fax: +49 6441 609-50
E-mail: info@wiwa.de
Internet: www.wiwa.de

**WIWA Subsidiary USA**
107 N.Main St. • P.O.Box 398, Alger, OH 45812
Tel: +1-419-757-0141 • Fax: +1-419-549-5173 •
Toll Free: +1-855-757-0141
E-mail: sales@wiwa.com
Internet: www.wiwausa.com

© copyright WIWA Wilhelm Wagner GmbH Co.KG

Materialpumpe
Material Pump
Section fluide
HD 14/42 -RS-

Bestell-Nr. • Order-No.• Référence: 0655806
Serie • Serie • Série: 000
Datum • Date • Date: 18.01.11

Your project deserves it.

| Pos. Pos. Code (Forts.) | Bestell-Nr. Order-No. Référence | Stück Pieces Pièce | V[1] / D[2] / R[3] | Artikelbezeichnung | Part Déscription | Désignation des articles |
|---|---|---|---|---|---|---|
| | | | | bestehend aus Pos.23.1-23.6 | consisting of pos.23.1-23.6 | consistant en pos.23.1-23.6 |
| 23.1 | 0644217 | 1 | V | Doppelkolben | dual piston | double piston |
| 23.2 | 0483664 | 1 | V | Kugelanschlag kpl. bestehend aus Pos. 23.2.1-23.2.2 | ball stop assembly consisting of pos. 23.2.1-23.2.2 | retenue de bille cpl. consistant en pos. 23.2.1-23.2.2 |
| 23.2.1 | 0460338 | 1 | V | Spannhülse | tension pin | goupille |
| 23.2.2 | 0478806 | 1 | | Abstandhülse | spacer sleeve | entretoise |
| 23.3 | 0410187 | 1 | V, R | Kugel | ball | bille |
| 23.4 | 0644241 | 1 | D, R | O-Ring | o-ring | joint torique |
| 23.5 | 0410527 | 1 | V | Ventilplatte (Standard) | valve seat (standard) | siège (standard) |
| | 0646522 | | | Ventilplatte (V2A,optional) | valve seat (V2A,optionally) | siège (V2A,optionalement) |
| 23.6 | 0219002 | 1 | | Gewindestopfen | threaded plug | bouchon filetée |
| 24. | 0644236 | 1 | | Druckzylinder | pressure cylinder | cylindre de pression |
| 25. | 0641336 | 1 | D, R | O-Ring | o-ring | joint torique |
| 26. | 0410217 | 1 | V, R | Kugel | ball | bille |
| 27. | 0644237 | 1 | | Ventilgehäuse | valve housing | corps de vanne |
| 28. | 0218057 | 1 | D, R | Dichtung | seal | joint |
| | 0644382 | | R | Dichtungssatz (Standard) | seal kit (standard) | jeu de joints (standard) |
| | 0653809 | | | Reparatursatz (Standard) | repair kit (standard) | jeu de réparation (standard) |
| | | | | als Sonderausführung erhältlich: | optionally available: | disponible optionalement: |
| | 0644380 | | V | Manschettensatz, Pos.3 | packing ring set, pos. 3 | jeu de joint, pos.3 |
| | | | | (Manschette Teflon, Leder)) | (packing ring teflon, leather) | (joint en teflon, cuir) |
| | 0647018 | | V | Manschettensatz, Pos.3 | packing ring set, pos. 3 | jeu de joint, pos.3 |
| | | | | (Manschette Teflon, natur) | (packing ring teflon, natural) | (joint en teflon, nature) |
| | 0644810 | | V | Manschettensatz, Pos.3 (Manschette Teflon, natur+SDM) | packing ring set, pos. 3 (packing ring teflon, natu-ral+SDM) | jeu de joint, pos.3 (joint en teflon, nature+SDM) |
| | | | | Manschetten unten | packing ring lower | joints inférieures |
| | 0644214 | | V | Manschette Teflon, schwarz | packing ring teflon, black | joint en teflon, noir |
| | 0644183 | | V | Manschette Leder | packing ring leather | joint en cuir |
| | 0644399 | | V | Manschette Teflon, weiss | packing ring teflon, white | joint en teflon, blanc |
| | 0644401 | | V | Manschette SDM, hellgrün | packing ring SDM, light-green | joint en SDM, vert clair |
| | 0644400 | | V | Manschette PUR, rot | packing ring PUR, red | joint en PUR, rouge |
| | 0644381 | | V | Manschettensatz, Pos.8 | packing ring set, pos. 8 | jeu de joint, pos.8 |
| | | | | (Manschette Teflon, Leder)) | (packing ring teflon, leather) | (joint en teflon, cuir) |
| | 0647017 | | V | Manschettensatz, Pos.8 (Manschette Teflon, natur) | packing ring set, pos. 8 (packing ring teflon, natural) | jeu de joint, pos.8 (joint en teflon, nature) |

Hauptsitz und Produktion / Headquarter (& Production:
WIWA Wilhelm Wagner GmbH & Co. KG
Gewerbestraße 1-3 • 35633 Lahnau, Germany
Tel.: +49 6441 609-0 • Fax: +49 6441 609-50
E-mail: info@wiwa.de
Internet: www.wiwa.de

**WIWA Subsidiary USA**
107 N.Main St. • P.O.Box 398, Alger, OH 45812
Tel: +1-419-757-0141 • Fax: +1-419-549-5173 •
Toll Free: +1-855-757-0141
E-mail: sales@wiwa.com
Internet: www.wiwausa.com

© copyright WIWA Wilhelm Wagner GmbH Co.KG

Materialpumpe
Material Pump
Section fluide
HD 14/42 -RS-

Bestell-Nr. • Order-No.• Référence: 0655806
Serie • Serie • Série: 000
Datum • Date • Date: 18.01.11

Your project deserves it.

| Pos. Pos. Code (Forts.) | Bestell-Nr. Order-No. Référence | Stück Pieces Pièce | V[1] / D[2] / R[3] | Artikelbezeichnung | Part Déscription | Désignation des articles |
|---|---|---|---|---|---|---|
| | 0644811 | | V | Manschettensatz, Pos.8 (Manschette Teflon, natur+SDM) | packing ring set, pos. 8 (packing ring teflon, natu-ral+SDM) | jeu de joint, pos.8 (joint en teflon, nature+SDM) |
| | 0644383 | | | Reparatursatz (Manschette Teflon,Leder) | repair kit (packing ring teflon,leather) | jeu de réparation (joint en teflon,cuir) |
| | 0647019 | | | Reparatursatz (Manschette Teflon, natur) | repair kit (packing ring teflon, natural) | jeu de réparation (joint teflon, nature) |
| | 0644812 | | | Reparatursatz (Manschette Teflon,natur+SDM) | repair kit (packing ring teflon,natu-ral+SDM) | jeu de réparation (joint en teflon,nature+SDM) |
| | 0647537 | | | Reparatursatz Manschette Teflon,schwarz) | repair kit (packing ring teflon,black) | jeu de réparation (joint en teflon,noir) |

[1]V= Verschleißteile • Wear parts • Pièces d'usure usuelles
[2]D= Teile des Dichtungssatzes • Parts of seal kit • Pièces de kit de joints
[3]R= Teile des Reparatursatzes • Parts of repair kit • Pièces de kit de reparation

Sicherungsmittel / Thread sealant / produit d'etanchéite

| Symbol / Symbol / Symbole | Beschreibung / Description / Description | Artikel / Bestell-Nr. Article / Order-No. L'article / Référenz |
|---|---|---|
| r | schwach / light / leger (50 ml) | 222 / 0000016 |
| b | mittel / medium / medium (50 ml) | 243 / 0000015 |
| schw | mittel, Kunststoff-Stahl / medium, plastic-steel / medium, plastique-acier (20 ml) | 480 / 0000107 |
| g | hochfest / high-streng / hautesistance (50 ml)<br>hochfest für Cr/Ni-Teile / for Cr/Ni steel parts / pour partes fabriqué de Cr/Ni (50 ml) | 601 / 0000014<br>2701 / 0000303 |
| p | Rohrdichtungspaste / pipe sealant / pâte d'étanchéité pour tuyaux (50 ml) | 225 / 0000017 |
| a | Aktivator / activator / activateur (500 ml)<br>Aktivator für Kunststoffteile / activator for plastic parts / activateur pour pièces de plasti-que (10 ml) | 734 / 0000018<br>770 / 0000108 |
| t | Gewindeband / threaded tape / ruban de filetage | / 0000099 |

Betriebsmittel / Machinery materials / Équipement de production

| Symbol / Symbol / Symbole | Beschreibung / Description / Description | Bestell-Nr. Order-No. Référenz |
|---|---|---|
| F | Fett, säurefrei / acid-free / sans acide | 0000025 |
| T | Trennmittel / release agent / agent séparateur bei Verarbeitung von Isozyanat / for application with isozyanate / pour l'application de l'isozyanate | 0163333<br>0640651 |
| M | Montagepaste (für R- und RS-Ausführung) / as-sembly paste (for version R or RS) / pâte d'as-semblage (de version R et RS) | 0000045 |

Hauptsitz und Produktion / Headquarter (& Production:
WIWA Wilhelm Wagner GmbH & Co. KG
Gewerbestraße 1-3 • 35633 Lahnau, Germany
Tel.: +49 6441 609-0 • Fax: +49 6441 609-50
E-mail: info@wiwa.de
Internet: www.wiwa.de

**WIWA Subsidiary USA**
107 N.Main St. • P.O.Box 398, Alger, OH 45812
Tel: +1-419-757-0141 • Fax: +1-419-549-5173 •
Toll Free: +1-855-757-0141
E-mail: sales@wiwa.com
Internet: www.wiwausa.com

© copyright WIWA Wilhelm Wagner GmbH Co.KG

**Luftmotor**
**Air Motor**
**Moteur pneumatique**
**Typ D 85 / 42 -02-**

Bestell-Nr. • Order-No.• Référence: **0644939**
Serie • Serie • Série: **000**
Datum • Date • Date: **26.08.19**

because it works

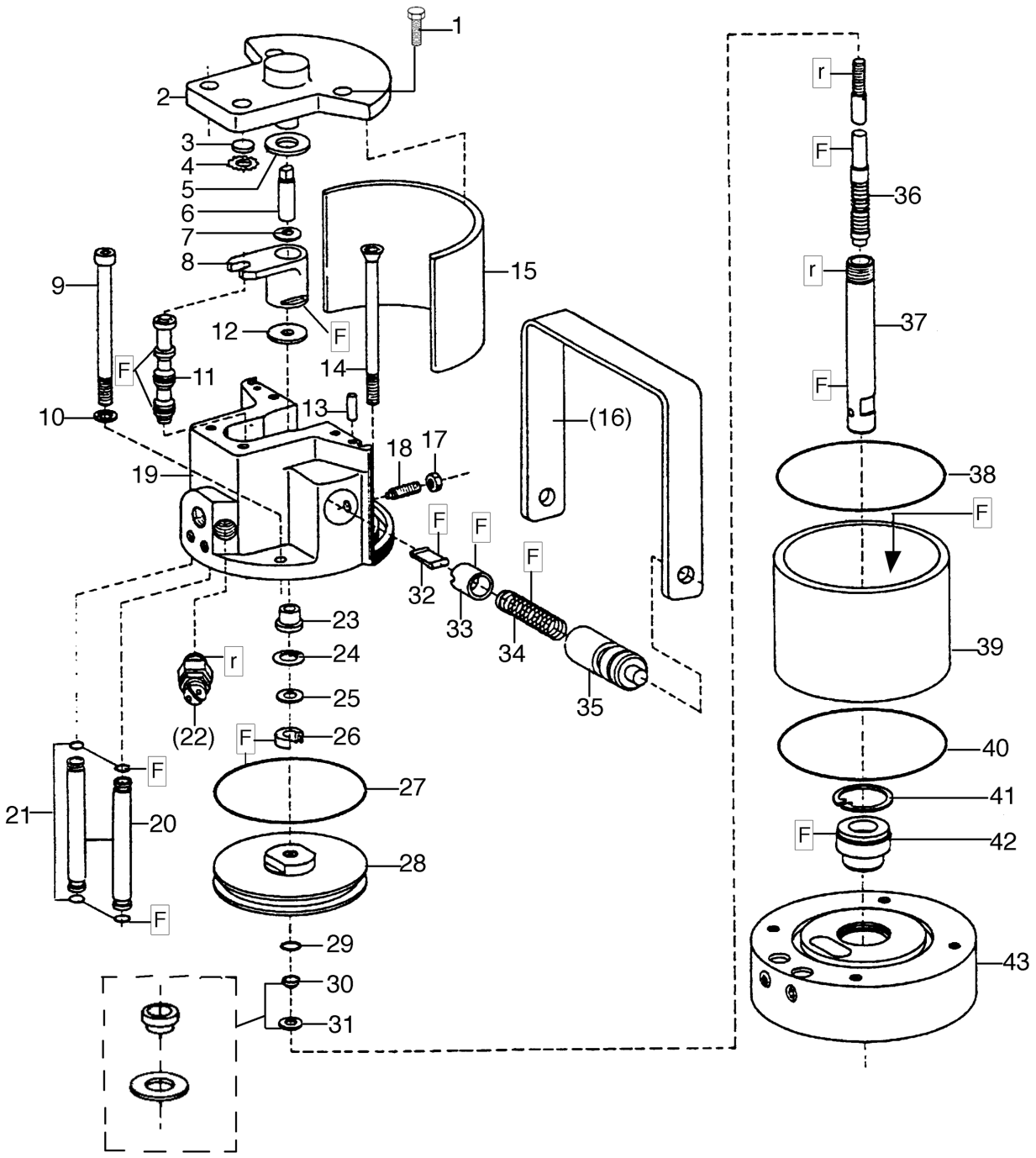


Bild:0622060E_3.tif PL:

Pos.-Nr. in Klammern ( ) sind keine Bestandteile dieser Baugruppe / items marked with ( ) are not part of assembly shown / Les pièces entre paranthèses ne font pas partie du sous-groupe

Diese Zeichnung darf nicht kopiert, vervielfältigt oder dritten Personen zugänglich gemacht werden. Widerrechtliche Benutzung hat strafrechtliche Folgen. / This drawing should not be, in whole or in part, copied, distributed or be used by or passed on as information to others for competition purposes or for whatever purposes without authorization. Unauthorized use is subject to prosecution.

Hauptsitz und Produktion / Headquarter & Production:
**WIWA Wilhelm Wagner GmbH & Co. KG**
Gewerbestraße 1-3 • 35633 Lahnau, Germany
Tel.: +49 6441 609-0 • Fax: +49 6441 609-50
E-mail: info@wiwa.de
Internet: www.wiwa.de

**WIWA LP**
107 N.Main St.• P.O.Box 398,Alger,OH 45812
Tel:+1-419-549-5180 • Fax:+1-419-549-5173 •
Toll Free: +1-866-661-2139
E-mail: jwold@wiwalp.com
Internet: www.wiwa.com

**WIWA Taicang Co.,Ltd.**
No.87 East Suzhou Rd. • Taicang City
Jiangsu Province 215400 • P.R.China
Tel:+86-512-5354-8858•Fax:+86-512-5354-8859
E-mail: info@wiwa-china.com
Internet: www.wiwa.com

© copyright 2008 WIWA Wilhelm Wagner GmbH Co.KG

**Luftmotor**
**Air Motor**
**Moteur pneumatique**
**Typ D 85 / 42 -02-**

Bestell-Nr. • Order-No.• Référence: **0644939**
Serie • Serie • Série: **000**
Datum • Date • Date: **26.08.19**

because it works

| Pos. Pos. Code | Bestell-Nr. Order-No. Référence | Stück Pieces Pièce | $V^1$ / $D^2$ / $R^3$ | Artikelbezeichnung | Part Déscription | Désignation des articles |
|---|---|---|---|---|---|---|
| 1. | 0460508 | 4 | | Schraube | screw | vis |
| | 0644830 | 1 | | Deckel kpl.,Pos.2-4 | cover cpl.,pos.2-4 | couvercle cpl.,pos.2-4 |
| 2. | 0644813 | 1 | | Deckel | cover | couvercle |
| | 0470236 | 1 | | Buchse(ohne Abbildung) | bush (not illustrated) | douille (sans illustration) |
| 3. | 0470252 | 1 | V, R | Dämpfungsscheibe | dampening spacer | rondelle insonorisante |
| 4. | 0473162 | 1 | R | Zackenring | washer jaged ring | rondelle élastique |
| 5. | 0470279 | 1 | V, R | Dämpfungsscheibe | dampening spacer | rondelle insonorisante |
| 6. | 0470201 | 1 | | Zapfen | bolt | boulon |
| 7. | 0470147 | 1 | | Scheibe | disc | disque |
| 8. | 0473111 | 1 | V | Mitnehmer kpl. | carrier cpl. | toc d'entraînement cpl. |
| 9. | 0633332 | 2 | | Schraube | screw | vis |
| 10. | 0460591 | 2 | | U-Scheibe | washer | rondelle |
| 11. | 0473170 | 1 | V, R | Steuerkolben kpl. | control piston cpl. | piston de contrôle cpl. |
| 12. | 0470287 | 1 | V, R | Dämpfungsscheibe | dampening spacer | rondelle |
| 13. | 0473189 | 2 | | Zylinderstift | cylindrical pin | goupille cylindrique |
| 14. | 0644227 | 2 | | Schraube | screw | vis |
| 15. | 0470368 | 1 | | Dämmplatte | dampening plate | silencieux |
| (16.) | 0473200 | 1 | | Bügelgriff | handle | poignée |
| 17. | 0460184 | 2 | | Mutter | nut | écrou |
| 18. | 0473812 | 2 | | Gewindestift | threaded pin | vis sans tête |
| 19. | 0621498 | 1 | | Oberteil kpl. | cylinder head cpl. | partie supérieuré cpl. |
| 20. | 0644226 | 2 | | Belüftungsrohr | air inlet pipe | tube d'air |
| 21. | 0470392 | 4 | D, R | O-Ring | o-ring | joint torique |
| (22.) | *** | 1 | | Sicherheitsventil | safety valve | soupape de sécurité |
| 23. | 0470155 | 1 | | Bundbuchse | shoulder bush | douille à collet |
| 24. | 0470384 | 1 | R | Sicherungsring | retaining ring | circlip |
| 25. | 0476137 | 1 | | Scheibe | disc | disque |
| 26. | 0310204 | 1 | V D,R | Nutring | lip seal | joint |
| 27. | 0482609 | 1 | V,D,R | O-Ring | o-ring | joint torique |
| 28. | 0610666 | 1 | | Kolbenplatte | piston plate | plateau de piston |
| 29. | 0310174 | 1 | V,D,R | O-Ring | o-ring | joint torique |
| 30. | 0610631 | 1 | R | Führungsring | guide ring | bagie de guidage |
| 31. | 0610658 | 1 | R | Scheibe | disc | disque |
| 32. | 0470325 | 2 | V | Schnäpper | toggle | bascule |
| 33. | 0473081 | 2 | V | Schnäpperlager | toggle bearing | roulement |
| 34. | 0617709 | 2 | V | Druckfeder | spring | ressort |
| 35. | 0470171 | 2 | | Lagerbuchse | bearing bush | coussinet |
| 36. | 0644223 | 1 | V,R | Umsteuerachse kpl. | guide axle cpl. | axe de contrôle cpl. |
| 37. | 0644224 | 1 | V | Motorachse | motor axle | axe de moteur |
| 38. | 0482617 | 1 | D,R | O-Ring | o-ring | joint torique |

Hauptsitz und Produktion / Headquarter & Production:
**WIWA Wilhelm Wagner GmbH & Co. KG**
Gewerbestraße 1-3 • 35633 Lahnau, Germany
Tel.: +49 6441 609-0 • Fax: +49 6441 609-50
E-mail: info@wiwa.de
Internet: www.wiwa.de

**WIWA LP**
107 N.Main St.• P.O.Box 398,Alger,OH 45812
Tel:+1-419-549-5180 • Fax:+1-419-549-5173 •
Toll Free: +1-866-661-2139
E-mail: jwold@wiwalp.com
Internet: www.wiwa.com

**WIWA Taicang Co.,Ltd.**
No.87 East Suzhou Rd. • Taicang City
Jiangsu Province 215400 • P.R.China
Tel:+86-512-5354-8858•Fax:+86-512-5354-8859
E-mail: info@wiwa-china.com
Internet: www.wiwa.com

© copyright 2008 WIWA Wilhelm Wagner GmbH Co.KG

**Luftmotor**
**Air Motor**
**Moteur pneumatique**
**Typ D 85 / 42 -02-**

Bestell-Nr. • Order-No.• Référence: **0644939**
Serie • Serie • Série: **000**
Datum • Date • Date: **26.08.19**

because it works

| Pos. Pos. Code (Forts.) | Bestell-Nr. Order-No. Référence | Stück Pieces Pièce | V[1] / D[2] / R[3] | Artikelbezeichnung | Part Déscription | Désignation des articles |
|---|---|---|---|---|---|---|
| 39. | 0644231 | 1 | V | Zylinder | cylinder | cylindre |
| 40. | 0482617 | 1 | D,R | O-Ring | o-ring | joint torique |
| 41. | 0473251 | 1 | R | Sicherungsring | retaining ring | circlip |
| 42. | 0482625 | 1 | V,D,R | Führungsbuchse kpl. | guide bush cpl. | coussinet cpl. |
| 43. | 0622079 | 1 | | Unterteil kpl. | bottom cpl. | partie inférieure cpl. |
| | 0641232 | 1 | R | Dichtungssatz | seal kit | jeu de joints |
| | 0644387 | 1 | | Reparatursatz | repair kit | jeu de réparation |

[1]V= Verschleißteile • Wear parts • Pièces d'usure usuelles
[2]D= Teile des Dichtungssatzes • Parts of seal kit • Pièces de kit de joints
[3]R= Teile des Reparatursatzes • Parts of repair kit • Pièces de kit de reparation
[3]$R_G$ = Teile des Reparatursatzes, groß • Parts of repair kit, big • Pièces de kit de reparation grand
[3]$R_K$ = Teile des Reparatursatzes, klein • Parts of repair kit, small • Pièces de kit de reparation, petit

**Sicherungsmittel / Thread sealant / produit d'etanchéite**

| Symbol / Symbol / Symbole | Beschreibung / Description / Description | Artikel / Bestell-Nr. Article / Order-No. L'article / Réferenz |
|---|---|---|
| r | schwach / light / leger (50 ml) | 222 / 0000016 |
| b | mittel / medium / medium (50 ml) | 243 / 0000015 |
| schw | mittel, Kunststoff-Stahl / medium, plastic-steel / medium, plastique-acier (20 ml) | 480 / 0000107 |
| g | hochfest / high-streng / hautesistance (50 ml)<br>hochfest für Cr/Ni-Teile / for Cr/Ni steel parts / pour partes fabriqué de Cr/Ni (50 ml) | 601 / 0000014<br>2701 / 0000303 |
| p | Rohrdichtungspaste / pipe sealant / pâte d'étanchéité pour tuyaux (50 ml) | 225 / 0000017 |
| a | Aktivator / activator / activateur (500 ml)<br>Aktivator für Kunststoffteile / activator for plastic parts / activateur pour pièces de plastique (10 ml) | 734 / 0000018<br>770 / 0000108 |
| t | Gewindeband / threaded tape / ruban de filetage | / 0000099 |
| k | 2K - Kleber / 2K - adhesive / 2K - adhésif | / 0000414 |

**Betriebsmittel / Machinery materials / Équipement de production**

| Symbol / Symbol / Symbole | Beschreibung / Description / Description | Bestell-Nr. Order-No. Réferenz |
|---|---|---|
| F | Fett, säurefrei / acid-free / sans acide | 0000025 |
| T | Trennmittel / release agent / agent séparateur bei Verarbeitung von Isozyanat / for application with isozyanate / pour l'application de l'isozyanate | 0163333<br>0640651 |
| M | Montagepaste (für R- und RS-Ausführung) / assembly paste (for version R or RS) / pâte d'assemblage (de version R et RS) | 0000233 |
| MS | Montagespray (für R- und RS-Ausführung) / assembly spray (for version R or RS) / aérosol d'assemblage (de version R et RS) | 0000118 |

Hauptsitz und Produktion / Headquarter & Production:
**WIWA Wilhelm Wagner GmbH & Co. KG**
Gewerbestraße 1-3 • 35633 Lahnau, Germany
Tel.: +49 6441 609-0 • Fax: +49 6441 609-50
E-mail: info@wiwa.de
Internet: www.wiwa.de

**WIWA LP**
107 N.Main St.• P.O.Box 398,Alger,OH 45812
Tel:+1-419-549-5180 • Fax:+1-419-549-5173 •
Toll Free: +1-866-661-2139
E-mail: jwold@wiwalp.com
Internet: www.wiwa.com

**WIWA Taicang Co.,Ltd.**
No.87 East Suzhou Rd. • Taicang City
Jiangsu Province 215400 • P.R.China
Tel:+86-512-5354-8858•Fax:+86-512-5354-8859
E-mail: info@wiwa-china.com
Internet: www.wiwa.com

© copyright 2008 WIWA Wilhelm Wagner GmbH Co.KG

**Luftmotor**
**Air motor**
**Moteur pneumatique**
140/75

Bestell-Nr. • Order-No. • Référence: **0665320**
Serie • Serie • Série: **001**
Datum • Date • Date: **07.03.2023**

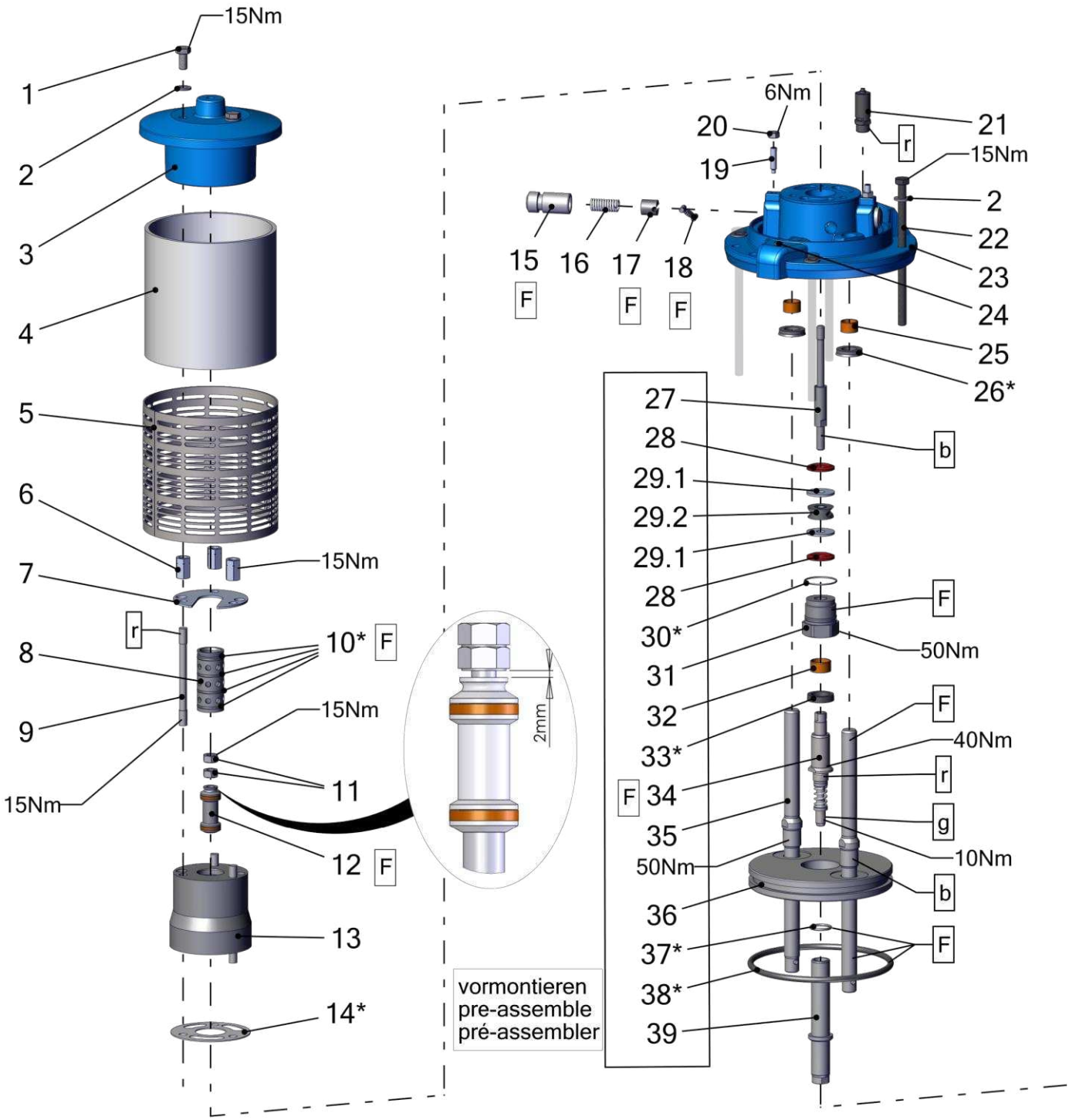


Pos.-Nr. in Klammern () sind keine Bestandteile dieser Baugruppe / items marked with () are not part of assembly shown / Les pièces entre paranthèses ne font pas partie du sous-groupe

Diese Zeichnung darf nicht kopiert, vervielfältigt oder dritten Personen zugänglich gemacht werden. Widerrechtliche Benutzung hat strafrechtliche Folgen. / This drawing should not be, in whole or in part, copied, distributed or used by or passed on as information to others for competition purposes or for whatever purposes without authorization. Unauthorized use is subject to prosecution.

**Hauptsitz und Produktion / Headquarter & Production**
**WIWA Wilhelm Wagner GmbH & Co. KG**
Gewerbestraße 1-3 • 35633 Lahnau, Germany
Tel: +49 6441 609-0 • Fax: +49 6441 609-50
E-Mail: info@wiwa.de
Internet: www.wiwa.de

**WIWA Subsidiary USA**
107 N.Main St. • P.O.Box 398, Alger, OH 45812
Tel: +1-419-757-0141 • Fax: +1-419-549-5173 •
Toll Free: +1-855-757-0141
E-Mail: sales@wiwa.com
Internet: www.wiwausa.com

© copyright WIWA Wilhelm Wagner GmbH Co.Kg

**Luftmotor**
**Air motor**
**Moteur pneumatique**
140/75

Bestell-Nr. • Order-No. • Référence: **0665320**
Serie • Serie • Série: **001**
Datum • Date • Date: **07.03.2023**

WIWA®
Your project deserves it.

| Pos. | Number | Qty. | V¹/D²/R³ | Artikelbezeichnung | Part Description | Désignation des articles |
|---|---|---|---|---|---|---|
| 1 | 0474797 | 3 | | Schraube | screw | vis |
| 2 | 0460214 | 7 | | Scheibe | washer | rondelle |
| 3 | 0663789 | 1 | | Deckel | cover | couvercle |
| 4 | 0663788 | 1 | | Dämmring | muffler ring | anneau insonorisante |
| 5 | 0663793 | 1 | | Lochblech | perforated steel sheet | tôle perforée |
| 6 | 0665725 | 3 | | Muffe | socket socket | manchon |
| 7 | 0663394 | 1 | | Sicherungsblech | locking plate | plaque de verrouillage |
| 8 | 0641318 | 1 | | Steuerzylinder | control cylinder | cylindre de côntrole |
| 9 | 0665737 | 3 | | Stehbolzen | threaded bolt | boulon |
| 10* | 0310182 | 4 | V, D, R | O-Ring | o-ring | joint torique |
| 11 | 0460192 | 2 | | Mutter | nut | écrou |
| 12 | 0641327 | 1 | V, R | Steuerkolben | control piston | piston de contrôle |
| 13 | 0663378 | 1 | | Steuergehäuse | control housing | corps de contrôle |
| 14* | 0663393 | 1 | V, D, R | Dichtung | gasket | joint |
| 15 | 0475122 | 2 | | Lagerbuchse | bearing bush | cousinet |
| 16 | 0411876 | 2 | V, R | Druckfeder | spring | ressort |
| 17 | 0473081 | 2 | V, R | Schnäpperlager | toggle beating | roulement |
| 18 | 0470325 | 2 | V, R | Schnäpper | toggle | bascule |
| 19 | 0460362 | 2 | | Gewindestift | threaded pin | vis sans tête |
| 20 | 0460184 | 2 | | Mutter | nut | écrou |
| 21 | 0611891 | 1 | | Sicherheitsventil | safety valve | vanne de sécurité |
| 22 | 0663805 | 4 | | Schraube | screw | vis |
| 23 | 0665326 | 1 | | Oberteil | upper part | partie supérieure |
| 24 | 0670998 | 1 | | Stopfen | plug | bouchon |
| 25 | 0665838 | 4 | V | Buchse | bush | douille |
| 26* | 0665837 | 4 | V, D, R | Nutring | lip seal | joint |
| 27 | 0641319 | 1 | | Steuerachse | control axle | axe de controle |
| 28 | 0475041 | 2 | V, R | Dämpfungsscheibe | dampening spacer | rondelle insonorisante |
| 29 | 0663395 | 1 | V, R | Mitnehmer kpl. | carrier cpl. | disque d´entrainement cpl. |
| 29.1 | 0494054 | 2 | | Scheibe | washer | rondelle |
| 29.2 | 0480258 | 1 | V | Mitnehmer | carrier | disque d´entrainement |
| 30* | 0648289 | 1 | V, D, R | O-Ring | o-ring | joint torique |
| 31 | 0668832 | 1 | | Gehäuseschraube | screw | vis |
| 32 | 0665325 | 2 | V | Gleitlager | slide bearing | palier lisse |
| 33* | 0665324 | 2 | V, D, R | Nutring | lip seal | joint |
| 34 | 0665315 | 1 | V, R | Umsteuerachse kpl. | guide axle | axe de contrôle |
| 35 | 0665316 | 2 | | Achse | axle | axe |
| 36 | 0665314 | 1 | | Kolbenplatte | piston plate | plateau de piston |
| 37* | 0611212 | 1 | V, D, R | O-Ring | o-ring | joint torique |
| 38* | 0311391 | 1 | V, D, R | O-Ring | o-ring | joint torique |
| 39 | 0665317 | 1 | | Motorachse | motor axle | axe de moteur |

**Hauptsitz und Produktion / Headquarter & Production**
**WIWA Wilhelm Wagner GmbH & Co. KG**
Gewerbestraße 1-3 • 35633 Lahnau, Germany
Tel: +49 6441 609-0 • Fax: +49 6441 609-50
E-Mail: info@wiwa.de
Internet: www.wiwa.de

**WIWA Subsidiary USA**
107 N.Main St. • P.O.Box 398, Alger, OH 45812
Tel: +1-419-757-0141 • Fax: +1-419-549-5173 •
Toll Free: +1-855-757-0141
E-Mail: sales@wiwa.com
Internet: www.wiwausa.com

© copyright WIWA Wilhelm Wagner GmbH Co.Kg

**Luftmotor**
**Air motor**
**Moteur pneumatique**
140/75

Bestell-Nr. • Order-No. • Référence: **0665320**
Serie • Serie • Série: **001**
Datum • Date • Date: **07.03.2023**

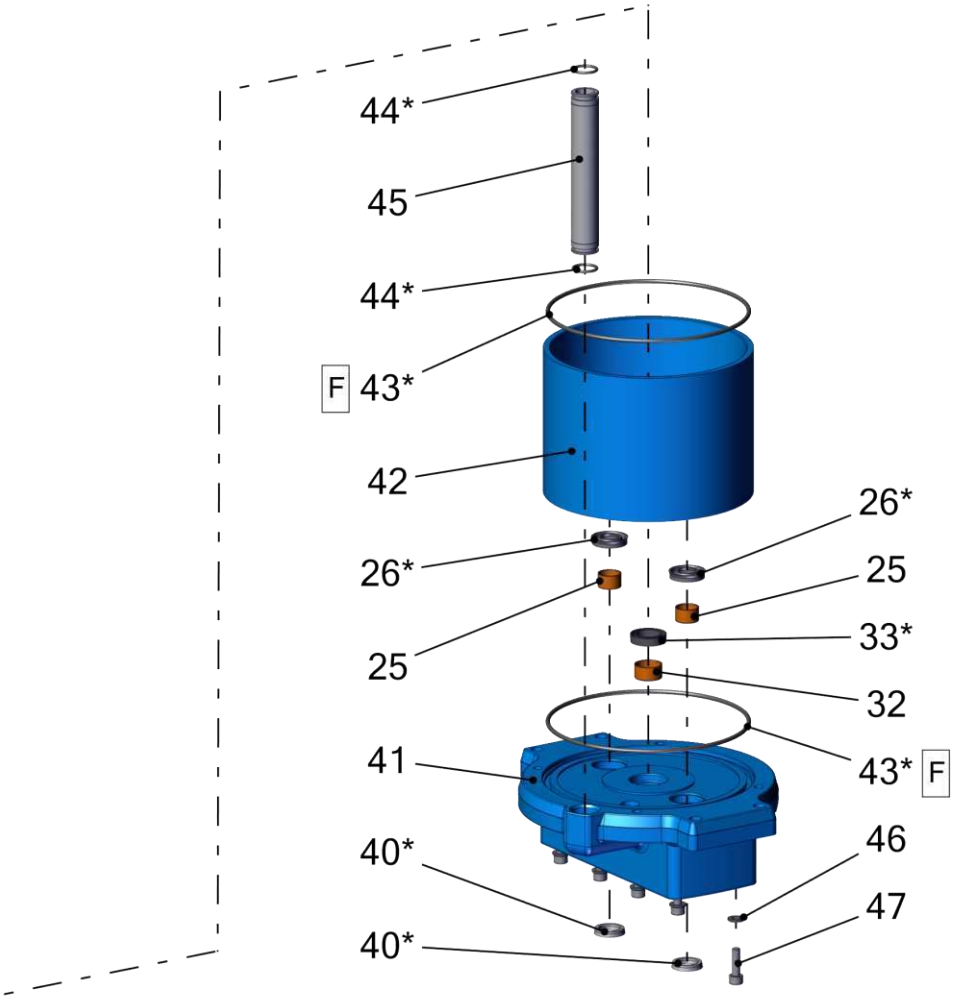


| Pos. | Number | Qty. | V¹/D²/R³ | Artikelbezeichnung | Part Description | Désignation des articles |
|---|---|---|---|---|---|---|
| 25 | 0665838 | 4 | V | Buchse | bush | douille |
| 26* | 0665837 | 4 | V, D, R | Nutring | lip seal | joint |
| 32 | 0665325 | 2 | V | Gleitlager | slide bearing | palier lisse |
| 33* | 0665324 | 2 | V, D, R | Nutring | lip seal | joint |
| 40* | 0647983 | 2 | V, D, R | Nutring | lip seal | joint |
| 41 | 0665327 | 1 | | Unterteil | bottom | partie inférieure |
| 42 | 0663790 | 1 | | Zylinder | cylinder | cylindre |
| 43* | 0311405 | 2 | V, D, R | O-Ring | o-ring | joint torique |
| 44* | 0311243 | 2 | V, D, R | O-Ring | O-Ring | joint torique |
| 45 | 0663792 | 1 | | Belüftungsrohr | air pipe | tube inférieure |
| 46 | 0460591 | 8 | | Scheibe | washer | rondelle |
| 47 | 0460508 | 8 | | Schraube | screw | vis |


**Hauptsitz und Produktion / Headquarter & Production**
**WIWA Wilhelm Wagner GmbH & Co. KG**
Gewerbestraße 1-3 • 35633 Lahnau, Germany
Tel: +49 6441 609-0 • Fax: +49 6441 609-50
E-Mail: info@wiwa.de
Internet: www.wiwa.de

**WIWA Subsidiary USA**
107 N.Main St. • P.O.Box 398, Alger, OH 45812
Tel: +1-419-757-0141 • Fax: +1-419-549-5173 •
Toll Free: +1-855-757-0141
E-Mail: sales@wiwa.com
Internet: www.wiwausa.com


© copyright WIWA Wilhelm Wagner GmbH Co.Kg

**Mit * gekennzeichnete Teile können nicht einzeln bestellt werden. Nur als Dichtungs- oder Reparatursatz.**

**Parts marked with * can´t be ordered separately. Only as a seal or repair kit.**

**Les pièces marquées avec * ne peuvent pas être commandées seules. Seulement comme kit d'étanchéité ou kit de réparation**

**ohne Abbildung - not illustrated - sans illustration**

| Number | Qty. | V[1]/D[2]/R[3] | Artikelbezeichnung | Part Description | Désignation des articles |
|---|---|---|---|---|---|
| 0670484 | | R | Dichtungssatz | seal kit | jeu de joints |
| 0670485 | | | Reparatursatz | repair kit | jeu de réparation |

[1]V = Verschleißteile • Wear parts • Pièces d´usure usuelles
[2]D = Teile des Dichtungssatzes • Parts of seal kit • Pièces de kit de joints
[3]R = Teile des Reparatursatzes • Parts of repair kit • Pièces de kit de reparation

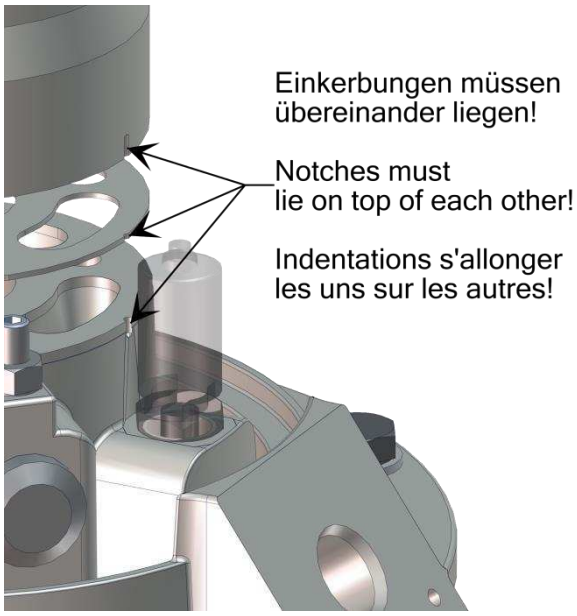


**Hauptsitz und Produktion / Headquarter & Production**
**WIWA Wilhelm Wagner GmbH & Co. KG**
Gewerbestraße 1-3 • 35633 Lahnau, Germany
Tel: +49 6441 609-0 • Fax: +49 6441 609-50
E-Mail: info@wiwa.de
Internet: www.wiwa.de

**WIWA Subsidiary USA**
107 N.Main St. • P.O.Box 398, Alger, OH 45812
Tel: +1-419-757-0141 • Fax: +1-419-549-5173 •
Toll Free: +1-855-757-0141
E-Mail: sales@wiwa.com
Internet: www.wiwausa.com

© copyright WIWA Wilhelm Wagner GmbH Co.Kg

**Luftmotor**
**Air motor**
**Moteur pneumatique**
140/75

Bestell-Nr. • Order-No. • Référence: **0665320**
Serie • Serie • Série: **001**
Datum • Date • Date: **07.03.2023**

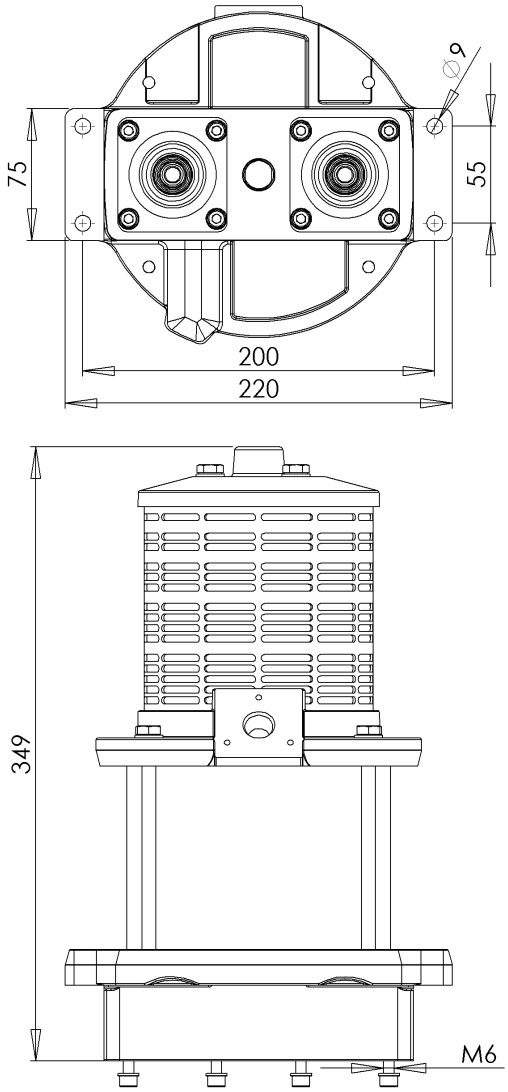


**Sicherungsmittel / Thread sealant / produit d´etanchéite**

| Symbol / Symbol / Symbole | Beschreibung / Description / Description | Artikel / Bestell-Nr. Article / Order-No. L´article / Réferenz |
|---|---|---|
| r | schwach / light / leger | 222 / 0000016 |
| b | mittel / medium / leger | 243 / 0000015 |
| schw | mittel, Kunststoff-Stahl / medium, plastic-steel / medium, platique-acier (20ml) | 480 / 0000107 |
| g | hochfest / high-streng / hautesistance (50ml) hochfest für Cr/Ni-Teile / for Cr/Ni steel parts / pour partes fabriqué de Cr/Ni (50ml) | 601 / 0000014<br>2701 / 0000303 |
| p | Rohrdichtungspaste / pipe sealant / pâte d´étanchéité pour tuyaux(50ml) | 225 / 0000017 |
| a | Aktivator / activator / activateur (500ml) Aktivator für Kunststoffteile / activator for plastic parts / activateur pour pièces de plastique (10ml) | 734 / 0000018<br>770 / 0000108 |
| t | Gewindeband / threaded tape / ruban de filetage | /0000099 |
| k | 2K - Kleber / 2K - adhesive / 2K - adhésif | /0000414 |

**Betriebsmittel / Machinery materials / Equipement de production**

| Symbol / Symbol / Symbole | Beschreibung / Description / Description | Artikel / Bestell-Nr. Article / Order-No. L´article / Réferenz |
|---|---|---|
| F | Fett, säurefrei / acid-free /sans acide | 0000025 |
| T | Trennmittel / release agent / agent séperateur bei Verarbeitung von Isozyanate / for application with isozyanate / pour l´application de l´isozyanate | 0163333<br>0640651 |
| M | Montagepaste (für R- und RS- Ausführung) / asembly paste (for verssion R or RS) / pâte d´assemblage ( de version R et RS) | 0000233 |
| MS | Montagespray (für R- und RS- Ausführung) / asembly spray (for verssion R or RS) / aérosol d´assemblage ( de version R et RS) | 0000118 |
| MT | Montagepaste (für hohe Temperaturen) asembly paste (for high temperatures) d´assemblage (pour hautes températures) | 0000057 |


**Hauptsitz und Produktion / Headquarter & Production**
**WIWA Wilhelm Wagner GmbH & Co. KG**
Gewerbestraße 1-3 • 35633 Lahnau, Germany
Tel: +49 6441 609-0 • Fax: +49 6441 609-50
E-Mail: info@wiwa.de
Internet: www.wiwa.de

**WIWA Subsidiary USA**
107 N.Main St. • P.O.Box 398, Alger, OH 45812
Tel: +1-419-757-0141 • Fax: +1-419-549-5173 •
Toll Free: +1-855-757-0141
E-Mail: sales@wiwa.com
Internet: www.wiwausa.com


© copyright WIWA Wilhelm Wagner GmbH Co.Kg

**Doppeldruckluftregler kpl.**
**Dual air pressure regulator cpl.**
**Régulateur d´air comprimé cpl.**
für Injectionsanlage

Bestell-Nr. • Order-No. • Référence: **0669529**
Serie • Serie • Série: **000**
Datum • Date • Date: **21.01.2021**

because it works

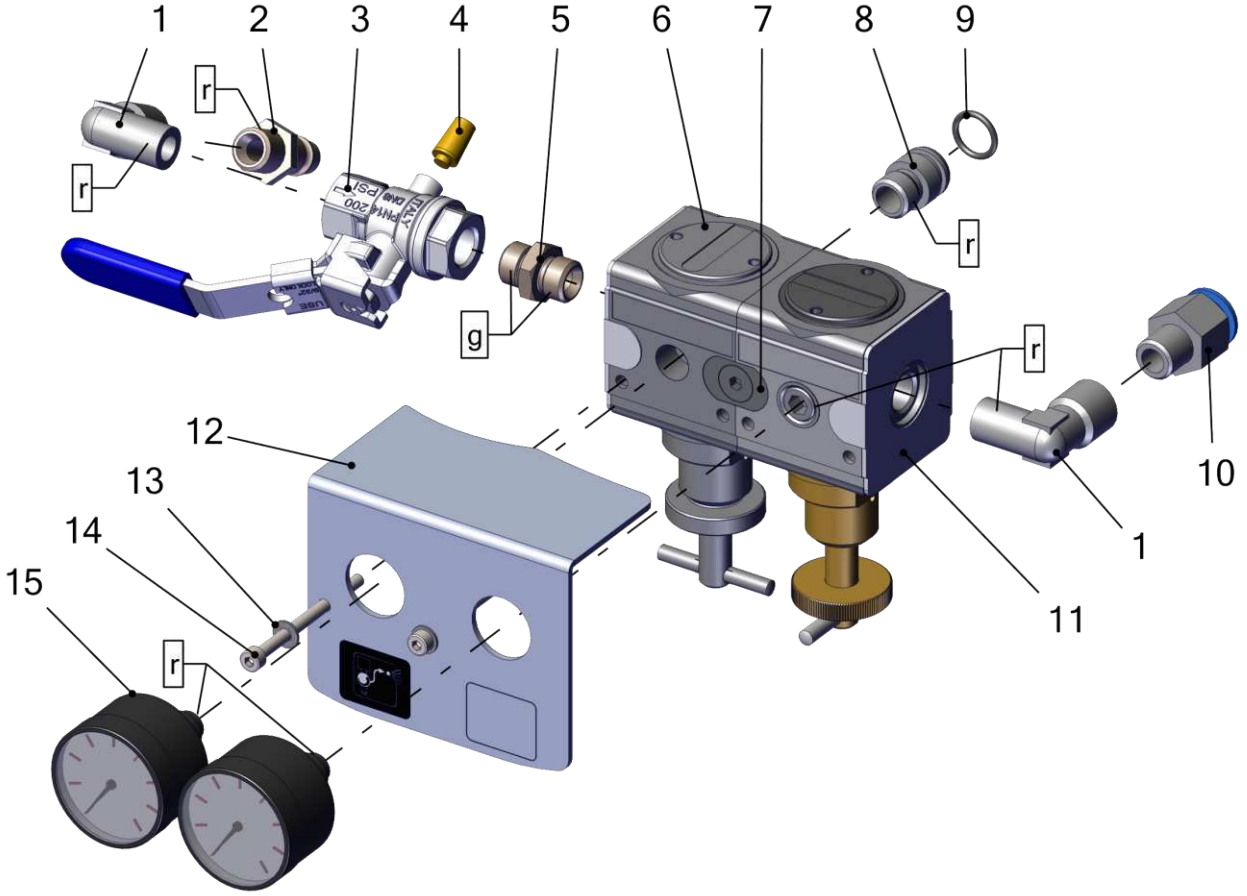


| Pos. | Number | Qty. | V¹/D²/R³ | Artikelbezeichnung | Part Description | Désignation des articles |
|---|---|---|---|---|---|---|
| 1 | 0643309 | 2 | | Winkel | elbow | coude |
| 2 | 0644784 | 1 | | Luftanschlußnippel | air connection nipple | raccord d´air |
| 3 | 0666667 | 1 | V | Kugelhahn | ball valve | vanne |
| 4 | 0648979 | 1 | | Schalldämpfer | air muffler | silencieux |
| 5 | 0648356 | 1 | | Doppelnippel | male adaptor | raccord double male |
| 6 | 0646927 | 1 | V | Druckluftregler | air pressure regulator | régulateur d´air comprimé |
| 7 | 0646792 | 1 | | Anbausatz | connection elements | eléments de connection |
| 8 | 0663774 | 1 | | Nippel | nipple | raccord |
| 9 | 0496847 | 1 | V | O-Ring | o-ring | joint torique |
| 10 | 0632729 | 1 | | Steckverschraubung | plug-type fitting | vissage à fiche |
| 11 | 0649905 | 1 | V | Druckluftregler | air pressure regulator | régulator d´air comprimé |
| 12 | 0666596 | 1 | | Abdeckblech | cover | couverture |
| 13 | 0460575 | 2 | | Scheibe | washer | rondelle |
| 14 | 0669704 | 2 | | Schraube | screw | vis |
| 15 | 0638002 | 2 | V | Manometer | gauge | manometre |

Pos.-Nr. in Klammern () sind keine Bestandteile dieser Baugruppe / items marked with () are not part of assembly shown / Les pièces entre paranthèses ne font pas partie du sous-groupe

Diese Zeichnung darf nicht kopiert, vervielfältigt oder dritten Personen zugänglich gemacht werden. Widerrechtliche Benutzung hat strafrechtliche Folgen. / This drawing should not be, in whole or in part, copied, distributed or used by or passed on as information to others for competition purposes or for whatever purposes without authorization. Unauthorized use is subject to prosecution.

**Hauptsitz und Produktion / Headquarter & Production**
**WIWA Wilhelm Wagner GmbH & Co. KG**
Gewerbestraße 1-3 • 35633 Lahnau, Germany
Tel: +49 6441 609-0 • Fax: +49 6441 609-50
E-Mail: info@wiwa.de
Internet: www.wiwa.de

**WIWA Subsidiary USA**
107 N.Main St. • P.O.Box 398, Alger, OH 45812
Tel: +1-419-757-0141 • Fax: +1-419-549-5173 •
Toll Free: +1-855-757-0141
E-Mail: sales@wiwa.com
Internet: www.wiwausa.com

© Copyright WIWA Wilhelm Wagner GmbH Co.Kg

**Doppeldruckluftregler kpl.**
**Dual air pressure regulator cpl.**
**Régulateur d´air comprimé cpl.**
für Injectionsanlage

Bestell-Nr. • Order-No. • Référence: **0669529**
Serie • Serie • Série: **000**
Datum • Date • Date: **21.01.2021**

because it works

**ohne Abbildung - not illustrated - sans illustration**

| Number | Qty. | V[1]/D[2]/R[3] | Artikelbezeichnung | Part Description | Désignation des articles |
|---|---|---|---|---|---|
| 0662599 | 1m | V | Druckluftschlauch | compressed air hose | flexible d´air comprimé |

[1]V = Verschleißteile • Wear parts • Pièces d´usure usuelles
[2]D = Teile des Dichtungssatzes • Parts of seal kit • Pièces de kit de joints
[3]R = Teile des Reparatursatzes • Parts of repair kit • Pièces de kit de reparation

**Sicherungsmittel / Thread sealant / produit d´etanchéite**

| Symbol / Symbol / Symbole | Beschreibung / Description / Description | Artikel / Bestell-Nr. Article / Order-No. L´article / Réferenz |
|---|---|---|
| r | schwach / light / leger | 222 / 0000016 |
| b | mittel / medium / leger | 243 / 0000015 |
| schw | mittel, Kunststoff-Stahl / medium, plastic-steel / medium, platique-acier (20ml) | 480 / 0000107 |
| g | hochfest / high-streng / hautesistance (50ml) hochfest für Cr/Ni-Teile / for Cr/Ni steel parts / pour partes fabriqué de Cr/Ni (50ml) | 601 / 0000014<br>2701 / 0000303 |
| p | Rohrdichtungspaste / pipe sealant / pâte d´étanchéité pour tuyaux(50ml) | 225 / 0000017 |
| a | Aktivator / activator / activateur (500ml) Aktivator für Kunststoffteile / activator for plastic parts / activateur pour pièces de plastique (10ml) | 734 / 0000018<br>770 / 0000108 |
| t | Gewindeband / threaded tape / ruban de filetage | /0000099 |
| k | 2K - Kleber / 2K - adhesive / 2K - adhésif | /0000414 |

**Betriebsmittel / Machinery materials / Equipement de production**

| Symbol / Symbol / Symbole | Beschreibung / Description / Description | Artikel / Bestell-Nr. Article / Order-No. L´article / Réferenz |
|---|---|---|
| F | Fett, säurefrei / acid-free /sans acide | 0000025 |
| T | Trennmittel / release agent / agent séperateur bei Verarbeitung von Isozyanate / for application with isozyanate / pour l´application de l´isozyanate | 0163333<br>0640651 |
| M | Montagepaste (für R- und RS- Ausführung) / asembly paste (for verssion R or RS) / pâte d´assemblage ( de version R et RS) | 0000233 |
| MS | Montagespray (für R- und RS- Ausführung) / asembly spray (for verssion R or RS) / aérosol d´assemblage ( de version R et RS) | 0000118 |
| MT | Montagepaste (für hohe Temperaturen) asembly paste (for high temperatures) d´assemblage (pour hautes températures) | 0000057 |

**Hauptsitz und Produktion / Headquarter & Production**
**WIWA Wilhelm Wagner GmbH & Co. KG**
Gewerbestraße 1-3 • 35633 Lahnau, Germany
Tel: +49 6441 609-0 • Fax: +49 6441 609-50
E-Mail: info@wiwa.de
Internet: www.wiwa.de

**WIWA Subsidiary USA**
107 N.Main St. • P.O.Box 398, Alger, OH 45812
Tel: +1-419-757-0141 • Fax: +1-419-549-5173 •
Toll Free: +1-855-757-0141
E-Mail: sales@wiwa.com
Internet: www.wiwausa.com

© Copyright WIWA Wilhelm Wagner GmbH Co.Kg

**Fahrgestell kpl.**
**cart cpl.**
**chariot cpl.**

Bestell-Nr. • Order-No. • Référence: **0670231**
Serie • Serie • Série: **000**
Datum • Date • Date: **10.11.2021**

Your project deserves it.

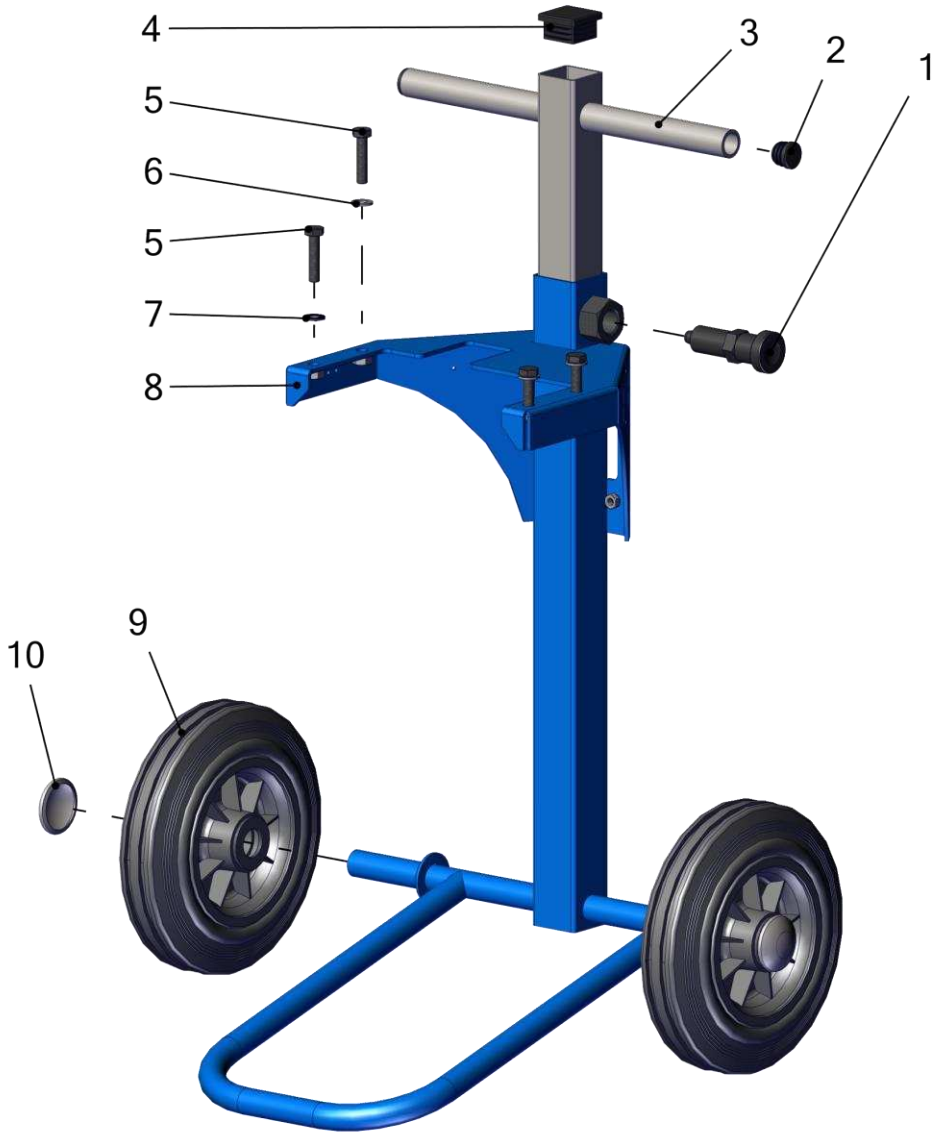


| Pos. | Number | Qty. | V¹/D²/R³ | Artikelbezeichnung | Part Description | Désignation des articles |
|---|---|---|---|---|---|---|
| 1 | 0669854 | 1 | | Rastbolzen | locking pin | goupille de verrouillage |
| 2 | 0669857 | 2 | | Verschlussstopfen | closing plug | bouchon d´étanchéité |
| 3 | 0669852 | 1 | | Griff | handle | manette |
| 4 | 0640611 | 1 | | Vierkantstopfen | square plug | couvercle |
| 5 | 0460524 | 4 | | Schraube | screw | vis |
| 6 | 0460214 | 3 | | Scheibe | washer | rondelle |
| 7 | 0659889 | 1 | | Sperrkantscheibe | washer | rondelle |
| 8 | 0670230 | 1 | | Fahrgestell | cart | chariot |
| 9 | 0411426 | 2 | V | Rad | wheel | roue |
| 10 | 0649099 | 2 | | Abdeckkappe | top cover | couvercle |

Pos.-Nr. in Klammern () sind keine Bestandteile dieser Baugruppe / items marked with () are not part of assembly shown / Les pièces entre paranthèses ne font pas partie du sous-groupe

Diese Zeichnung darf nicht kopiert, vervielfältigt oder dritten Personen zugänglich gemacht werden. Widerrechtliche Benutzung hat strafrechtliche Folgen. / This drawing should not be, in whole or in part, copied, distributed or used by or passed on as information to others for competition purposes or for whatever purposes without authorization. Unauthorized use is subject to prosecution.

**Hauptsitz und Produktion / Headquarter & Production**
**WIWA Wilhelm Wagner GmbH & Co. KG**
Gewerbestraße 1-3 • 35633 Lahnau, Germany
Tel: +49 6441 609-0 • Fax: +49 6441 609-50
E-Mail: info@wiwa.de
Internet: www.wiwa.de

**WIWA Subsidiary USA**
107 N.Main St. • P.O.Box 398, Alger, OH 45812
Tel: +1-419-757-0141 • Fax: +1-419-549-5173 •
Toll Free: +1-855-757-0141
E-Mail: sales@wiwa.com
Internet: www.wiwausa.com

© Copyright WIWA Wilhelm Wagner GmbH Co.Kg

**Fahrgestell kpl.**
**cart cpl.**
**chariot cpl.**

Bestell-Nr. • Order-No. • Référence: **0670231**
Serie • Serie • Série: **000**
Datum • Date • Date: **10.11.2021**

WIWA®
Your project deserves it.

[1]V = Verschleißteile • Wear parts • Pièces d´usure usuelles
[2]D = Teile des Dichtungssatzes • Parts of seal kit • Pièces de kit de joints
[3]R = Teile des Reparatursatzes • Parts of repair kit • Pièces de kit de reparation

**Sicherungsmittel / Thread sealant / produit d´etanchéite**

| Symbol / Symbol / Symbole | Beschreibung / Description / Description | Artikel / Bestell-Nr. Article / Order-No. L´article / Réferenz |
|---|---|---|
| r | schwach / light / leger | 222 / 0000016 |
| b | mittel / medium / leger | 243 / 0000015 |
| schw | mittel, Kunststoff-Stahl / medium, plastic-steel / medium, platique-acier (20ml) | 480 / 0000107 |
| g | hochfest / high-streng / hautesistance (50ml) hochfest für Cr/Ni-Teile / for Cr/Ni steel parts / pour partes fabriqué de Cr/Ni (50ml) | 601 / 0000014<br>2701 / 0000303 |
| p | Rohrdichtungspaste / pipe sealant / pâte d´étanchéité pour tuyaux(50ml) | 225 / 0000017 |
| a | Aktivator / activator / activateur (500ml) Aktivator für Kunststoffteile / activator for plastic parts / activateur pour pièces de plastique (10ml) | 734 / 0000018<br>770 / 0000108 |
| t | Gewindeband / threaded tape / ruban de filetage | /0000099 |
| k | 2K - Kleber / 2K - adhesive / 2K - adhésif | /0000414 |

**Betriebsmittel / Machinery materials / Equipement de production**

| Symbol / Symbol / Symbole | Beschreibung / Description / Description | Artikel / Bestell-Nr. Article / Order-No. L´article / Réferenz |
|---|---|---|
| F | Fett, säurefrei / acid-free /sans acide | 0000025 |
| T | Trennmittel / release agent / agent séperateur bei Verarbeitung von Isozyanate / for application with isozyanate / pour l´application de l´isozyanate | 0163333<br>0640651 |
| M | Montagepaste (für R- und RS- Ausführung) / asembly paste (for verssion R or RS) / pâte d´assemblage ( de version R et RS) | 0000233 |
| MS | Montagespray (für R- und RS- Ausführung) / asembly spray (for verssion R or RS) / aérosol d´assemblage ( de version R et RS) | 0000118 |
| MT | Montagepaste (für hohe Temperaturen) asembly paste (for high temperatures) d´assemblage (pour hautes températures) | 0000057 |
| FT | Spezialfett / special grease / graisse spéciale | 0000423 |

**Hauptsitz und Produktion / Headquarter & Production**
**WIWA Wilhelm Wagner GmbH & Co. KG**
Gewerbestraße 1-3 • 35633 Lahnau, Germany
Tel: +49 6441 609-0 • Fax: +49 6441 609-50
E-Mail: info@wiwa.de
Internet: www.wiwa.de

**WIWA Subsidiary USA**
107 N.Main St. • P.O.Box 398, Alger, OH 45812
Tel: +1-419-757-0141 • Fax: +1-419-549-5173 •
Toll Free: +1-855-757-0141
E-Mail: sales@wiwa.com
Internet: www.wiwausa.com

© Copyright WIWA Wilhelm Wagner GmbH Co.Kg

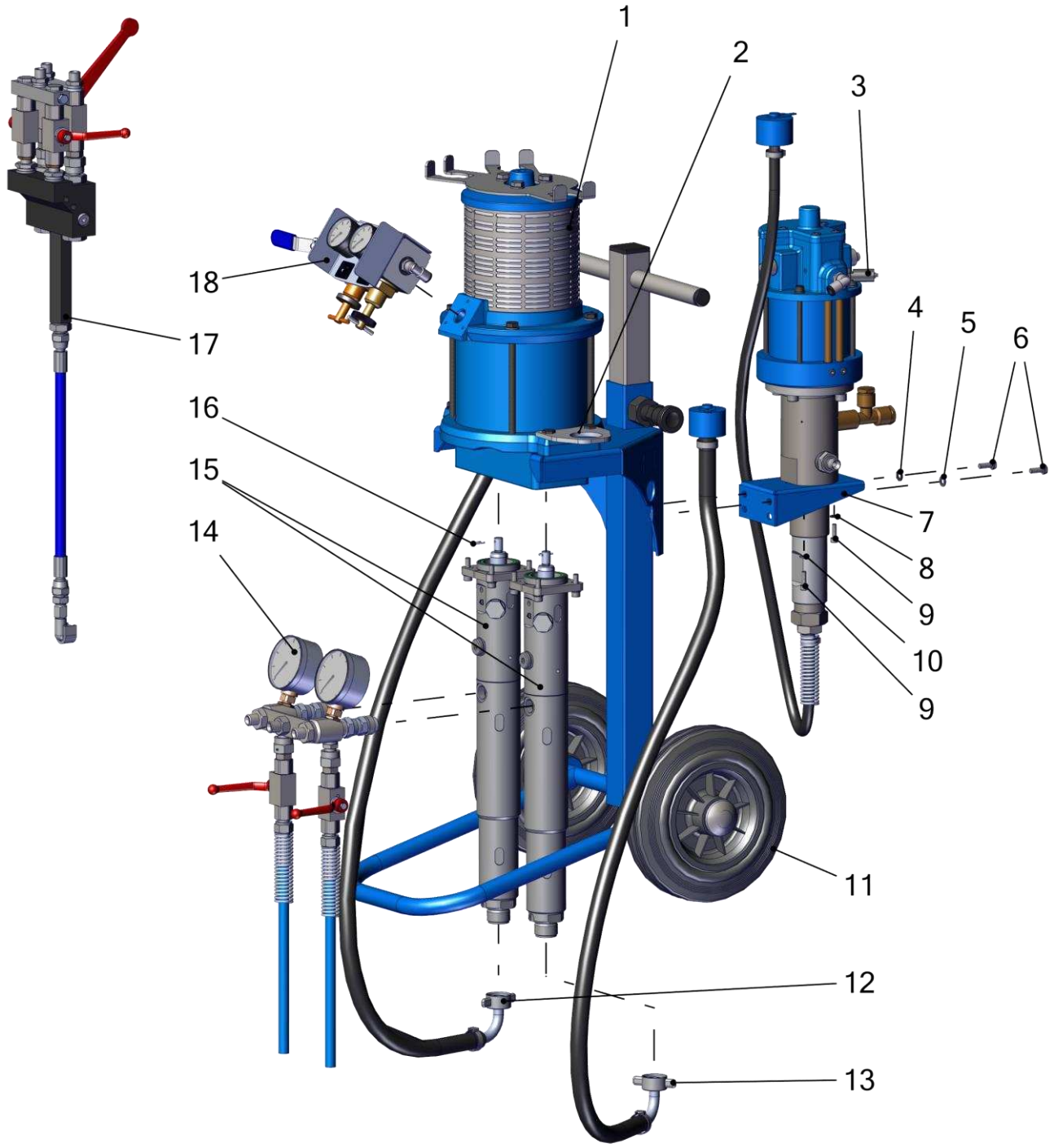


Pos.-Nr. in Klammern () sind keine Bestandteile dieser Baugruppe / items marked with () are not part of assembly shown / Les pièces entre paranthèses ne font pas partie du sous-groupe

Diese Zeichnung darf nicht kopiert, vervielfältigt oder dritten Personen zugänglich gemacht werden. Widerrechtliche Benutzung hat strafrechtliche Folgen. / This drawing should not be, in whole or in part, copied, distributed or used by or passed on as information to others for competition purposes or for whatever purposes without authorization. Unauthorized use is subject to prosecution.

**Hauptsitz und Produktion / Headquarter & Production**
**WIWA Wilhelm Wagner GmbH & Co. KG**
Gewerbestraße 1-3 • 35633 Lahnau, Germany
Tel: +49 6441 609-0 • Fax: +49 6441 609-50
E-Mail: info@wiwa.de
Internet: www.wiwa.de

**WIWA Subsidiary USA**
107 N.Main St. • P.O.Box 398, Alger, OH 45812
Tel: +1-419-757-0141 • Fax: +1-419-549-5173 •
Toll Free: +1-855-757-0141
E-Mail: sales@wiwa.com
Internet: www.wiwausa.com

© Copyright WIWA Wilhelm Wagner GmbH Co.Kg

**Inject 2K**

Bestell-Nr. • Order-No. • Référence: **0669067**
Serie • Serie • Série: **000**
Datum • Date • Date: **15.03.2023**

14025-GX RS

| Pos. | Number | Qty. | V¹/D²/R³ | Artikelbezeichnung | Part Description | Désignation des articles |
|---|---|---|---|---|---|---|
| 1 | 0672745 | 1 | | Luftmotor | air motor | moteur d'air |
| 2 | 0671279 | 1 | | Halter | holder | porte-outil |
| 3 | 0669066 | 1 | | Hochdruckpumpe | high pressure pump | pompe à haute pression |
| 4 | 0659888 | 1 | | Sperrkantscheibe | washer | rondelle |
| 5 | 0460591 | 1 | | Scheibe | washer | rondelle |
| 6 | 0460168 | 2 | | Schraube | screw | vis |
| 7 | 0646636 | 1 | | Halter | holder | porte-outil |
| 8 | 0659887 | 1 | | Sperrkantscheibe | washer | rondelle |
| 9 | 0630121 | 4 | | Schraube | screw | vis |
| 10 | 0460230 | 3 | | Scheibe | washer | rondelle |
| 11 | 0670231 | 1 | | Fahrgestell kpl. | cart cpl. | chariot cpl. |
| 12 | 0671169 | 1 | V | Ansaugleitung | flexible suction | système d´aspiration |
| 13 | 0669523 | 1 | V | Ansaugleitung | flexible suction | système d´aspiration |
| 14 | 0669068 | 1 | | Materialausgang kpl. | fluid outlet cpl. | sortie de fluid cpl. |
| 15 | 0669021 | 2 | | Materialpumpe | fluid pump | pompe de fluide |
| 16 | 0669520 | 2 | V | Federstecker | retainer | goupille de sécurité |
| 17 | 0669666 | 1 | | Mischeinheit kpl. | mixing unit cpl. | unité de mélange |
| 18 | 0669529 | 1 | | Regeleinheit | air pressure regulator | régulateur d áir comprimé |

**ohne Abbildung - not illustrated - sans illustration**

| Number | Qty. | V¹/D²/R³ | Artikelbezeichnung | Part Description | Désignation des articles |
|---|---|---|---|---|---|
| 0669720 | 1 | V | Schlauchpaket | hose bundle | paquet tubulaire |
| 0671260 | 10 | V | Klammer für Schläuche | clip for hoses | agrafe pour tuyaux |
| 0649425 | 1m | V | Druckluftschlauch | compressed air hose | flexible d´air comprimé |
| 0666533 | 1 | V | Hakenschlüssel | hook spanner | clés à main |

[1]V = Verschleißteile • Wear parts • Pièces d´usure usuelles
[2]D = Teile des Dichtungssatzes • Parts of seal kit • Pièces de kit de joints
[3]R = Teile des Reparatursatzes • Parts of repair kit • Pièces de kit de reparation

**Sicherungsmittel / Thread sealant / produit d´etanchéite**

| Symbol / Symbol / Symbole | Beschreibung / Description / Description | Artikel / Bestell-Nr. Article / Order-No. L´article / Référenz |
|---|---|---|
| r | schwach / light / leger | 222 / 0000016 |
| b | mittel / medium / leger | 243 / 0000015 |
| schw | mittel, Kunststoff-Stahl / medium, plastic-steel / medium, platique-acier (20ml) | 480 / 0000107 |
| g | hochfest / high-streng / hautesistance (50ml) hochfest für Cr/Ni-Teile / for Cr/Ni steel parts / pour partes fabriqué de Cr/Ni (50ml) | 601 / 0000014<br>2701 / 0000303 |
| p | Rohrdichtungspaste / pipe sealant / pâte d´étanchéité pour tuyaux(50ml) | 225 / 0000017 |
| a | Aktivator / activator / activateur (500ml) Aktivator für Kunststoffteile / activator for plastic parts / activateur pour pièces de plastique (10ml) | 734 / 0000018<br>770 / 0000108 |
| t | Gewindeband / threaded tape / ruban de filetage | /0000099 |
| k | 2K - Kleber / 2K - adhesive / 2K - adhésif | /0000414 |

**Betriebsmittel / Machinery materials / Equipement de production**

| Symbol / Symbol / Symbole | Beschreibung / Description / Description | Artikel / Bestell-Nr. Article / Order-No. L´article / Référenz |
|---|---|---|
| F | Fett, säurefrei / acid-free /sans acide | 0000025 |
| T | Trennmittel / release agent / agent séperateur bei Verarbeitung von Isozyanate / for application with isozyanate / pour l´application de l´isozyanate | 0163333<br>0640651 |
| M | Montagepaste (für R- und RS- Ausführung) / asembly paste (for verssion R or RS) / pâte d´assemblage ( de version R et RS) | 0000233 |
| MS | Montagespray (für R- und RS- Ausführung) / asembly spray (for verssion R or RS) / aérosol d´assemblage ( de version R et RS) | 0000118 |
| MT | Montagepaste (für hohe Temperaturen) asembly paste (for high temperatures) d´assemblage (pour hautes températures) | 0000057 |
| FT | Spezialfett / special grease / graisse spéciale | 0000423 |

**Hauptsitz und Produktion / Headquarter & Production**
**WIWA Wilhelm Wagner GmbH & Co. KG**
Gewerbestraße 1-3 • 35633 Lahnau, Germany
Tel: +49 6441 609-0 • Fax: +49 6441 609-50
E-Mail: info@wiwa.de
Internet: www.wiwa.de

**WIWA Subsidiary USA**
107 N.Main St. • P.O.Box 398, Alger, OH 45812
Tel: +1-419-757-0141 • Fax: +1-419-549-5173 •
Toll Free: +1-855-757-0141
E-Mail: sales@wiwa.com
Internet: www.wiwausa.com

© Copyright WIWA Wilhelm Wagner GmbH Co.Kg