**Materialpumpe**
**Material Pump**
**Section fluide**
**EX 521 / 120 -N-**

Bestell-Nr. • Order-No.• Référence: **0641659**
Serie • Serie • Série: **002**
Datum • Date • Date: **22.03.16**

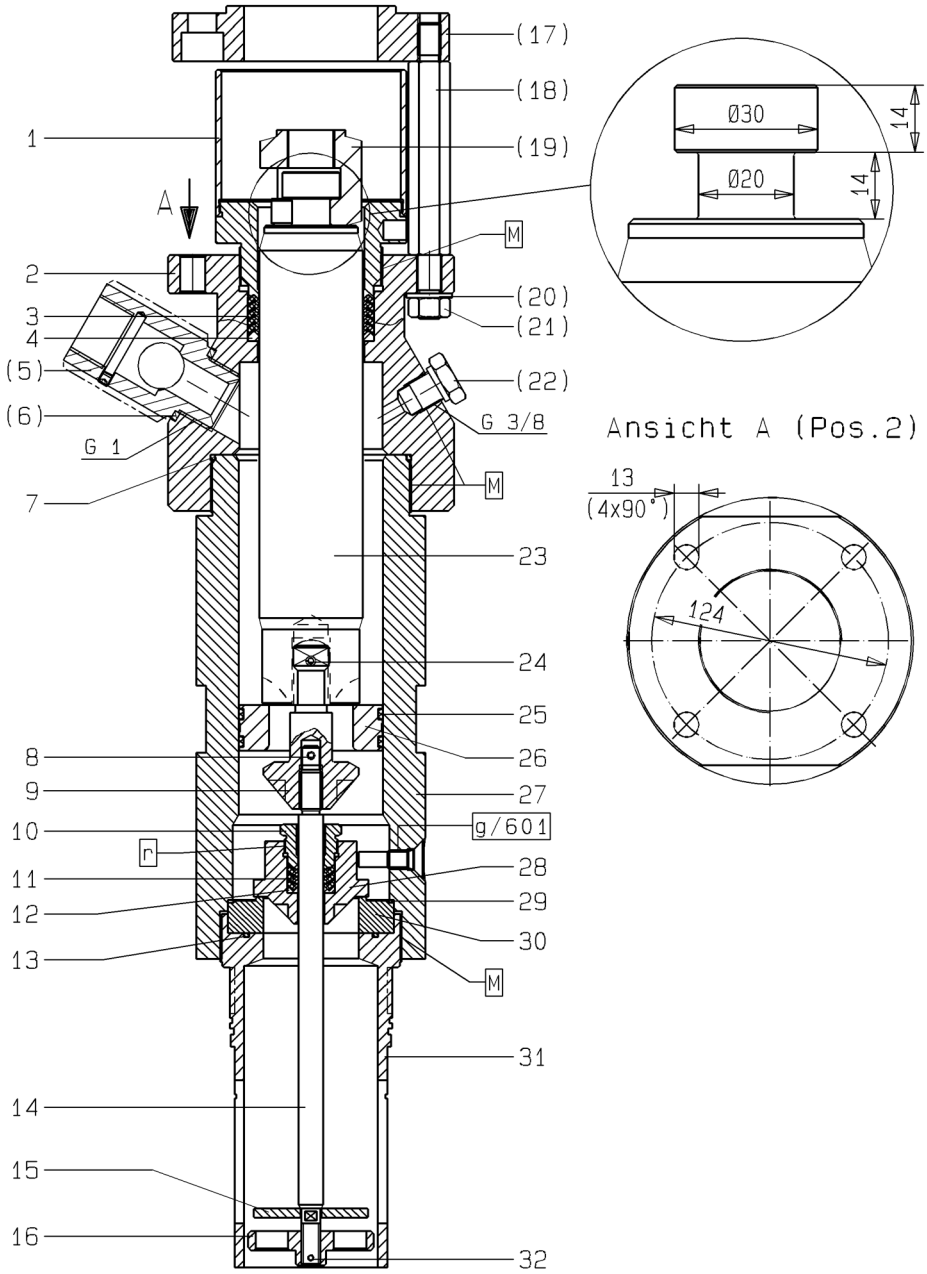


Bild:0641659E_3.tif PL:W

Pos.-Nr. in Klammern ( ) sind keine Bestandteile dieser Baugruppe / items marked with ( ) are not part of assembly shown / Les pièces entre paranthèses ne font pas partie du sous-groupe

Diese Zeichnung darf nicht kopiert, vervielfältigt oder dritten Personen zugänglich gemacht werden. Widerrechtliche Benutzung hat strafrechtliche Folgen. / This drawing should not be, in whole or in part, copied, distributed or be used by or passed on as information to others for competition purposes or for whatever purposes without authorization. Unauthorized use is subject to prosecution.

Hauptsitz und Produktion / Headquarter & Production:
**WIWA Wilhelm Wagner GmbH & Co. KG**
Gewerbestraße 1-3 • 35633 Lahnau, Germany
Tel.: +49 6441 609-0 • Fax: +49 6441 609-50
E-mail: info@wiwa.de
Internet: www.wiwa.de

**WIWA LP**
107 N.Main St.• P.O.Box 398,Alger,OH 45812
Tel:+1-419-549-5180 • Fax:+1-419-549-5173 •
Toll Free: +1-866-661-2139
E-mail: jwold@wiwalp.com
Internet: www.wiwa.com

**WIWA Taicang Co.,Ltd.**
No.87 East Suzhou Rd. • Taicang City
Jiangsu Province 215400 • P.R.China
Tel:+86-512-5354-8858•Fax:+86-512-5354-8859
E-mail: info@wiwa-china.com
Internet: www.wiwa.com

© copyright 2008 WIWA Wilhelm Wagner GmbH Co.KG

**Materialpumpe**
**Material Pump**
**Section fluide**
**EX 521 / 120 -N-**

Bestell-Nr. • Order-No.• Référence: **0641659**
Serie • Serie • Série: **002**
Datum • Date • Date: **22.03.16**

| Pos. Pos. Code | Bestell-Nr. Order-No. Référence | Stück Pieces Pièce | V[1] / D[2] / R[3] | Artikelbezeichnung | Part Déscription | Désignation des articles |
|---|---|---|---|---|---|---|
| 1. | 0641679 | 1 | | Nachstelltasse | packing cup | presse bourrage |
| 2. | 0641661 | 1 | | Hochdruckkopf | high pressure head | tête à haute pression |
| | 0641690 | 1 | V, R | Packung Teflon kpl. Pos. 3+4 | packing teflon cpl. Pos. 3+4 | joint teflon cpl. Pos. 3+4 |
| 3. | 0641477 | 5 | V, R | Manschette Teflon | packing ring teflon | joint en teflon |
| 4. | 0641479 | 1 | R | Gegenring | counter ring | bague de retenue |
| (5.) | 0641658 | 1 | V | Rückschlagventil | non-return valve | soupape de non-retour |
| (6.) | 0643799 | 1 | | Dichtung | gasket | joint |
| 7. | 0641666 | 1 | D, R | Dichtung | gasket | joint |
| 8. | 0646490 | 1 | R | Spannhülse | tension pin | goupille |
| 9. | 0642450 | 1 | V | Ventilschraube | valve screw | soupape |
| 10. | 0640771 | 1 | | Stopfbuchsenschraube | packing screw | boulon de serrage |
| | 0499803 | 1 | V, R | Packung Teflon kpl. Pos.11+12 | packing teflon cpl. Pos.11+12 | joint teflon cpl. Pos.11+12 |
| 11. | 0627923 | 3 | V, R | Manschette Teflon | packing ring teflon | joint en teflon |
| 12. | 0210315 | 1 | R | Sattelring | saddle ring | bague de retenue |
| 13. | 0616591 | 1 | D, R | O-Ring | o-ring | joint |
| 14. | 0640762 | 1 | | Stange | rod | barre |
| 15. | 0492973 | 1 | | Scheibe | disc | disque |
| 16. | 0492884 | 1 | | Ventilscheibe | valve spacer | disque de soupape |
| (17.) | 0641675 | 1 | | Zwischenring f.HDP 521.14 und HDP 521.19 | intermediate ring f. HPP 521.14 und HPP 521.19 | bague intermédiaire p.Pompe HP 521.14 et HP 521.19 |
| (17.) | 0642325 | 1 | | Zwischenring f.HDP 521.32 und HDP 521.40 | intermediate ring f. HPP 521.32 und HPP 521.40 | bague intermédiaire p.Pompe HP 521.32 et HP 521.40 |
| (18.) | 0641676 | 4 | | Abstandbolzen | spacer bolt boulon | boulon |
| (19.) | 0223506 | 1 | | Kupplungsstück | coupling piece | pièce d'áccouplement |
| (20.) | 0461091 | 4 | | U-Scheibe | washer | rondelle |
| (21.) | 0460923 | 4 | | Mutter | nut | écrou |
| (22.) | 0640029 | 1 | | Stopfen | plug | buchon |
| 23. | 0641673 | 1 | V | Kolbenstange | piston rod | tige de piston |
| 24. | 0646489 | 1 | R | Spannhülse | tension pin | goupille |
| 25. | 0641674 | 2 | V, D, R | Dichtring | gasket | joint |
| 26. | 0641663 | 1 | V | Kolben | piston | piston |
| 27. | 0641678 | 1 | V | Druckzylinder, kpl. | pressure cylinder, cpl. | cylindre de pression, cpl. |
| 28. | 0641662 | 1 | V | Ventilkegel -BV- | valve cone | cône de soupape |
| 29. | 0641670 | 1 | D, R | Dichtung | gasket | joint |
| 30. | 0641671 | 1 | V | Ventilsitz | valve seat | siège de soupape |
| 31. | 0641672 | 1 | | Füllrohr | suppley cylinder | tube de charge |
| 32. | 0460133 | 1 | R | Spannhülse | tension pin | goupille |
| | 0641703 | | R | Dichtungssatz | seal kit | jeu de joints |

Hauptsitz und Produktion / Headquarter & Production:
**WIWA Wilhelm Wagner GmbH & Co. KG**
Gewerbestraße 1-3 • 35633 Lahnau, Germany
Tel.: +49 6441 609-0 • Fax: +49 6441 609-50
E-mail: info@wiwa.de
Internet: www.wiwa.de

**WIWA LP**
107 N.Main St.• P.O.Box 398,Alger,OH 45812
Tel:+1-419-549-5180 • Fax:+1-419-549-5173 •
Toll Free: +1-866-661-2139
E-mail: jwold@wiwalp.com
Internet: www.wiwa.com

**WIWA Taicang Co.,Ltd.**
No.87 East Suzhou Rd. • Taicang City
Jiangsu Province 215400 • P.R.China
Tel:+86-512-5354-8858•Fax:+86-512-5354-8859
E-mail: info@wiwa-china.com
Internet: www.wiwa.com

© copyright 2008 WIWA Wilhelm Wagner GmbH Co.KG

**Materialpumpe**
**Material Pump**
**Section fluide**
**EX 521 / 120 -N-**

Bestell-Nr. • Order-No.• Référence: **0641659**
Serie • Serie • Série: **002**
Datum • Date • Date: **22.03.16**

| Pos. Pos. Code (Forts.) | Bestell-Nr. Order-No. Référence | Stück Pieces Pièce | V[1] / D[2] / R[3] | Artikelbezeichnung | Part Déscription | Désignation des articles |
|---|---|---|---|---|---|---|
| | 0641704 | | | Reparatursatz | repair kit | jeu de réparation |
| | | | | **optional erhältlich:** | **optionally available:** | **disponible optionalement:** |
| | | | | Manschetten oben | packing ring upper | joints supérieures |
| | 0641477 | | V | Manschette Teflon, schwarz | packing ring teflon, black | joint en teflon, noir |
| | 0641469 | | V | Manschette Leder | packing ring leather | joint en cuir |
| | | | | Manschetten unten | packing ring lower | joints inférieures |
| | 0627923 | | V | Manschette Teflon, schwarz | packing ring teflon, black | joint en teflon, noir |
| | 0310379 | | V | Manschette Leder | packing ring leather | joint en cuir |
| | 0310409 | | V | Manschette Teflon, natur, weiss | packing ring teflon, natur, white | joint en teflon, blanc |
| | 0632384 | | V | Manschette PUR, rot | packing ring PUR, red | joint en PUR, rouge |
| | 0632627 | | V | Manschette SDM, grün | packing ring SDM, green | joint en SDM, vert |

[1]V= Verschleißteile • Wear parts • Pièces d'usure usuelles
[2]D= Teile des Dichtungssatzes • Parts of seal kit • Pièces de kit de joints
[3]R= Teile des Reparatursatzes • Parts of repair kit • Pièces de kit de reparation
[3]$R_G$ = Teile des Reparatursatzes, groß • Parts of repair kit, big • Pièces de kit de reparation grand
[3]$R_K$ = Teile des Reparatursatzes, klein • Parts of repair kit, small • Pièces de kit de reparation, petit

**Sicherungsmittel / Thread sealant / produit d'etanchéite**

| Symbol / Symbol / Symbole | Beschreibung / Description / Description | Artikel / Bestell-Nr. Article / Order-No. L'article / Réferenz |
|---|---|---|
| r | schwach / light / leger (50 ml) | 222 / 0000016 |
| b | mittel / medium / medium (50 ml) | 243 / 0000015 |
| schw | mittel, Kunststoff-Stahl / medium, plastic-steel / medium, plastique-acier (20 ml) | 480 / 0000107 |
| g | hochfest / high-streng / hautesistance (50 ml)<br>hochfest für Cr/Ni-Teile / for Cr/Ni steel parts / pour partes fabriqué de Cr/Ni (50 ml) | 601 / 0000014<br>2701 / 0000303 |
| p | Rohrdichtungspaste / pipe sealant / pâte d'étanchéité pour tuyaux (50 ml) | 225 / 0000017 |
| a | Aktivator / activator / activateur (500 ml)<br>Aktivator für Kunststoffteile / activator for plastic parts / activateur pour pièces de plastique (10 ml) | 734 / 0000018<br>770 / 0000108 |
| t | Gewindeband / threaded tape / ruban de filetage | / 0000099 |
| k | 2K - Kleber / 2K - adhesive / 2K - adhésif | / 0000414 |

**Betriebsmittel / Machinery materials / Équipement de production**

| Symbol / Symbol / Symbole | Beschreibung / Description / Description | Bestell-Nr. Order-No. Réferenz |
|---|---|---|
| F | Fett, säurefrei / acid-free / sans acide | 0000025 |
| T | Trennmittel / release agent / agent séparateur bei Verarbeitung von Isozyanat / for application with isozyanate / pour l'application de l'isozyanate | 0163333<br>0640651 |
| M | Montagepaste (für R- und RS-Ausführung) / assembly paste (for version R or RS) / pâte d'assemblage (de version R et RS) | 0000233 |
| MS | Montagespray (für R- und RS-Ausführung) / assembly spray (for version R or RS) / aérosol d'assemblage (de version R et RS) | 0000118 |

Hauptsitz und Produktion / Headquarter & Production:
**WIWA Wilhelm Wagner GmbH & Co. KG**
Gewerbestraße 1-3 • 35633 Lahnau, Germany
Tel.: +49 6441 609-0 • Fax: +49 6441 609-50
E-mail: info@wiwa.de
Internet: www.wiwa.de

**WIWA LP**
107 N.Main St.• P.O.Box 398,Alger,OH 45812
Tel:+1-419-549-5180 • Fax:+1-419-549-5173 •
Toll Free: +1-866-661-2139
E-mail: jwold@wiwalp.com
Internet: www.wiwa.com

**WIWA Taicang Co.,Ltd.**
No.87 East Suzhou Rd. • Taicang City
Jiangsu Province 215400 • P.R.China
Tel:+86-512-5354-8858•Fax:+86-512-5354-8859
E-mail: info@wiwa-china.com
Internet: www.wiwa.com

© copyright 2008 WIWA Wilhelm Wagner GmbH Co.KG

**Luftmotor**
**Air motor**
**Moteur pneumatique**
**D 333/120**

Bestell-Nr. • Order-No.• Référence: **0640818**
Serie • Serie • Série: **001**
Datum • Date • Date: **20.02.17**

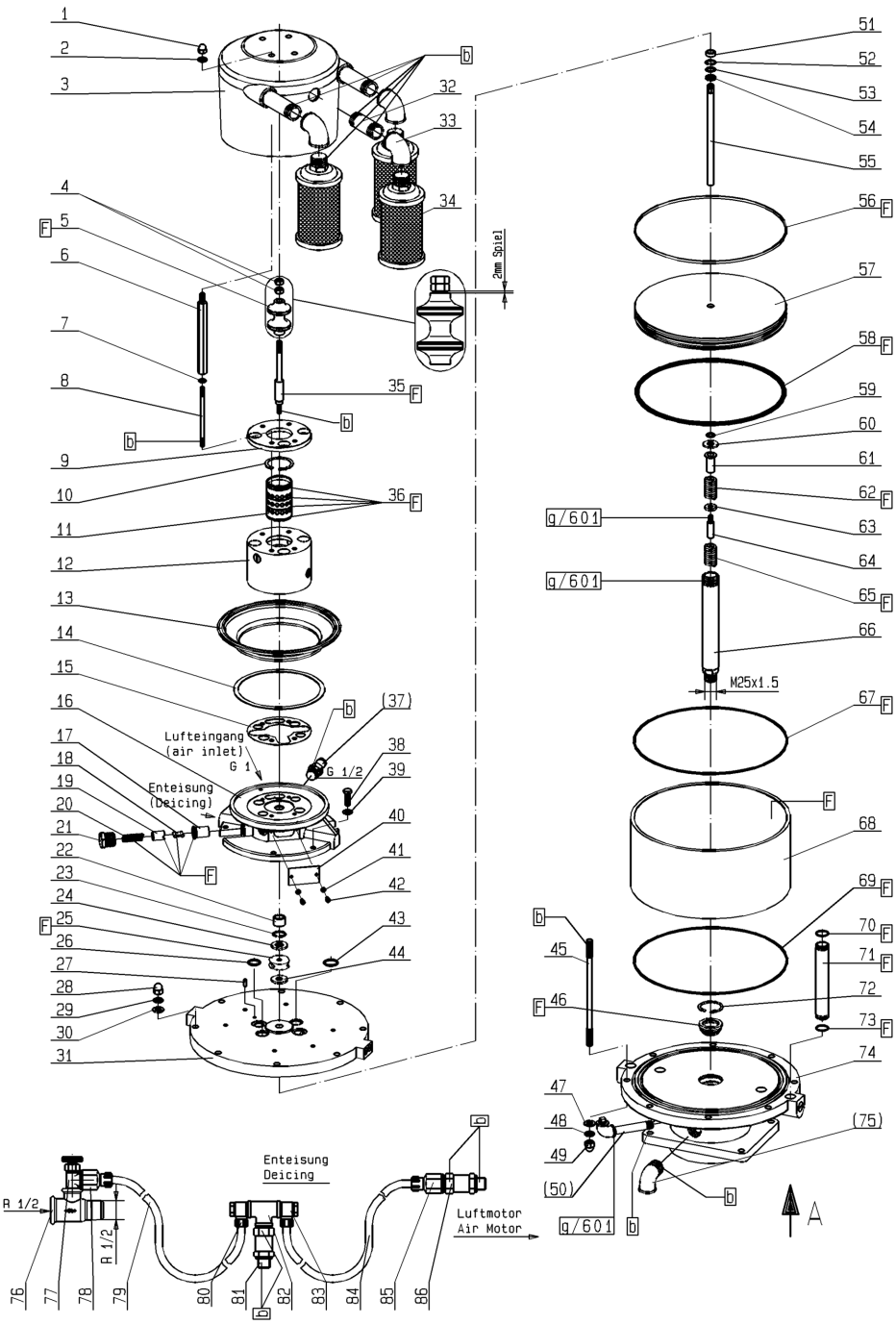


Bild:0640814E_3.tif+E1_2.tif PL:bm

Pos.-Nr. in Klammern ( ) sind keine Bestandteile dieser Baugruppe / items marked with ( ) are not part of assembly shown / Les pièces entre paranthèses ne font pas partie du sous-groupe

Diese Zeichnung darf nicht kopiert, vervielfältigt oder dritten Personen zugänglich gemacht werden. Widerrechtliche Benutzung hat strafrechtliche Folgen. / This drawing should not be, in whole or in part, copied, distributed or be used by or passed on as information to others for competition purposes or for whatever purposes without authorization. Unauthorized use is subject to prosecution.

Hauptsitz und Produktion / Headquarter & Production:
**WIWA Wilhelm Wagner GmbH & Co. KG**
Gewerbestraße 1-3 • 35633 Lahnau, Germany
Tel.: +49 6441 609-0 • Fax: +49 6441 609-50
E-mail: info@wiwa.de
Internet: www.wiwa.de

**WIWA LP**
107 N.Main St.• P.O.Box 398,Alger,OH 45812
Tel:+1-419-549-5180 • Fax:+1-419-549-5173 •
Toll Free: +1-866-661-2139
E-mail: jwold@wiwalp.com
Internet: www.wiwa.com

**WIWA Taicang Co.,Ltd.**
No.87 East Suzhou Rd. • Taicang City
Jiangsu Province 215400 • P.R.China
Tel:+86-512-5354-8858•Fax:+86-512-5354-8859
E-mail: info@wiwa-china.com
Internet: www.wiwa.com

© copyright 2008 WIWA Wilhelm Wagner GmbH Co.KG

**Luftmotor**
**Air motor**
**Moteur pneumatique**
**D 333/120**

Bestell-Nr. • Order-No.• Référence: **0640818**
Serie • Serie • Série: **001**
Datum • Date • Date: **20.02.17**

Ansicht A (Pos.74)

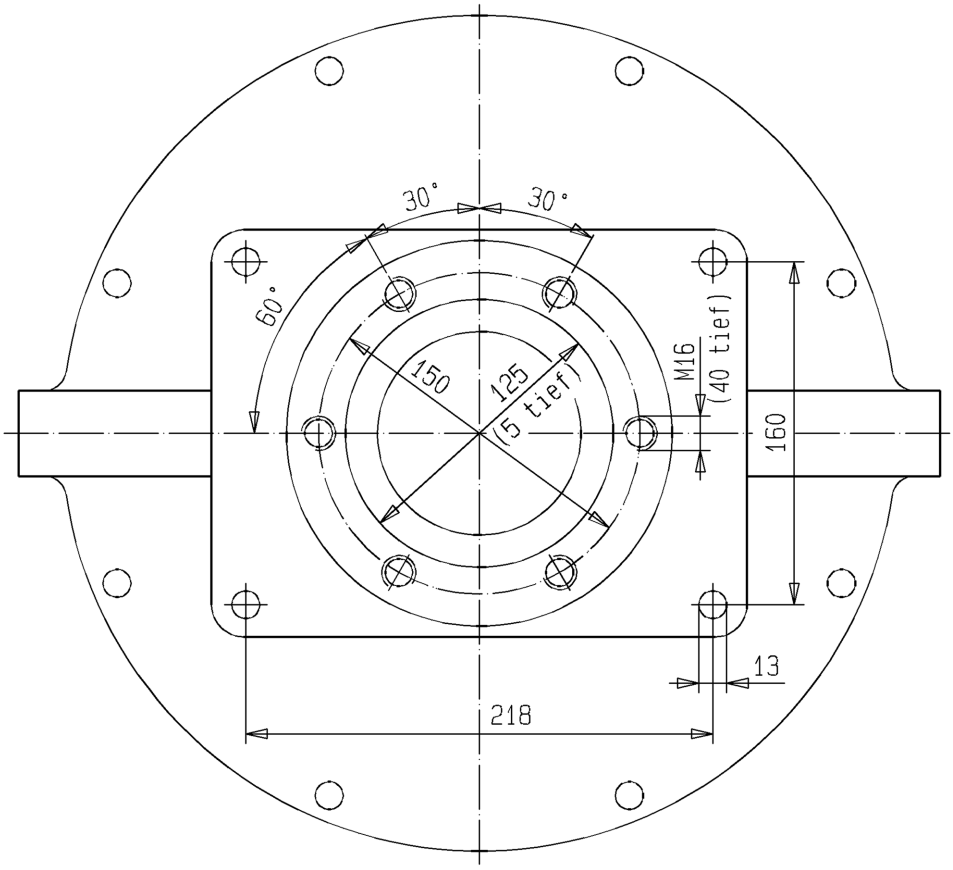



Hauptsitz und Produktion / Headquarter & Production:
**WIWA Wilhelm Wagner GmbH & Co. KG**
Gewerbestraße 1-3 • 35633 Lahnau, Germany
Tel.: +49 6441 609-0 • Fax: +49 6441 609-50
E-mail: info@wiwa.de
Internet: www.wiwa.de

**WIWA LP**
107 N.Main St.• P.O.Box 398,Alger,OH 45812
Tel:+1-419-549-5180 • Fax:+1-419-549-5173 •
Toll Free: +1-866-661-2139
E-mail: jwold@wiwalp.com
Internet: www.wiwa.com

**WIWA Taicang Co.,Ltd.**
No.87 East Suzhou Rd. • Taicang City
Jiangsu Province 215400 • P.R.China
Tel:+86-512-5354-8858•Fax:+86-512-5354-8859
E-mail: info@wiwa-china.com
Internet: www.wiwa.com


© copyright 2008 WIWA Wilhelm Wagner GmbH Co.KG

**Luftmotor**
**Air motor**
**Moteur pneumatique**
**D 333/120**

Bestell-Nr. • Order-No.• Référence: **0640818**
Serie • Serie • Série: **001**
Datum • Date • Date: **20.02.17**

| Pos. Pos. Code | Bestell-Nr. Order-No. Référence | Stück Pieces Pièce | V[1] / D[2] / R[3] | Artikelbezeichnung | Part Déscription | Désignation des articles |
|---|---|---|---|---|---|---|
| 1. | 0460249 | 4 | | Hutmutter | dome nut | écrou borgne |
| 2. | 0460613 | 4 | | U-Scheibe | washer | rondelle |
| 3. | 0644737 | 1 | | Gehäuse -Oberteil | housing | carcasse |
| 4. | 0460648 | 2 | | Mutter | nut | écrou |
| 5. | 0638193 | 1 | V, R | Steuerkolben, kpl. | control piston | piston de contrôle |
| 6. | 0640826 | 4 | | Gewindestück | threaded piece | douille filetée |
| 7. | 0460214 | 4 | | U-Scheibe | washer | rondelle |
| 8. | 0475289 | 4 | | Stehbolzen | threaded bolt | boulon |
| 9. | 0638173 | 1 | | Deckel | cover | couvercle |
| 10. | 0638196 | 1 | | Sicherungsring | s-ring | anneau >S< |
| 11. | 0638185 | 1 | | Steuerzylinder | control cylinder | cylindre de contrôle |
| 12. | 0638189 | 1 | | Steuergehäuse, kpl. | control housing | carcasse de contrôle |
| 13. | 0475483 | 1 | | Gehäuse-Unterteil | housing | carcasse |
| 14. | 0465615 | 1 | D, R | Dichtung | gasket | joint |
| 15. | 0638179 | 1 | D, R | Dichtung | gasket | joint |
| 16. | 0641833 | 1 | | Oberteil, kpl. | upper part cpl. | partie supérieure cpl. |
| 17. | 0220779 | 2 | | Lagerbuchse | bearing bush | bouchon |
| 18. | 0163813 | 2 | V | Schnäpper | toggle | bascule |
| 19. | 0220787 | 2 | V | Schnäpperlager | toggle bearing | roulement |
| 20. | 0415154 | 2 | V | Druckfeder | spring | ressort |
| 21. | 0220760 | 2 | | Halteschraube | retaining screw | écrou de retenue |
| 22. | 0220671 | 1 | | Sinterlager | sintered bearing | coussinet fritté |
| 23. | 0461296 | 1 | | Sicherungsring | s-ring | anneau >S< |
| 24. | 0415278 | 1 | V, R | Dämpfungsscheibe | dampening spacer | rondelle insonorisante |
| 25. | 0220752 | 1 | V, R | Mitnehmer | carrier | toc d'entraînement |
| 26. | 0604356 | 2 | V,D,R | O-Ring | o-ring | joint torique |
| 27. | 0461288 | 1 | | Zylinderstift | cylindical pin | goupille cylindrique |
| 28. | 0463795 | 6 | | Hutmutter | dome nut | écrou borgne |
| 29. | 0460931 | 8 | | Federring | spring ring | rondelle élastique |
| 30. | 0461091 | 8 | | U-Scheibe | washer | rondelle |
| 31. | 0640811 | 1 | | Zylinderdeckel, kpl. | cylinder cover | couvercle de cylindre |
| 32. | 0631415 | 3 | | Langnippel | extension nipple | nipple long |
| 33. | 0415200 | 3 | | Winkel | elbow | coude |
| 34. | 0463825 | 3 | | Schalldämpfer | muffler | silencieux |
| 35. | 0638181 | 1 | | Steuerachse | control axle | axe de contrôle |
| 36. | 0632936 | 4 | V,D,R | O-Ring | o-ring | joint torique |
| (37.) | *** | 1 | | Sicherheitsventil | safety valve | soupape de sécurité |
| 38. | 0461385 | 6 | | Schraube | screw | vis |
| 39. | 0460613 | 6 | | U-Scheibe | washer | rondelle |
| 40. | 0220736 | 1 | | Deckel | cover | couvercle |

Hauptsitz und Produktion / Headquarter & Production:
**WIWA Wilhelm Wagner GmbH & Co. KG**
Gewerbestraße 1-3 • 35633 Lahnau, Germany
Tel.: +49 6441 609-0 • Fax: +49 6441 609-50
E-mail: info@wiwa.de
Internet: www.wiwa.de

**WIWA LP**
107 N.Main St.• P.O.Box 398,Alger,OH 45812
Tel:+1-419-549-5180 • Fax:+1-419-549-5173 •
Toll Free: +1-866-661-2139
E-mail: jwold@wiwalp.com
Internet: www.wiwa.com

**WIWA Taicang Co.,Ltd.**
No.87 East Suzhou Rd. • Taicang City
Jiangsu Province 215400 • P.R.China
Tel:+86-512-5354-8858•Fax:+86-512-5354-8859
E-mail: info@wiwa-china.com
Internet: www.wiwa.com

© copyright 2008 WIWA Wilhelm Wagner GmbH Co.KG

**Luftmotor**
**Air motor**
**Moteur pneumatique**
**D 333/120**

Bestell-Nr. • Order-No.• Référence: **0640818**
Serie • Serie • Série: **001**
Datum • Date • Date: **20.02.17**

| Pos. Pos. Code (Forts.) | Bestell-Nr. Order-No. Référence | Stück Pieces Pièce | $V^1$ / $D^2$ / $R^3$ | Artikelbezeichnung | Part Déscription | Désignation des articles |
|---|---|---|---|---|---|---|
| 41. | 0460230 | 2 | | U-Scheibe | washer | rondelle |
| 42. | 0460443 | 2 | | Schraube | screw | vis |
| 43. | 0310360 | 2 | V,D,R | O-Ring | o-ring | joint torique |
| 44. | 0466875 | 1 | V, R | Dämpfungsscheibe | dampening spacer | rondelle insonorisante |
| 45. | 0640809 | 8 | | Stehbolzen | threaded bolt | boulon |
| 46. | 0478695 | 1 | V, D, R | Führungsbuchse, kpl. | guide bush | coussinet |
| 47. | 0461091 | 8 | | U-Scheibe | washer | rondelle |
| 48. | 0460931 | 8 | | Federring | spring ring | rondelle lastique |
| 49. | 0463795 | 8 | | Hutmutter | dome nut | écrou borgne |
| (50.) | 0163635 | 1 | | Einfüllstutzen | filler neck | tube de remplissage |
| 51. | 0221295 | 1 | | Sinterlager | sintered bearing | coussinet fritté |
| 52. | 0461334 | 1 | R | Sicherungsring | s-ring | anneau >S< |
| 53. | 0468266 | 1 | | Scheibe | disc | disque |
| 54. | 0469270 | 1 | V, D, R | Nutring | lip seal | joint |
| 55. | 0639761 | 1 | | Achse | axle | axe |
| 56. | 0638168 | 1 | V, D, R | Führungsband | guide ring | bague de guidage |
| 57. | 0640819 | 1 | | Kolbenplatte | piston plate | plateau de piston |
| 58. | 0638195 | 1 | V, D, R | O-Ring | o-ring | joint torique |
| 59. | 0311235 | 1 | V, D, R | O-Ring | o-ring | joint torique |
| 60. | 0221368 | 1 | V, R | Scheibe | disc | disque |
| 61. | 0221414 | 1 | | Anschlagbuchse oben | stop guide,upper | douille d'arrêt,supérieure |
| 62. | 0415170 | 1 | V | Druckfeder | spring | ressort |
| 63. | 0638831 | 1 | | Scheibe | disc | disque |
| 64. | 0221406 | 1 | | Anschlagbolzen | stop bolt | boulon de butée |
| 65. | 0415170 | 1 | V | Druckfeder | spring | ressort |
| 66. | 0638833 | 1 | V | Motorachse | motor axle | axe de moteur |
| 67. | 0638194 | 1 | V,D,R | O-Ring | o-ring | joint torique |
| 68. | 0639759 | 1 | V | Zylinder | cylinder | cylindre |
| 69. | 0638194 | 1 | V,D,R | O-Ring | o-ring | joint torique |
| 70. | 0314463 | 2 | V,D,R | O-Ring | o-ring | joint torique |
| 71. | 0639762 | 2 | | Belüftungsrohr | air inlet pipe | tube de prise d'air |
| 72. | 0461237 | 1 | R | Sicherungsring | s-ring | anneau >S< |
| 73. | 0314463 | 2 | V,D,R | O-Ring | o-ring | joint torique |
| 74. | 0640813 | 1 | | Unterteil, kpl. | bottom cpl. | patrie inférieure |
| (75.) | 0471666 | 1 | | Winkel | elbow | coude |
| 76. | 0643956 | 1 | | T-Stück | t-piece | pièce en t |
| 77. | 0490997 | 1 | | Regelventil | control valve | soupape de réglage |
| 78. | 0640920 | 1 | | Verschraubung | screw fitting | vissage |
| 79. | 0649425 | 1 | | Druckluftschlauch | compressed air hose | flexible à l'air comprimé |
| 80. | 0463175 | 1 | | Verschraubung | screw fitting | vissage |
| 81. | 0632081 | 1 | V | Rückschlagventil | non-return valve | soupape de non-retour |

Hauptsitz und Produktion / Headquarter & Production:
**WIWA Wilhelm Wagner GmbH & Co. KG**
Gewerbestraße 1-3 • 35633 Lahnau, Germany
Tel.: +49 6441 609-0 • Fax: +49 6441 609-50
E-mail: info@wiwa.de
Internet: www.wiwa.de

**WIWA LP**
107 N.Main St.• P.O.Box 398,Alger,OH 45812
Tel:+1-419-549-5180 • Fax:+1-419-549-5173 •
Toll Free: +1-866-661-2139
E-mail: jwold@wiwalp.com
Internet: www.wiwa.com

**WIWA Taicang Co.,Ltd.**
No.87 East Suzhou Rd. • Taicang City
Jiangsu Province 215400 • P.R.China
Tel:+86-512-5354-8858•Fax:+86-512-5354-8859
E-mail: info@wiwa-china.com
Internet: www.wiwa.com

© copyright 2008 WIWA Wilhelm Wagner GmbH Co.KG

**Luftmotor**
**Air motor**
**Moteur pneumatique**
**D 333/120**

Bestell-Nr. • Order-No.• Référence: **0640818**
Serie • Serie • Série: **001**
Datum • Date • Date: **20.02.17**

| Pos. Pos. Code (Forts.) | Bestell-Nr. Order-No. Référence | Stück Pieces Pièce | V[1] / D[2] / R[3] | Artikelbezeichnung | Part Déscription | Désignation des articles |
|---|---|---|---|---|---|---|
| 82. | 0413666 | 1 | | T-Stück | T-piece | pièce en T |
| 83. | 0463175 | 1 | | Verschraubung | screw fitting | vissage |
| 84. | 0649425 | 1 | | Druckluftschlauch | compressed air hose | flexible à l'air comprimé |
| 85. | 0640920 | 1 | | Verschraubung | screw fitting | vissage |
| 86. | 0632081 | 1 | V | Rückschlagventil | non-return valve | soupape de non-retour |
| | | | | **ohne Abbildung** | **not illustrated** | **sans illustration** |
| | 0463787 | 2 | | Ringmutter | ring nut | écrou anneau |
| | 0640899 | | R | Dichtungssatz | seal kit | jeu de joint |
| | 0640900 | | | Reparatursatz | repair kit | jeu de réparation |

***Bestell-Nr. für Sicherheitsventil siehe Maschinenkarte - Order number for safety valve see card of machines - Référence de soupape de sureté voir carte machine

[1]V= Verschleißteile • Wear parts • Pièces d'usure usuelles
[2]D= Teile des Dichtungssatzes • Parts of seal kit • Pièces de kit de joints
[3]R= Teile des Reparatursatzes • Parts of repair kit • Pièces de kit de reparation
[3]$R_G$ = Teile des Reparatursatzes, groß • Parts of repair kit, big • Pièces de kit de reparation grand
[3]$R_K$ = Teile des Reparatursatzes, klein • Parts of repair kit, small • Pièces de kit de reparation, petit

**Sicherungsmittel / Thread sealant / produit d'etanchéite**

| Symbol / Symbol / Symbole | Beschreibung / Description / Description | Artikel / Bestell-Nr. Article / Order-No. L'article / Référenz |
|---|---|---|
| r | schwach / light / leger (50 ml) | 222 / 0000016 |
| b | mittel / medium / medium (50 ml) | 243 / 0000015 |
| schw | mittel, Kunststoff-Stahl / medium, plastic-steel / medium, plastique-acier (20 ml) | 480 / 0000107 |
| g | hochfest / high-streng / hautesistance (50 ml)<br>hochfest für Cr/Ni-Teile / for Cr/Ni steel parts / pour partes fabriqué de Cr/Ni (50 ml) | 601 / 0000014<br>2701 / 0000303 |
| p | Rohrdichtungspaste / pipe sealant / pâte d'étanchéité pour tuyaux (50 ml) | 225 / 0000017 |
| a | Aktivator / activator / activateur (500 ml)<br>Aktivator für Kunststoffteile / activator for plastic parts / activateur pour pièces de plastique (10 ml) | 734 / 0000018<br>770 / 0000108 |
| t | Gewindeband / threaded tape / ruban de filetage | / 0000099 |
| k | 2K - Kleber / 2K - adhesive / 2K - adhésif | / 0000414 |

**Betriebsmittel / Machinery materials / Équipement de production**

| Symbol / Symbol / Symbole | Beschreibung / Description / Description | Bestell-Nr. Order-No. Référenz |
|---|---|---|
| F | Fett, säurefrei / acid-free / sans acide | 0000025 |
| T | Trennmittel / release agent / agent séparateur bei Verarbeitung von Isozyanat / for application with isozyanate / pour l'application de l'isozyanate | 0163333<br>0640651 |
| M | Montagepaste (für R- und RS-Ausführung) / assembly paste (for version R or RS) / pâte d'assemblage (de version R et RS) | 0000233 |
| MS | Montagespray (für R- und RS-Ausführung) / assembly spray (for version R or RS) / aérosol d'assemblage (de version R et RS) | 0000118 |

Hauptsitz und Produktion / Headquarter & Production:
**WIWA Wilhelm Wagner GmbH & Co. KG**
Gewerbestraße 1-3 • 35633 Lahnau, Germany
Tel.: +49 6441 609-0 • Fax: +49 6441 609-50
E-mail: info@wiwa.de
Internet: www.wiwa.de

**WIWA LP**
107 N.Main St.• P.O.Box 398,Alger,OH 45812
Tel:+1-419-549-5180 • Fax:+1-419-549-5173 •
Toll Free: +1-866-661-2139
E-mail: jwold@wiwalp.com
Internet: www.wiwa.com

**WIWA Taicang Co.,Ltd.**
No.87 East Suzhou Rd. • Taicang City
Jiangsu Province 215400 • P.R.China
Tel:+86-512-5354-8858•Fax:+86-512-5354-8859
E-mail: info@wiwa-china.com
Internet: www.wiwa.com

© copyright 2008 WIWA Wilhelm Wagner GmbH Co.KG

**Wartungseinheit kpl.**
**Air Maintenance Unit cpl.**
**Unité d'entretien cpl.**
**LM 300+333**

Bestell-Nr. • Order-No.• Référence: **0648095**
Serie • Serie • Série: **000**
Datum • Date • Date: **18.11.10**

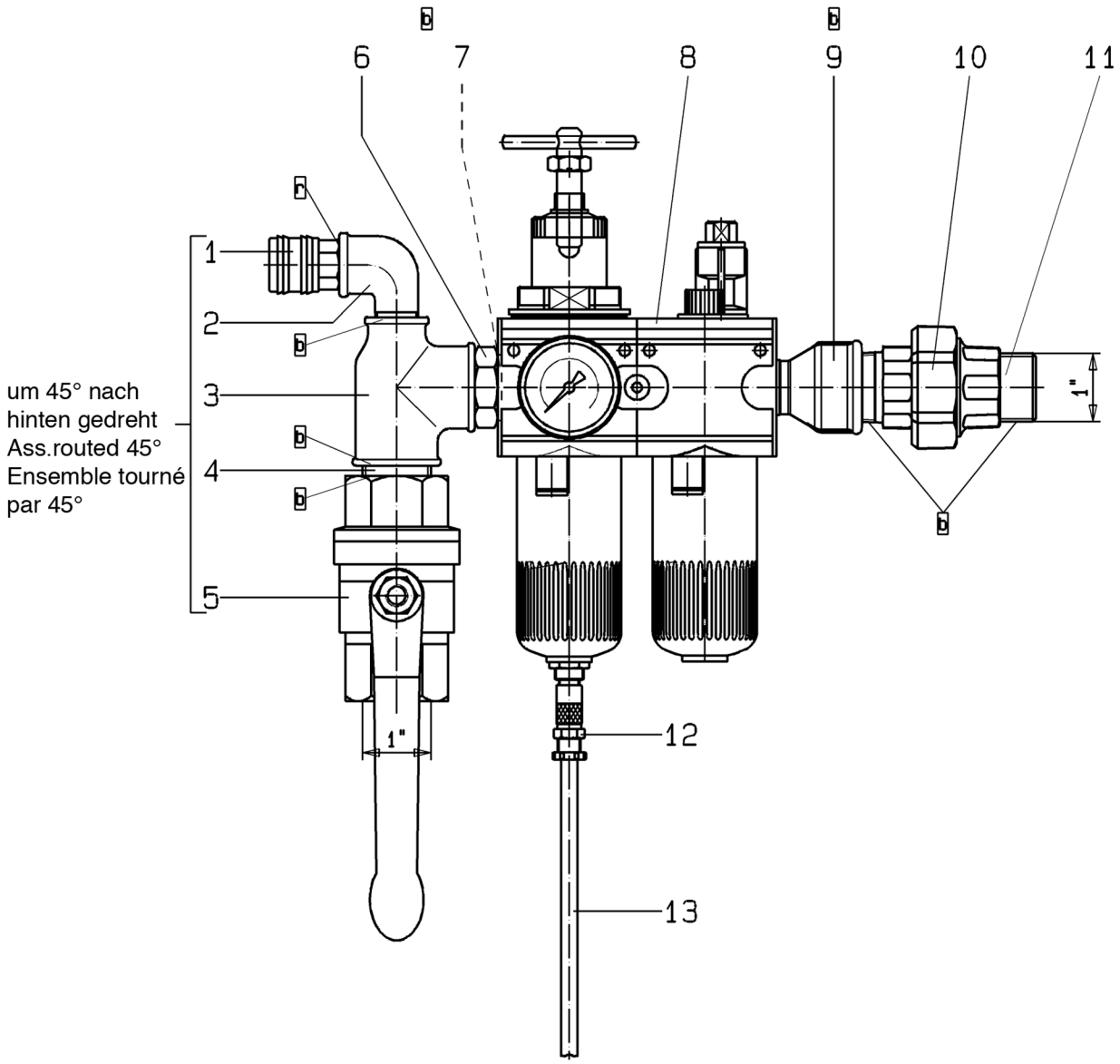


Bild:0648095E_5.tif PL:W

Pos.-Nr. in Klammern ( ) sind keine Bestandteile dieser Baugruppe / items marked with ( ) are not part of assembly shown / Les pièces entre paranthèses ne font pas partie du sous-groupe

Diese Zeichnung darf nicht kopiert, vervielfältigt oder dritten Personen zugänglich gemacht werden. Widerrechtliche Benutzung hat strafrechtliche Folgen. / This drawing should not be, in whole or in part, copied, distributed or be used by or passed on as information to others for competition purposes or for whatever purposes without authorization. Unauthorized use is subject to prosecution.

Hauptsitz und Produktion / Headquarter (& Production:
**WIWA Wilhelm Wagner GmbH & Co. KG**
Gewerbestraße 1-3 • 35633 Lahnau, Germany
Tel.: +49 6441 609-0 • Fax: +49 6441 609-50
E-mail: info@wiwa.de
Internet: www.wiwa.de

**WIWA LP**
3734A Cook Blvd. • Chesapeake, VA 23323, USA
Tel:+1-757-436-2223 • Fax:+1-757-436-2103 •
Tel.(Toll Free): +1-866-661-2139
E-mail: sales@wiwalp.com
Internet: www.wiwa.com

**WIWA Taicang Co.,Ltd.**
No.87 East Suzhou Rd. • Taicang City
Jiangsu Province 215400 • P.R.China
Tel:+86-512-5354-8858•Fax:+86-512-5354-8859
E-mail: info@wiwa-china.com
Internet: www.wiwa.com

© copyright 2008 WIWA Wilhelm Wagner GmbH Co.KG

**Wartungseinheit kpl.**
**Air Maintenance Unit cpl.**
**Unité d‘entretien cpl.**
**LM 300+333**

Bestell-Nr. • Order-No.• Référence: **0648095**
Serie • Serie • Série: **000**
Datum • Date • Date: **18.11.10**

| Pos. Pos. Code | Bestell-Nr. Order-No. Référence | Stück Pieces Pièce | V[1] / D[2] / R[3] | Artikelbezeichnung | Part Déscription | Désignation des articles |
|---|---|---|---|---|---|---|
| 1. | 0411965 | 1 | | Kupplung | coupling | accouplement |
| 2. | 0411949 | 1 | | Winkel | elbow | coude |
| 3. | 0621749 | 1 | | T-Stück | t-piece | pièce en t |
| 4. | 0621730 | 1 | | Langnippel | extension nipple | nipple longue |
| 5. | 0468622 | 1 | V | Kugelhahn | ball valve | vanne |
| 6. | 0648094 | 1 | | Doppelnippel | male adaptor | raccord double mâle |
| 7. | 0649744 | 1 | | Dichtung | seal | joint |
| 8. | 0647298 | 1 | V | Wartungseinheit | maintenance unit | unité d’entretien |
| 9. | 0642261 | 1 | | Muffennippel | socket nipple | raccord de manchon |
| 10. | 0621722 | 1 | | Rohrverschraubung | pipe fitting | raccord vissé |
| 11. | 0621730 | 1 | | Langnippel | extension nipple | nipple longue |
| 12. | 0648417 | 1 | | Verschraubung | screw fitting | vissage |
| 13. | 0643925 | 0,8m | | Schlauch | hose | flexible |
| | | | | **ohne Abbildung:** | **not illustrated:** | **sans illustration:** |
| | 0632936 | 2 | | O-Ring für Öl- bzw. Kondensatbehälter | o-ring for oiler or drain cup | joint torique pour vanne hydro-lique et vanne de purge |

[1]V= Verschleißteile • Wear parts • Pièces d’usure usuelles
[2]D= Teile des Dichtungssatzes • Parts of seal kit • Pièces de kit de joints
[3]R= Teile des Reparatursatzes • Parts of repair kit • Pièces de kit de reparation
[3]$R_G$ = Teile des Reparatursatzes, groß • Parts of repair kit, big • Pièces de kit de reparation grand
[3]$R_K$ = Teile des Reparatursatzes, klein • Parts of repair kit, small • Pièces de kit de reparation, petit

**Sicherungsmittel / Thread sealant / produit d’etanchéite**

| Symbol / Symbol / Symbole | Beschreibung / Description / Description | Artikel / Bestell-Nr. Article / Order-No. L’article / Réferenz |
|---|---|---|
| r | schwach / light / leger (50 ml) | 222 / 0000016 |
| b | mittel / medium / medium (50 ml) | 243 / 0000015 |
| schw | mittel, Kunststoff-Stahl / medium, plastic-steel / medium, plastique-acier (20 ml) | 480 / 0000107 |
| g | hochfest / high-streng / hautesistance (50 ml)<br>hochfest für Cr/Ni-Teile / for Cr/Ni steel parts / pour partes fabriqué de Cr/Ni (50 ml) | 601 / 0000014<br>2701 / 0000303 |
| p | Rohrdichtungspaste / pipe sealant / pâte d’étanchéité pour tuyaux (50 ml) | 225 / 0000017 |
| a | Aktivator / activator / activateur (500 ml)<br>Aktivator für Kunststoffteile / activator for plastic parts / activateur pour pièces de plasti-que (10 ml) | 734 / 0000018<br>770 / 0000108 |
| t | Gewindeband / threaded tape / ruban de filetage | / 0000099 |

**Betriebsmittel / Machinery materials / Équipement de production**

| Symbol / Symbol / Symbole | Beschreibung / Description / Description | Bestell-Nr. Order-No. Réferenz |
|---|---|---|
| F | Fett, säurefrei / acid-free / sans acide | 0000025 |
| T | Trennmittel / release agent / agent séparateur bei Verarbeitung von Isozyanat / for application with isozyanate / pour l’application de l’isozyanate | 0163333<br>0640651 |
| M | Montagepaste (für R- und RS-Ausführung) / as-sembly paste (for version R or RS) / pâte d’as-semblage (de version R et RS) | 0000045 |

Hauptsitz und Produktion / Headquarter (& Production:
**WIWA Wilhelm Wagner GmbH & Co. KG**
Gewerbestraße 1-3 • 35633 Lahnau, Germany
Tel.: +49 6441 609-0 • Fax: +49 6441 609-50
E-mail: info@wiwa.de
Internet: www.wiwa.de

**WIWA LP**
3734A Cook Blvd. • Chesapeake, VA 23323, USA
Tel:+1-757-436-2223 • Fax:+1-757-436-2103 •
Tel.(Toll Free): +1-866-661-2139
E-mail: sales@wiwalp.com
Internet: www.wiwa.com

**WIWA Taicang Co.,Ltd.**
No.87 East Suzhou Rd. • Taicang City
Jiangsu Province 215400 • P.R.China
Tel:+86-512-5354-8858•Fax:+86-512-5354-8859
E-mail: info@wiwa-china.com
Internet: www.wiwa.com

© copyright 2008 WIWA Wilhelm Wagner GmbH Co.KG

**Wartungseinheit**
**Air Maintenance Unit**
**Unité d‘entretien**
**G 3/4“**

Bestell-Nr. • Order -No. • Référence: **0647298**
Serie • Serie • Série: **001**
Datum • Date • Date: **18.01.2022**

Your project deserves it.

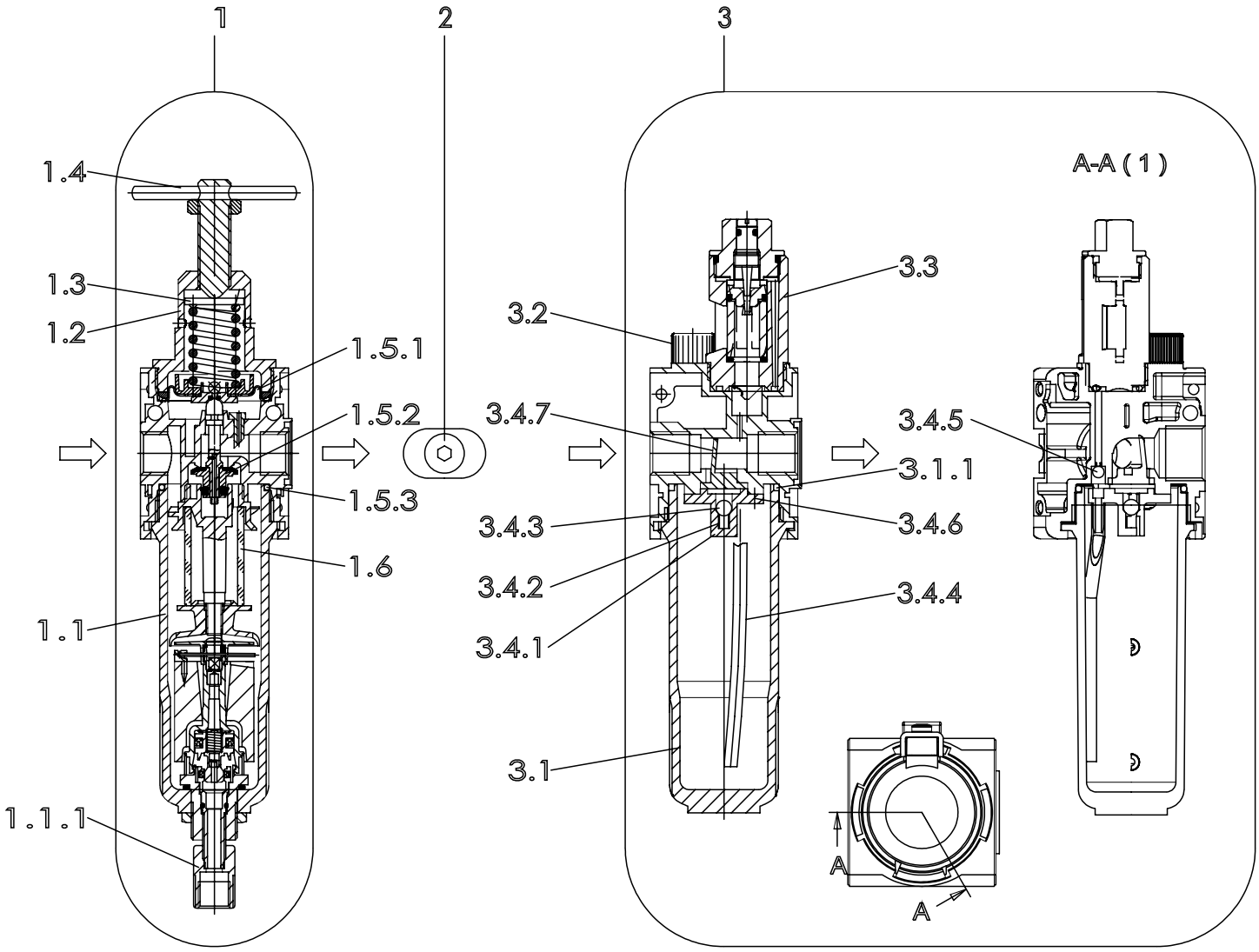


Pos.-Nr. in Klammern () sind keine Bestandteile dieser Baugruppe / items marked with () are not part of assembly shown / Les pièces entre paranthèses ne font pas partie du sous-groupe

Diese Zeichnung darf nicht kopiert, vervielfältigt oder dritten Personen zugänglich gemacht werden, widerrechtliche Benutzung hat strafrechtliche Folgen.
This drawing should not be, in whole or in part, copied, distributed or be used by or passed on as information to others for competition purposes or for whatever purposes without the authorization of WIWA. Unauthorized use is subject to prosecution.

**Hauptsitz und Produktion / Headquarter & Production**
**WIWA Wilhelm Wagner GmbH & Co. KG**
Gewerbestraße 1-3 • 35633 Lahnau, Germany
Tel: +49 6441 609-0 • Fax: +49 6441 609-50
E-Mail: info@wiwa.de
Internet: www.wiwa.de

**WIWA Subsidiary USA**
107 N.Main St. • P.O.Box 398, Alger, OH 45812
Tel: +1-419-757-0141 • Fax: +1-419-549-5173
Toll Free: +1-855-757-0141
E-Mail: sales@wiwa.com
Internet: www.wiwausa.com

© copyright 2019 WIWA Wilhelm Wagner GmbH Co.Kg

**Wartungseinheit**
**Air Maintenance Unit**
**Unité d'entretien**
**G 3/4"**

Bestell-Nr. • Order -No. • Référence: **0647298**
Serie • Serie • Série: **001**
Datum • Date • Date: **18.01.2022**

WIWA
Your project deserves it.

| Pos. | Number | Qty | $V^1/D^2/R^3$ | Artikelbezeichnung | Part Description | Désignation des articles |
|---|---|---|---|---|---|---|
| 1 | 0655048 | | | Filterregler, beinhaltet Pos.1.1-1.7.2 | filter regulator,includes pos.1.1-1.7.2 | régulateur de filtre,inclus pos.1.1-1.7.2 |
| 1.1 | 0647761 | 1 | | Kondensatbehälter inkl. O-Ring 1.5.3 | water reservoir incl. o-ring 1.5.3 | réservoir de condensation icl. joint torique 1.5.3 |
| 1.1.1 | 0650036 | 1 | | Ablaßventil | drain valve | soupape de décharge |
| 1.2 | 0652692 | 1 | | Federteller | spring plate | coupelle de ressort |
| 1.3 | 0650150 | | | Federhaube | spring cover | capuchon de ressort |
| 1.4 | 0652712 | | | Spindel kpl. | spindel cpl. | broche cpl. |
| 1.4.1 | | | | Spindel | spindel | broche |
| 1.4.2 | | | | Knebelkerbstift | notched | goupille cannelée |
| 1.4.3 | 0655050 | | | Mutter | nut | écrou |
| 1.5 | 0647291 | 1 | | Rep.Satz für Druckregler u. Filtererregler | repair kit for pressure and filter regulator | jeu de réparation pour régulateur pression et filtre régulateur |
| 1.5.1 | | 1 | | Sickenmembran kpl. | beaded membrane | membrane nervurée |
| 1.5.2 | | 1 | | Ventilkegel kpl. | valve cone cpl | cône de soupape cpl |
| 1.5.3 | 0632936 | 1 | | O-Ring | o-ring | joint torique |
| 1.6 | 0647760 | 1 | | Filterelement | filter element | élément filtrant |
| 1.7 | 0647762 | | | Rep.Satz für Filter | repair kit for filter | jeu de réparation pour filtre |
| 1.7.1 | | | | Drallkappe | swirl cap | capuchon de torsion |
| 1.7.2 | | | | Trennkappe | separator cap | capuchon séparateur |
| 2 | 0647913 | 1 | | Anbausatz,beinhaltet: | mounting kit,includes: | jeu de pièces détachées, inclus: |
| | 0651906 | 1 | | O-Ring | o-ring | joint torique |
| | 0651907 | 1 | | O-Ring | o-ring | joint torique |
| 3 | 0648253 | 1 | | Nebelöler | fog oiler | lubrificateur |
| 3.1 | 0654235 | 1 | | Ölbehälter Metall kpl. | oil reservoir cpl. | réservoir d'huile cpl. |
| 3.1.1 | 0632936 | 1 | | O-Ring | o-ring | joint torique |
| 3.2 | 0647772 | 1 | | Öleinfüllschraube Ms kpl.mit O-Ring | oil filler screw cpl. with o-ring | vis de remplissage cpl. avec joint torique |
| 3.3 | 0647773 | 1 | | Metalltropfaufsatz kpl. | oil regulator assembly | régulateur d'huile cpl. |
| 3.4 | 0648190 | 1 | | Ersatzteilsatz für L.33 | repair kit | kit de réparation |
| 3.4.1 | | 1 | | Flansch | flange | bride |
| 3.4.2 | | 1 | | Druckfeder | spring | ressort |
| 3.4.3 | | 1 | | Kugel | ball | bille |
| 3.4.4 | | 1 | | Steigrohr | lifting tube | tube ascendant |
| 3.4.5 | | 1 | | Kugel | ball | bille |
| 3.4.6 | | 3 | | Schraube | screw | vis |
| 3.4.7 | | 1 | | Stauklappe | sieve | clapet |

## ohne Abbildung - not illustrated - sans illustration

| Pos. | Number | Qty | $V^1/D^2/R^3$ | Artikelbezeichnung | Part Description | Désignation des articles |
|---|---|---|---|---|---|---|
| 4 | 0491918 | 1 | | Manometer G1/4" | gauge G1/4" | manomètre G1/4" |
| | (0647784) | 1 | | Halter (Befestigung Rückseite) | holder (rear mounting) | porte-outil (fixation sur face arrière) |
| | (0647783) | 1 | | Halter (Befestigung Oberseite)* | holder (top mounting)* | porte-outil (fixation sur face supérieure) |
| | (0647782) | 1 | | Mutter | nut | écrou |

*in Verbindung mit Mutter
-0647782-verwenden / -0647782-nut necessary / utiliser en lien avec l'écrou - 0647782

**Hauptsitz und Produktion / Headquarter & Production**
**WIWA Wilhelm Wagner GmbH & Co. KG**
Gewerbestraße 1-3 • 35633 Lahnau, Germany
Tel: +49 6441 609-0 • Fax: +49 6441 609-50
E-Mail: info@wiwa.de
Internet: www.wiwa.de

**WIWA Subsidiary USA**
107 N.Main St. • P.O.Box 398, Alger, OH 45812
Tel: +1-419-757-0141 • Fax: +1-419-549-5173
Toll Free: +1-855-757-0141
E-Mail: sales@wiwa.com
Internet: www.wiwausa.com

© copyright 2008 WIWA Wilhelm Wagner GmbH Co.Kg

V[1] = Verschleißteile • Wear parts • Pièces d´usure usuelles
D[2] = Teile des Dichtungssatzes • Parts of seal kit • Pièces de kit de joints
R[3] = Teile des Reparatursatzes • Parts of repair kit • Pièces de kit de reparation

**Sicherungsmittel / Thread sealant / produit d´etanchéite**

| Symbol / Symbol / Symbole | Beschreibung / Description / Description | Artikel / Bestell-Nr. Article / Order-No. L´article / Réference |
|---|---|---|
| r | schwach / light / leger | 222 / 0000016 |
| b | mittel / medium / leger | 243 / 0000015 |
| schw | mittel, Kunststoff-Stahl / medium, plastic-steel / medium, platique-acier (20ml) | 480 / 0000107 |
| g | hochfest / high-streng / hautesistance (50ml) hochfest für Cr/Ni-Teile / for Cr/Ni steel parts / pour partes fabriqué de Cr/Ni (50ml) | 601 / 0000014<br>2701 / 0000303 |
| p | Rohrdichtungspaste / pipe sealant / pâte d´étanchéité pour tuyaux(50ml) | 225 / 0000017 |
| a | Aktivator / activator / activateur (500ml) Aktivator für Kunststoffteile / activator for plastic parts / activateur pour pièces de plastique (10ml) | 734 / 0000018<br>770 / 0000108 |
| t | Gewindeband / threaded tape / ruban de filetage | / 0000099 |
| k | 2K - Kleber / 2K - adhesive / 2K - adhésif | / 0000414 |

**Betriebsmittel / Machinery materials / Equipement de production**

| Symbol / Symbol / Symbole | Beschreibung / Description / Description | Artikel / Bestell-Nr. Article / Order-No. L´article / Réference |
|---|---|---|
| F | Fett, säurefrei / acid-free /sans acide | 0000025 |
| FT | Spezialfett / special grease / graisse spéciale | 0000423 |
| T | Trennmittel / release agent / agent séperateur bei Verarbeitung von Isozyanate / for application with isozyanate / pour l´application de l´isozyanate | 0163333<br>0640651 |
| M | Montagespray (für R- und RS- Ausführung) / asembly spray (for verssion R or RS) / aérosol d´assemblage ( de version R et RS) | 0000233 |
| MS | Montagespray (für R- und RS- Ausführung) / assembly spray (for verssion R or RS) / aérosol d´assemblage ( de version R et RS) | 0000118 |
| MT | Montagepaste (für hohe Temperaturen) assembly paste (for high temperatures) d´assemblage (pour hautes températures) | 0000057 |

**Hauptsitz und Produktion / Headquarter & Production**
**WIWA Wilhelm Wagner GmbH & Co. KG**
Gewerbestraße 1-3 • 35633 Lahnau, Germany
Tel: +49 6441 609-0 • Fax: +49 6441 609-50
E-Mail: info@wiwa.de
Internet: www.wiwa.de

**WIWA Subsidiary USA**
107 N.Main St. • P.O.Box 398, Alger, OH 45812
Tel: +1-419-757-0141 • Fax: +1-419-549-5173
Toll Free: +1-855-757-0141
E-Mail: sales@wiwa.com
Internet: www.wiwausa.com

© copyright 2008 WIWA Wilhelm Wagner GmbH Co.Kg