**Hochdruckfilter**
**High Pressure Filter**
**Filtre haute pression**
**Typ 01 - RS -**

Bestell-Nr. • Order-No.• Référence: **0634509**
Serie • Serie • Série: **000**
Datum • Date • Date: **19.01.11**

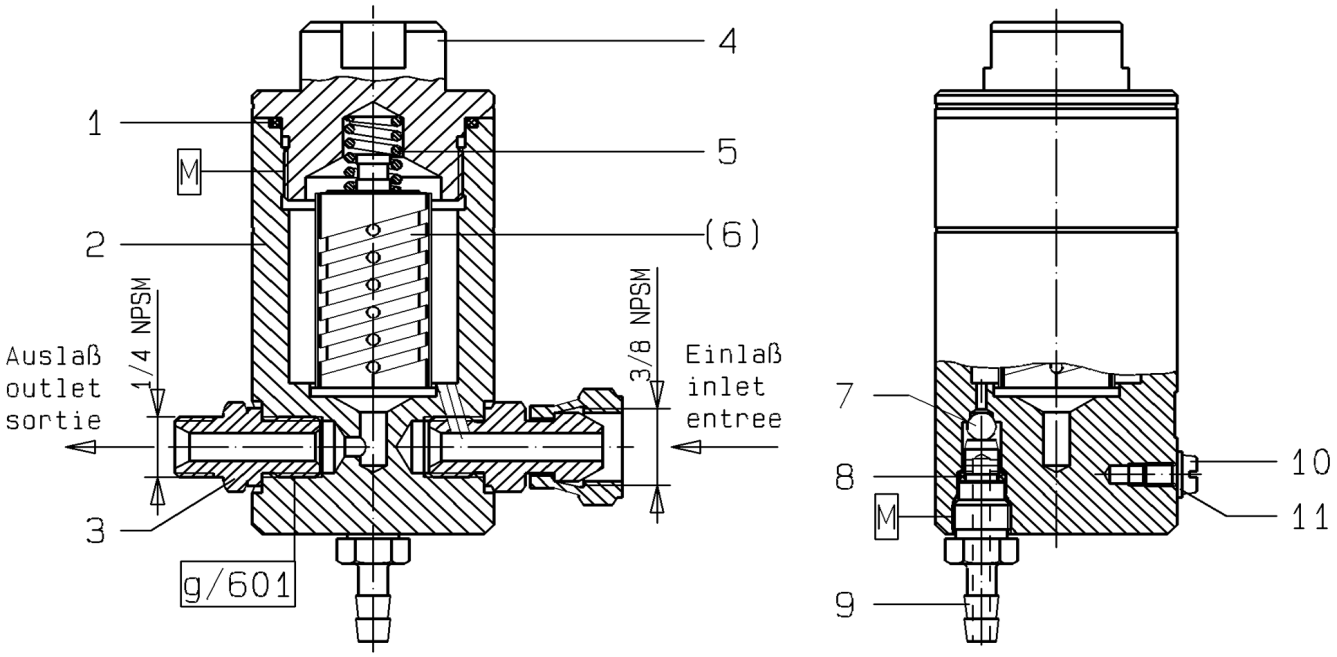


**WICHTIG! Vorschriftmäßige Erdung!**
**WARNING! Ground as prescribed!**
**ATTENTION! Mettez à la masse**

**Filtereinsätze • filter inserts filtre • filtre seuls :Typ 01**

| Maschenweite<br>mesh size<br>maille | Bestell-Nr.<br>Order-No.<br>Référence | Werkstoff<br>Material<br>Matière première |
|---|---|---|
| M 30 blau/blue/bleu | 0463779 | Gewebe: Edelstahl<br>Fassung: Nylon |
| M 50 orange/orange/orange | 0163023 | |
| M 70 gelb/yellow/jaune | 0160601 | Screen wire: Special steel<br>Rim:Nylon |
| M 100 (Standard)schwarz/<br>black/noir | 0160059 | |
| M 150 rot/red/rouge | 0160628 | Fil toile métallique: Acier special<br>Support: Matière Nylon |
| M 200 weiß/white/blanc | 0160636 | |

Bild:0634509.E_tif PL:W.M

Pos.-Nr. in Klammern ( ) sind keine Bestandteile dieser Baugruppe / items marked with ( ) are not part of assembly shown / Les pièces entre paranthèses ne font pas partie du sous-groupe

Diese Zeichnung darf nicht kopiert, vervielfältigt oder dritten Personen zugänglich gemacht werden. Widerrechtliche Benutzung hat strafrechtliche Folgen. / This drawing should not be, in whole or in part, copied, distributed or be used by or passed on as information to others for competition purposes or for whatever purposes without authorization. Unauthorized use is subject to prosecution.

Hauptsitz und Produktion / Headquarter & Production:
**WIWA Wilhelm Wagner GmbH & Co. KG**
Gewerbestraße 1-3 • 35633 Lahnau, Germany
Tel.: +49 6441 609-0 • Fax: +49 6441 609-50
E-mail: info@wiwa.de
Internet: www.wiwa.de

**WIWA LP**
3734A Cook Blvd. • Chesapeake, VA 23323, USA
Tel:+1-757-436-2223 • Fax:+1-757-436-2103 •
Tel.(Toll Free): +1-866-661-2139
E-mail: sales@wiwalp.com
Internet: www.wiwa.com

**WIWA Taicang Co.,Ltd.**
No.87 East Suzhou Rd. • Taicang City
Jiangsu Province 215400 • P.R.China
Tel:+86-512-5354-8858•Fax:+86-512-5354-8859
E-mail: info@wiwa-china.com
Internet: www.wiwa.com

© copyright 2008 WIWA Wilhelm Wagner GmbH Co.KG

**Hochdruckfilter**
**High Pressure Filter**
**Filtre haute pression**

**Typ 01 - RS -**

Bestell-Nr. • Order-No.• Référence: **0634509**
Serie • Serie • Série: **000**
Datum • Date • Date: **19.01.11**

| Pos. Pos. Code | Bestell-Nr. Order-No. Référence | Stück Pieces Pièce | V[1] / D[2] / R[3] | Artikelbezeichnung | Part Déscription | Désignation des articles |
|---|---|---|---|---|---|---|
| 1. | 0218197 | 1 | V | O-Ring | o-ring | joint torique |
| 2. | 0652995 | 1 | | Gehäuse kpl. | housing cpl. | corps cpl. |
| 3. | 0210854 | 1 | | Doppelnippel | male adaptor | raccord double mâle |
| 4. | 0210730 | 1 | | Anzugmutter | retaining cap | capot |
| 5. | 0410519 | 1 | V | Druckfeder | spring | ressort |
| (6.) | | 1 | V | Filtereinsatz (siehe Tabelle) | filter insert (see table) | filtre seul (voir tableau) |
| 7. | 0410187 | 1 | | Kugel | ball | bille |
| 8. | 0634506 | 1 | | O-Ring | o-ring | joint torique |
| 9. | 0634505 | 1 | | Ablaßschraube | draining screw | écrou de remplissa |
| 10. | 0460567 | 1 | | Schraube | screw | vis |
| 11. | 0460230 | 1 | | U-Scheibe | washer | rondelle |
| | | | | **ohne Abbildung** | **not illustrated** | **sans illustration** |
| | 0510149 | 1 | | Plastikkappe | plastic cap | capuchon en plastique |
| | 0634528 | 1 | | Einmaulschlüssel | fork wrench | clé à fourche simple |
| | 0474487 | 1 | | Erdungskabel | ground wire | câble de terre |

[1]V= Verschleißteile • Wear parts • Pièces d'usure usuelles
[2]D= Teile des Dichtungssatzes • Parts of seal kit • Pièces de kit de joints
[3]R= Teile des Reparatursatzes • Parts of repair kit • Pièces de kit de reparation
[3]$R_G$ = Teile des Reparatursatzes, groß • Parts of repair kit, big • Pièces de kit de reparation grand
[3]$R_K$ = Teile des Reparatursatzes, klein • Parts of repair kit, small • Pièces de kit de reparation, petit

**Sicherungsmittel / Thread sealant / produit d'etanchéite**

| Symbol / Symbol / Symbole | Beschreibung / Description / Description | Artikel / Bestell-Nr. Article / Order-No. L'article / Référenz |
|---|---|---|
| r | schwach / light / leger (50 ml) | 222 / 0000016 |
| b | mittel / medium / medium (50 ml) | 243 / 0000015 |
| schw | mittel, Kunststoff-Stahl / medium, plastic-steel / medium, plastique-acier (20 ml) | 480 / 0000107 |
| g | hochfest / high-streng / hautesistance (50 ml)<br>hochfest für Cr/Ni-Teile / for Cr/Ni steel parts / pour partes fabriqué de Cr/Ni (50 ml) | 601 / 0000014<br>2701 / 0000303 |
| p | Rohrdichtungspaste / pipe sealant / pâte d'étanchéité pour tuyaux (50 ml) | 225 / 0000017 |
| a | Aktivator / activator / activateur (500 ml)<br>Aktivator für Kunststoffteile / activator for plastic parts / activateur pour pièces de plastique (10 ml) | 734 / 0000018<br>770 / 0000108 |
| t | Gewindeband / threaded tape / ruban de filetage | / 0000099 |

**Betriebsmittel / Machinery materials / Équipement de production**

| Symbol / Symbol / Symbole | Beschreibung / Description / Description | Bestell-Nr. Order-No. Référenz |
|---|---|---|
| F | Fett, säurefrei / acid-free / sans acide | 0000025 |
| T | Trennmittel / release agent / agent séparateur bei Verarbeitung von Isozyanat / for application with isozyanate / pour l'application de l'isozyanate | 0163333<br>0640651 |
| M | Montagepaste (für R- und RS-Ausführung) / assembly paste (for version R or RS) / pâte d'assemblage (de version R et RS) | 0000045 |

Hauptsitz und Produktion / Headquarter & Production:
**WIWA Wilhelm Wagner GmbH & Co. KG**
Gewerbestraße 1-3 • 35633 Lahnau, Germany
Tel.: +49 6441 609-0 • Fax: +49 6441 609-50
E-mail: info@wiwa.de
Internet: www.wiwa.de

**WIWA LP**
3734A Cook Blvd. • Chesapeake, VA 23323, USA
Tel:+1-757-436-2223 • Fax:+1-757-436-2103 •
Tel.(Toll Free): +1-866-661-2139
E-mail: sales@wiwalp.com
Internet: www.wiwa.com

**WIWA Taicang Co.,Ltd.**
No.87 East Suzhou Rd. • Taicang City
Jiangsu Province 215400 • P.R.China
Tel:+86-512-5354-8858•Fax:+86-512-5354-8859
E-mail: info@wiwa-china.com
Internet: www.wiwa.com

© copyright 2008 WIWA Wilhelm Wagner GmbH Co.KG

**Luftmotor**
**Air Motor**
**Moteur pneumatique**
**50/42-02**

Bestell-Nr. • Order-No.• Référence: **0652154**
Serie • Serie • Série: **000**
Datum • Date • Date: **02.03.12**

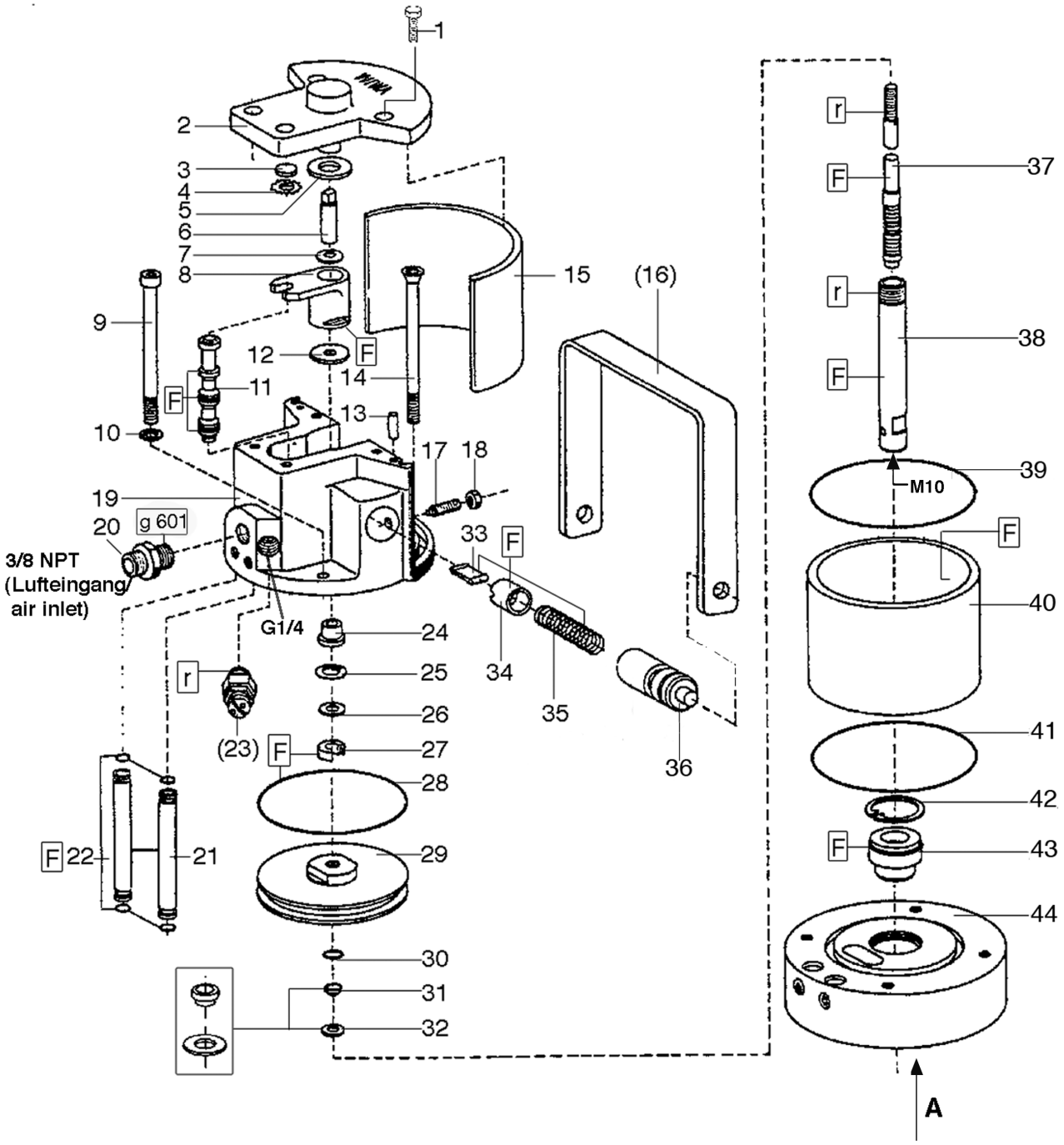


Bild:0644193E_4.tif+0644193E1_.tif PL:

Pos.-Nr. in Klammern () sind keine Betandteile dieser Baugruppe / items markedthus () are not part of assembly shown / Les pièces entre paranthèses ne font pas partie du sous-groupe

Diese Zeichnung darf nicht kopiert, vervielfältigt oder dritten Personen zugänglich gemacht werden. Widerrechtliche Benutzung hat strafrechtliche Folgen. / This drawing should not be, in whole or in part, copied, distributed or be used by or passed on as information to others for competition purposes or for whatever purposes without authorization. Unauthorized use is subject to prosecution.

Hauptsitz und Produktion / Headquarter (& Production:
**WIWA Wilhelm Wagner GmbH & Co. KG**
Gewerbestraße 1-3 • 35633 Lahnau, Germany
Tel.: +49 6441 609-0 • Fax: +49 6441 609-50
E-mail: info@wiwa.de
Internet: www.wiwa.de

**WIWA LP**
107 N.Main St. • P.O. Box 398, Alger. OH 45812
Tel:+1-419-549-5180 • Fax:+1-419-549-5173 •
Tel.(Toll Free): +1-866-661-2139
E-mail: jwold@wiwalp.com
Internet: www.wiwa.com

**WIWA Taicang Co.,Ltd.**
No.87 East Suzhou Rd. • Taicang City
Jiangsu Province 215400 • P.R.China
Tel:+86-512-5354-8858•Fax:+86-512-5354-8859
E-mail: info@wiwa-china.com
Internet: www.wiwa.com

© copyright 2008 WIWA Wilhelm Wagner GmbH Co.KG

Ansicht A (Pos.44)

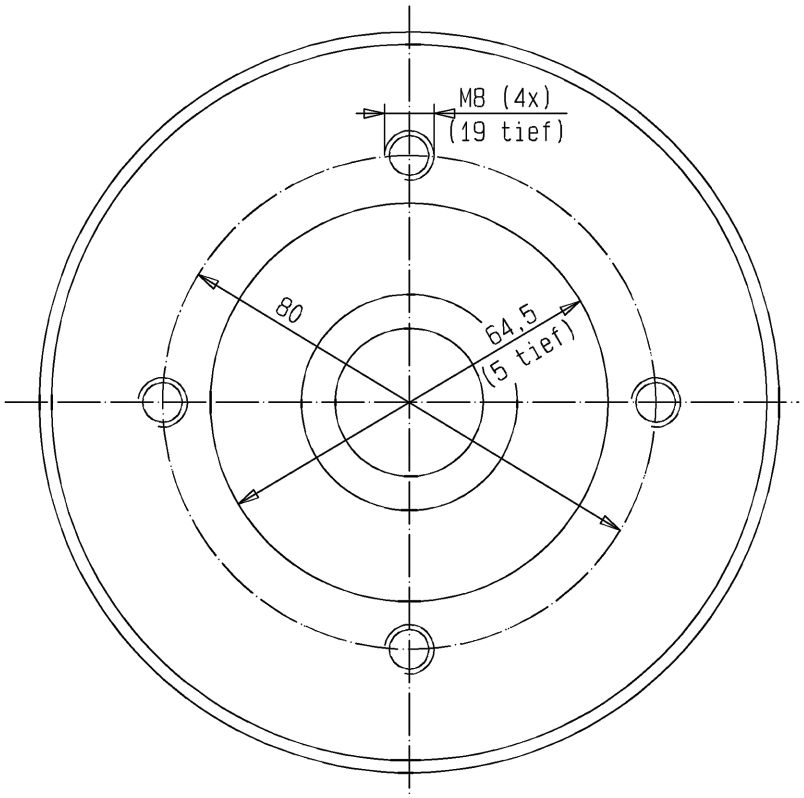


Hauptsitz und Produktion / Headquarter (& Production:
**WIWA Wilhelm Wagner GmbH & Co. KG**
Gewerbestraße 1-3 • 35633 Lahnau, Germany
Tel.: +49 6441 609-0 • Fax: +49 6441 609-50
E-mail: info@wiwa.de
Internet: www.wiwa.de

**WIWA LP**
107 N.Main St. • P.O. Box 398, Alger. OH 45812
Tel:+1-419-549-5180 • Fax:+1-419-549-5173 •
Tel.(Toll Free): +1-866-661-2139
E-mail: jwold@wiwalp.com
Internet: www.wiwa.com

**WIWA Taicang Co.,Ltd.**
No.87 East Suzhou Rd. • Taicang City
Jiangsu Province 215400 • P.R.China
Tel:+86-512-5354-8858•Fax:+86-512-5354-8859
E-mail: info@wiwa-china.com
Internet: www.wiwa.com

© copyright 2008 WIWA Wilhelm Wagner GmbH Co.KG

**Luftmotor**
**Air Motor**
**Moteur pneumatique**
**50/42-02**

Bestell-Nr. • Order-No.• Référence: **0652154**
Serie • Serie • Série: **000**
Datum • Date • Date: **02.03.12**

| Pos. Pos. Code | Bestell-Nr. Order-No. Référence | Stück Pieces Pièce | V[1] / D[2] / R[3] | Artikelbezeichnung | Part Déscription | Désignation des articles |
|---|---|---|---|---|---|---|
| 1. | 0460508 | 4 | | Schraube | screw | vis |
| | 0473820 | 1 | | Deckel kpl., Pos. 2-4 | cover cpl., pos. 2-4 | couvercle cpl., pos. 2-4 |
| 2. | 0470309 | 1 | | Deckel | cover | couvercle |
| | 0470236 | 1 | | Buchse (ohne Abbildung) | bush (not illustrated) | douille (sans illustration) |
| 3. | 0470252 | 1 | V, R | Dämpfungsscheibe | dampening spacer | rondelle insonorisante |
| 4. | 0473162 | 1 | R | Zackenring | jagged ring | rondelle élastique |
| 5. | 0470279 | 1 | V, R | Dämpfungsscheibe | dampening spacer | rondelle insonorisante |
| 6. | 0470201 | 1 | | Zapfen | bolt | boulon |
| 7. | 0470147 | 1 | | Scheibe | disc | disque |
| 8. | 0473111 | 1 | V | Mitnehmer kpl. | carrier cpl. | toc d'entraînement cpl. |
| 9. | 0633332 | 2 | | Schraube | screw | vis |
| 10. | 0460591 | 2 | | U-Scheibe | washer | rondelle |
| 11. | 0473170 | 1 | V, R | Steuerkolben kpl. | control piston cpl. | piston de contrôle cpl |
| 12. | 0470287 | 1 | V, R | Dämpfungsscheibe | dampening spacer | rondelle insonorisante |
| 13. | 0473189 | 2 | | Zylinderstift | cylindrical pin | goupille cylindrique |
| 14. | 0644227 | 2 | | Schraube | screw | vis |
| 15. | 0470368 | 1 | | Dämmplatte | dampening plate | silencieux |
| (16.) | 0473200 | 1 | | Bügelgriff | handle | poignée de transport |
| 17. | 0473812 | 2 | | Gewindestift | threaded pin | vis-sans-tête |
| 18. | 0460184 | 2 | | Mutter | nut | écrou |
| 19. | 0621498 | 1 | | Oberteil kpl. | cylinder head cpl. | partie supérieure cpl. |
| 20. | 0484989 | 1 | | Doppelnippel | male adaptor | raccord double mâle |
| 21. | 0644226 | 2 | | Belüftungsrohr | air inlet pipe | tube d'air |
| 22. | 0470392 | 4 | D, R | O-Ring | o-ring | joint torique |
| (23.) | *** | 1 | | Sicherheitsventil | safety valve | vanne de sécurité |
| 24. | 0470155 | 1 | | Bundbuchse | flange sleeve | douille à collet |
| 25. | 0470384 | 1 | R | Sicherungsring | retaining ring | circlip |
| 26. | 0476137 | 1 | | Scheibe | disc | disque |
| 27. | 0310204 | 1 | V, D, R | Nutring | lip seal | joint |
| 28. | 0478652 | 1 | V, D, R | O-Ring | o-ring | joint torique |
| 29. | 0611271 | 1 | | Kolbenplatte | piston plate | plateau piston |
| 30. | 0310174 | 1 | V, D, R | O-Ring | o-ring | joint torique |
| 31. | 0610631 | 1 | R | Führungsring | guide ring | bague de guidage |
| 32. | 0610658 | 1 | R | Scheibe | disc | disque |
| 33. | 0470325 | 2 | V | Schnäpper | toggle | bascule |
| 34. | 0473081 | 2 | V | Schnäpperlager | toggle bearing | roulement |
| 35. | 0652343 | 2 | V | Druckfeder | spring | ressort |
| 36. | 0470171 | 2 | | Lagerbuchse | bearing bush | coussinet |
| 37. | 0644223 | 1 | V, R | Umsteuerachse kpl. | guide axle cpl. | axe d'inversion cpl. |

Hauptsitz und Produktion / Headquarter (& Production:
**WIWA Wilhelm Wagner GmbH & Co. KG**
Gewerbestraße 1-3 • 35633 Lahnau, Germany
Tel.: +49 6441 609-0 • Fax: +49 6441 609-50
E-mail: info@wiwa.de
Internet: www.wiwa.de

**WIWA LP**
107 N.Main St. • P.O. Box 398, Alger. OH 45812
Tel:+1-419-549-5180 • Fax:+1-419-549-5173 •
Tel.(Toll Free): +1-866-661-2139
E-mail: jwold@wiwalp.com
Internet: www.wiwa.com

**WIWA Taicang Co.,Ltd.**
No.87 East Suzhou Rd. • Taicang City
Jiangsu Province 215400 • P.R.China
Tel:+86-512-5354-8858•Fax:+86-512-5354-8859
E-mail: info@wiwa-china.com
Internet: www.wiwa.com

© copyright 2008 WIWA Wilhelm Wagner GmbH Co.KG

**Luftmotor**
**Air Motor**
**Moteur pneumatique**
**50/42-02**

Bestell-Nr. • Order-No.• Référence: **0652154**
Serie • Serie • Série: **000**
Datum • Date • Date: **02.03.12**

| Pos. Pos. Code (Forts.) | Bestell-Nr. Order-No. Référence | Stück Pieces Pièce | V[1] / D[2] / R[3] | Artikelbezeichnung | Part Déscription | Désignation des articles |
|---|---|---|---|---|---|---|
| 38. | 0644224 | 1 | V | Motorachse | motor axle | axe de moteur |
| 39. | 0310514 | 1 | D, R | O-Ring | o-ring | joint torique |
| 40. | 0644229 | 1 | V | Zylinder | cylinder | cylindre |
| 41. | 0310514 | 1 | D, R | O-Ring | o-ring | joint torique |
| 42. | 0473251 | 1 | R | Sicherungsring | retaining ring | circlip |
| 43. | 0482625 | 1 | V, D, R | Führungsbuchse kpl. | guide bush cpl. | coussinet cpl. |
| 44. | 0622079 | 1 | | Unterteil kpl. | bottom cpl. | partie inférieure cpl. |
| | 0641230 | | R | Dichtungssatz | seal kit | jeu de joints |
| | 0652155 | | | Reparatursatz | repair kit | jeu de réparation |

*** Bestell-Nr. für Sicherheitsventil siehe Maschinenkarte / Order number for safety valve see card of machines / Référence de soupape de sureté voir carte machine

[1]V= Verschleißteile • Wear parts • Pièces d'usure usuelles
[2]D= Teile des Dichtungssatzes • Parts of seal kit • Pièces de kit de joints
[3]R= Teile des Reparatursatzes • Parts of repair kit • Pièces de kit de reparation
[3]$R_G$ = Teile des Reparatursatzes, groß • Parts of repair kit, big • Pièces de kit de reparation grand
[3]$R_K$ = Teile des Reparatursatzes, klein • Parts of repair kit, small • Pièces de kit de reparation, petit

**Sicherungsmittel / Thread sealant / produit d'etanchéite**

| Symbol / Symbol / Symbole | Beschreibung / Description / Description | Artikel / Bestell-Nr. Article / Order-No. L'article / Réferenz |
|---|---|---|
| r | schwach / light / leger (50 ml) | 222 / 0000016 |
| b | mittel / medium / medium (50 ml) | 243 / 0000015 |
| schw | mittel, Kunststoff-Stahl / medium, plastic-steel / medium, plastique-acier (20 ml) | 480 / 0000107 |
| g | hochfest / high-streng / hautesistance (50 ml)<br>hochfest für Cr/Ni-Teile / for Cr/Ni steel parts / pour partes fabriqué de Cr/Ni (50 ml) | 601 / 0000014<br>2701 / 0000303 |
| p | Rohrdichtungspaste / pipe sealant / pâte d'étanchéité pour tuyaux (50 ml) | 225 / 0000017 |
| a | Aktivator / activator / activateur (500 ml)<br>Aktivator für Kunststoffteile / activator for plastic parts / activateur pour pièces de plastique (10 ml) | 734 / 0000018<br>770 / 0000108 |
| t | Gewindeband / threaded tape / ruban de filetage | / 0000099 |

**Betriebsmittel / Machinery materials / Équipement de production**

| Symbol / Symbol / Symbole | Beschreibung / Description / Description | Bestell-Nr. Order-No. Réferenz |
|---|---|---|
| F | Fett, säurefrei / acid-free / sans acide | 0000025 |
| T | Trennmittel / release agent / agent séparateur bei Verarbeitung von Isozyanat / for application with isozyanate / pour l'application de l'isozyanate | 0163333<br>0640651 |
| M | Montagepaste (für R- und RS-Ausführung) / assembly paste (for version R or RS) / pâte d'assemblage (de version R et RS) | 0000045 |

Hauptsitz und Produktion / Headquarter (& Production:
**WIWA Wilhelm Wagner GmbH & Co. KG**
Gewerbestraße 1-3 • 35633 Lahnau, Germany
Tel.: +49 6441 609-0 • Fax: +49 6441 609-50
E-mail: info@wiwa.de
Internet: www.wiwa.de

**WIWA LP**
107 N.Main St. • P.O. Box 398, Alger. OH 45812
Tel:+1-419-549-5180 • Fax:+1-419-549-5173 •
Tel.(Toll Free): +1-866-661-2139
E-mail: jwold@wiwalp.com
Internet: www.wiwa.com

**WIWA Taicang Co.,Ltd.**
No.87 East Suzhou Rd. • Taicang City
Jiangsu Province 215400 • P.R.China
Tel:+86-512-5354-8858•Fax:+86-512-5354-8859
E-mail: info@wiwa-china.com
Internet: www.wiwa.com

© copyright 2008 WIWA Wilhelm Wagner GmbH Co.KG

**Materialpumpe**
**Material Pump**
**Section fluide**
**HD 14/42 -RS-**

Bestell-Nr. • Order-No.• Référence: **0644197**
Serie • Serie • Série: **000**
Datum • Date • Date: **20.06.2023**

WIWA®
Your project deserves it.

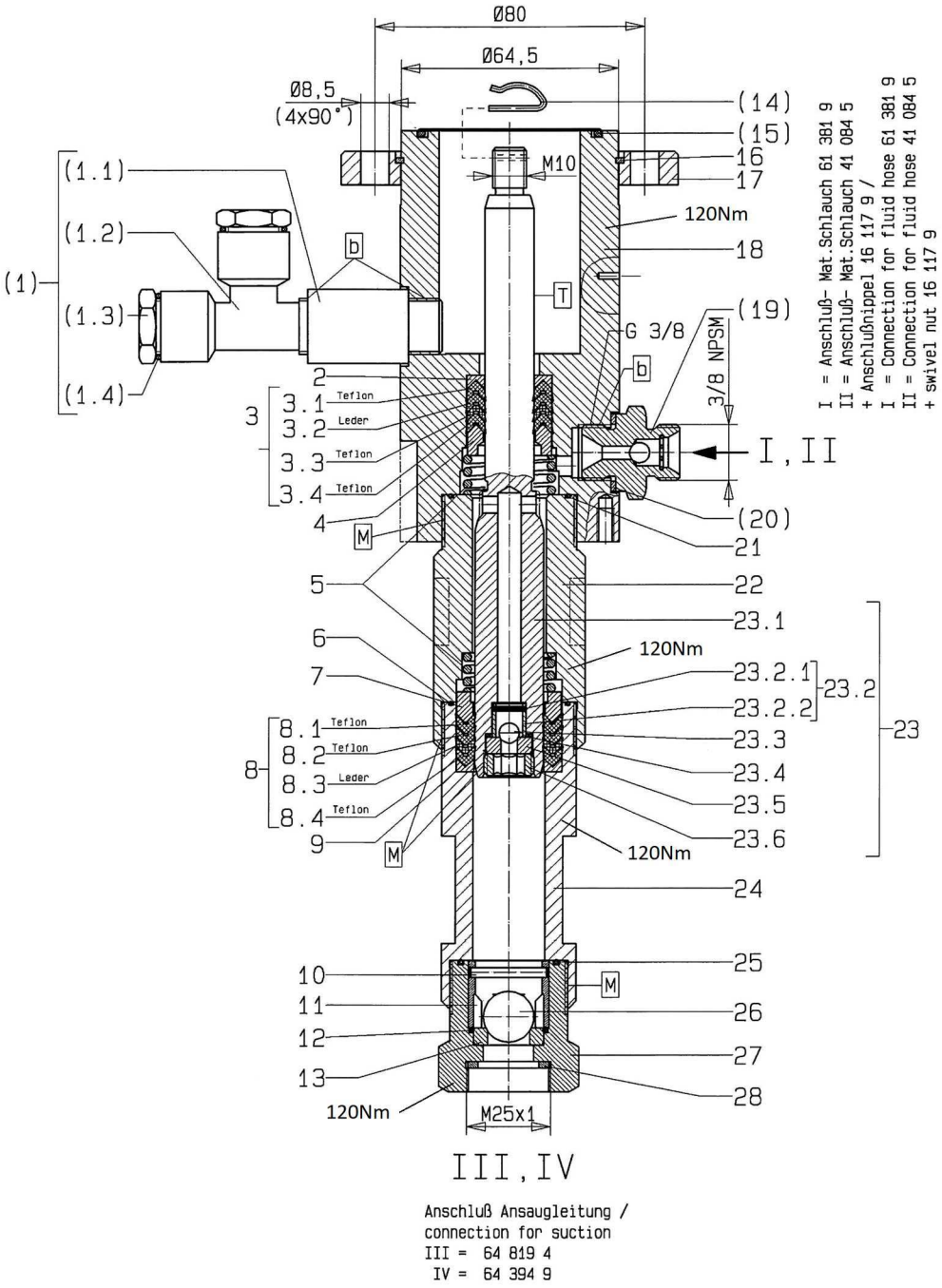


Bild0644197E_5.tif PL:W.bm

Pos.-Nr. in Klammern ( ) sind keine Bestandteile dieser Baugruppe / items marked with ( ) are not part of assembly shown / Les pièces entre paranthèses ne font pas partie du sous-groupe

Diese Zeichnung darf nicht kopiert, vervielfältigt oder dritten Personen zugänglich gemacht werden. Widerrechtliche Benutzung hat strafrechtliche Folgen. / This drawing should not be, in whole or in part, copied, distributed or be used by or passed on as information to others for competition purposes or for whatever purposes without authorization. Unauthorized use is subject to prosecution.

Hauptsitz und Produktion / Headquarter (& Production:
WIWA Wilhelm Wagner GmbH & Co. KG
Gewerbestraße 1-3 • 35633 Lahnau, Germany
Tel.: +49 6441 609-0 • Fax: +49 6441 609-50
E-mail: info@wiwa.de
Internet: www.wiwa.de

**WIWA Subsidiary USA**
107 N.Main St. • P.O.Box 398, Alger, OH 45812
Tel: +1-419-757-0141 • Fax: +1-419-549-5173 •
Toll Free: +1-855-757-0141
E-mail: sales@wiwa.com
Internet: www.wiwausa.com

© copyright WIWA Wilhelm Wagner GmbH Co.KG

**Materialpumpe**
**Material Pump**
**Section fluide**
**HD 14/42 -RS-**

Bestell-Nr. • Order-No.• Référence: **0644197**
Serie • Serie • Série: **000**
Datum • Date • Date: **20.06.2023**

WIWA®
Your project deserves it.

| Pos. Pos. Code | Bestell-Nr. Order-No. Référence | Stück Pieces Pièce | V[1] / D[2] / R[3] | Artikelbezeichnung | Part Déscription | Désignation des articles |
|---|---|---|---|---|---|---|
| (1.) | 0642643 | 1 | | Einfüllstutzen kpl. bestehend aus Pos. (1.1-1.4) | filler neck assembly consisting of pos.(1.1-1.4) | tube de remplissage cpl. consistant en pos. (1.1-1.4) |
| (1.1) | 0498351 | 1 | | Verlängerung | extension | allongement |
| (1.2) | 0642586 | 1 | | T-Stück | T-piece | pièce en T |
| (1.3) | 0642587 | 2 | | Stopfen (beinhaltet Pos.1.4)) | plug (includes pos.1.4)) | bouchon (inclus pos.1.4)) |
| (1.4) | 0632184 | 2 | D, R | O-Ring | o-ring | joint torique |
| 2. | 0644213 | 1 | | Sattelring | saddle ring | bague de retenue |
| 3. | 0644380 | 1 | V, R | Manschettensatz gemischt bestehend aus Pos. 3.1-3.4 | packing ring set mixed consisting of pos. 3.1-3.4 | jeu de joints composé consistant en pos. 3.1-3.4 |
| 3.1 | 0644189 | 1 | V, R | Manschette Teflon | packing ring teflon | joint en teflon |
| 3.2 | 0644182 | 1 | V, R | Manschette Leder | packing ring leather | joint en cuir |
| 3.3 | 0644189 | 1 | V, R | Manschette Teflon | packing ring teflon | joint en teflon |
| 3.4 | 0644189 | 1 | V, R | Manschette Teflon | packing ring teflon | joint en teflon |
| 4. | 0644212 | 1 | | Gegenring | counter ring | bague de retenue |
| 5. | 0644181 | 2 | | Druckfeder | spring | ressort |
| 6. | 0644184 | 1 | D, R | O-Ring | o-ring | joint torique |
| 7. | 0644216 | 1 | | Gegenring | counter ring | bague de retenue |
| 8. | 0644381 | 1 | V, R | Manschettensatz gemischt bestehend aus Pos. 8.1-8.4 | packing ring set mixed consisting of pos. 8.1-8.4 | jeu de joints composé consistant en pos. 8.1-8.4 |
| 8.1 | 0644214 | 1 | V, R | Manschette Teflon | packing ring teflon | joint en teflon |
| 8.2 | 0644214 | 1 | V, R | Manschette Teflon | packing ring teflon | joint en teflon |
| 8.3 | 0644183 | 1 | V, R | Manschette Leder | packing ring leather | joint en cuir |
| 8.4 | 0644214 | 1 | V, R | Manschette Teflon | packing ring teflon | joint en teflon |
| 9. | 0644215 | 1 | | Sattelring | saddle ring | bague de retenue |
| 10. | 0481394 | 1 | V,R | Zylinderstift | cylindrical pin | goupille cylindrique |
| 11. | 0604615 | 1 | | Kugelführung | ball guide | guidage de bille |
| 12. | 0631634 | 1 | D, R | O-Ring | o-ring | joint torique |
| 13. | 0411361 | 1 | V | Ventilplatte | valve seat | siège |
| (14.) | 0644233 | 1 | R | Federstecker | retainer | goupille de sécurité |
| (15.) | 0311928 | 1 | D, R | O-Ring | o-ring | joint torique |
| 16. | 0473537 | 1 | | Sicherungsring | retaining ring | circlip |
| 17. | 0471658 | 1 | | Anzugring | connecting ring | bague de montage |
| 18. | 0644234 | 1 | | Hochdruckkopf | pump head | tête de pompe |
| (19.) | 0060585 | 1 | V | Rückschlagventil | non-return valve | soupape de non-retour |
| (20.) | 0611778 | 1 | D,R | Dichtung | gasket | joint torique |
| 21. | 0644184 | 1 | D, R | O-Ring | o-ring | joint torique |
| 22. | 0644235 | 1 | | Federgehäuse | spring housing | logement de ressort |
| 23. | 0650180 | 1 | V | Doppelkolben kpl. bestehend aus Pos.23.1-23.6 | dual piston cpl. consisting of pos.23.1-23.6 | double piston cpl. consistant en pos.23.1-23.6 |
| 23.1 | 0644217 | 1 | V | Doppelkolben | dual piston | double piston |

Hauptsitz und Produktion / Headquarter (& Production:
WIWA Wilhelm Wagner GmbH & Co. KG
Gewerbestraße 1-3 • 35633 Lahnau, Germany
Tel.: +49 6441 609-0 • Fax: +49 6441 609-50
E-mail: info@wiwa.de
Internet: www.wiwa.de

**WIWA Subsidiary USA**
107 N.Main St. • P.O.Box 398, Alger, OH 45812
Tel: +1-419-757-0141 • Fax: +1-419-549-5173 •
Toll Free: +1-855-757-0141
E-mail: sales@wiwa.com
Internet: www.wiwausa.com

© copyright WIWA Wilhelm Wagner GmbH Co.KG

**Materialpumpe**
**Material Pump**
**Section fluide**
**HD 14/42 -RS-**

Bestell-Nr. • Order-No.• Référence: **0644197**
Serie • Serie • Série: **000**
Datum • Date • Date: **20.06.2023**

WIWA®
Your project deserves it.

| Pos. Pos. Code (Forts.) | Bestell-Nr. Order-No. Référence | Stück Pieces Pièce | V[1] / D[2] / R[3] | Artikelbezeichnung | Part Déscription | Désignation des articles |
|---|---|---|---|---|---|---|
| 23.2 | 0483664 | 1 | V | Kugelanschlag kpl. bestehend aus Pos. 23.2.1-23.2.2 | ball stop assembly consisting of pos. 23.2.1-23.2.2 | retenue de bille cpl. consistant en pos. 23.2.1-23.2.2 |
| 23.2.1 | 0460338 | 1 | V | Spannhülse | tension pin | goupille |
| 23.2.2 | 0478806 | 1 | | Abstandhülse | spacer sleeve | entretoise |
| 23.3 | 0410187 | 1 | V, R | Kugel | ball | bille |
| 23.4 | 0644241 | 1 | D, R | O-Ring | o-ring | joint torique |
| 23.5 | 0410527 | 1 | V | Ventilplatte (Standard) | valve seat (standard) | siège (standard) |
| | 0646522 | | | Ventilplatte (V2A,optional) | valve seat (V2A,optionally) | siège (V2A,optionalement) |
| 23.6 | 0219002 | 1 | | Gewindestopfen | threaded plug | bouchon filetée |
| 24. | 0644236 | 1 | | Druckzylinder | pressure cylinder | cylindre de pression |
| 25. | 0641336 | 1 | D, R | O-Ring | o-ring | joint torique |
| 26. | 0410217 | 1 | V, R | Kugel | ball | bille |
| 27. | 0644237 | 1 | | Ventilgehäuse | valve housing | corps de vanne |
| 28. | 0218057 | 1 | D, R | Dichtung | gasket | joint |
| | 0644382 | | R | Dichtungssatz (Standard) | seal kit (standard) | jeu de joints (standard) |
| | 0644383 | | | Reparatursatz (Standard) | repair kit (standard) | jeu de réparation (standard) |
| | | | | **als Sonderausführung erhältlich:** | **optionally available:** | **disponible optionalement:** |
| | | | | Manschetten oben | packing ring upper | joints supérieures |
| | 0644189 | | V | Manschette Teflon, schwarz | packing ring teflon, black | joint en teflon, noir |
| | 0644182 | | V | Manschette Leder | packing ring leather | joint en cuir |
| | 0644396 | | V | Manschette Teflon, weiss | packing ring teflon, white | joint en teflon, blanc |
| | 0644398 | | V | Manschette SDM, hellgrün | packing ring SDM, light-green | joint en SDM, vert clair |
| | 0644397 | | V | Manschette PUR, rot | packing ring PUR, red | joint en PUR, rouge |
| | 0647018 | | V | Manschettensatz, Pos.3 (Manschette Teflon, natur) | packing ring set, pos. 3 (packing ring teflon, natural) | jeu de joint, pos.3 (joint en teflon, nature) |
| | 0644810 | | V | Manschettensatz, Pos.3 (Manschette Teflon, natur+SDM) | packing ring set, pos. 3 (packing ring teflon, natu-ral+SDM) | jeu de joint, pos.3 (joint en teflon, nature+SDM) |
| | | | | Manschetten unten | packing ring lower | joints inférieures |
| | 0644214 | | V | Manschette Teflon, schwarz | packing ring teflon, black | joint en teflon, noir |
| | 0644183 | | V | Manschette Leder | packing ring leather | joint en cuir |
| | 0644399 | | V | Manschette Teflon, weiss | packing ring teflon, white | joint en teflon, blanc |
| | 0644401 | | V | Manschette SDM, hellgrün | packing ring SDM, light-green | joint en SDM, vert clair |
| | 0644400 | | V | Manschette PUR, rot | packing ring PUR, red | joint en PUR, rouge |

Hauptsitz und Produktion / Headquarter (& Production:
WIWA Wilhelm Wagner GmbH & Co. KG
Gewerbestraße 1-3 • 35633 Lahnau, Germany
Tel.: +49 6441 609-0 • Fax: +49 6441 609-50
E-mail: info@wiwa.de
Internet: www.wiwa.de

**WIWA Subsidiary USA**
107 N.Main St. • P.O.Box 398, Alger, OH 45812
Tel: +1-419-757-0141 • Fax: +1-419-549-5173 •
Toll Free: +1-855-757-0141
E-mail: sales@wiwa.com
Internet: www.wiwausa.com

© copyright WIWA Wilhelm Wagner GmbH Co.KG

**Materialpumpe**
**Material Pump**
**Section fluide**
**HD 14/42 -RS-**

Bestell-Nr. • Order-No.• Référence: **0644197**
Serie • Serie • Série: **000**
Datum • Date • Date: **20.06.2023**

WIWA®
Your project deserves it.

| Pos. Pos. Code (Forts.) | Bestell-Nr. Order-No. Référence | Stück Pieces Pièce | V[1] / D[2] / R[3] | Artikelbezeichnung | Part Déscription | Désignation des articles |
|---|---|---|---|---|---|---|
| | 0647017 | | V | Manschettensatz, Pos.8 (Manschette Teflon, natur) | packing ring set, pos. 8 (packing ring teflon, natural) | jeu de joint, pos.8 (joint en teflon, nature) |
| | 0644811 | | V | Manschettensatz, Pos.8 (Manschette Teflon, natur+SDM) | packing ring set, pos. 8 (packing ring teflon, natu-ral+SDM) | jeu de joint, pos.8 (joint en teflon, nature+SDM) |
| | 0647019 | | | Reparatursatz (Manschette Teflon, natur) | repair kit (packing ring teflon, natural) | kit de réparation (joint en teflon, nature) |
| | 0644812 | | | Reparatursatz (Manschette Teflon,natur+SDM) | repair kit (packing ring teflon,natu-ral+SDM) | kit de réparation (joint en teflon,nature+SDM) |
| | 0647537 | | | Reparatursatz (Manschette Teflon, schwarz) | repair kit (packing ring teflon, black) | kit de réparation (joint en teflon, noir) |

[1]V= Verschleißteile • Wear parts • Pièces d'usure usuelles
[2]D= Teile des Dichtungssatzes • Parts of seal kit • Pièces de kit de joints
[3]R= Teile des Reparatursatzes • Parts of repair kit • Pièces de kit de reparation

**Sicherungsmittel / Thread sealant / produit d'etanchéite**

| Symbol / Symbol / Symbole | Beschreibung / Description / Description | Artikel / Bestell-Nr. Article / Order-No. L'article / Référenz |
|---|---|---|
| r | schwach / light / leger (50 ml) | 222 / 0000016 |
| b | mittel / medium / medium (50 ml) | 243 / 0000015 |
| schw | mittel, Kunststoff-Stahl / medium, plastic-steel / medium, plastique-acier (20 ml) | 480 / 0000107 |
| g | hochfest / high-streng / hautesistance (50 ml)<br>hochfest für Cr/Ni-Teile / for Cr/Ni steel parts / pour partes fabriqué de Cr/Ni (50 ml) | 601 / 0000014<br>2701 / 0000303 |
| p | Rohrdichtungspaste / pipe sealant / pâte d'étanchéité pour tuyaux (50 ml) | 225 / 0000017 |
| a | Aktivator / activator / activateur (500 ml)<br>Aktivator für Kunststoffteile / activator for plastic parts / activateur pour pièces de plasti-que (10 ml) | 734 / 0000018<br>770 / 0000108 |
| t | Gewindeband / threaded tape / ruban de filetage | / 0000099 |
| k | 2K - Kleber / 2K - adhesive / 2K - adhésif | / 0000414 |

**Betriebsmittel / Machinery materials / Équipement de production**

| Symbol / Symbol / Symbole | Beschreibung / Description / Description | Bestell-Nr. Order-No. Référenz |
|---|---|---|
| F | Fett, säurefrei / acid-free / sans acide | 0000025 |
| T | Trennmittel / release agent / agent séparateur bei Verarbeitung von Isozyanat / for application with isozyanate / pour l'application de l'isozyanate | 0163333<br>0640651 |
| M | Montagepaste (für R- und RS-Ausführung) / as-sembly paste (for version R or RS) / pâte d'as-semblage (de version R et RS) | 0000233 |
| MS | Montagespray (für R- und RS-Ausführung) / as-sembly spray (for version R or RS) / aérosol d'as-semblage (de version R et RS) | 0000118 |

Hauptsitz und Produktion / Headquarter (& Production:
WIWA Wilhelm Wagner GmbH & Co. KG
Gewerbestraße 1-3 • 35633 Lahnau, Germany
Tel.: +49 6441 609-0 • Fax: +49 6441 609-50
E-mail: info@wiwa.de
Internet: www.wiwa.de

**WIWA Subsidiary USA**
107 N.Main St. • P.O.Box 398, Alger, OH 45812
Tel: +1-419-757-0141 • Fax: +1-419-549-5173 •
Toll Free: +1-855-757-0141
E-mail: sales@wiwa.com
Internet: www.wiwausa.com

© copyright WIWA Wilhelm Wagner GmbH Co.KG

**Druckluftregler kpl.**
**Compressed air regulator cpl.**
**Régulateur d'air comprimé cpl.**
**G 1/4"**

Bestell-Nr. • Order-No.• Référence: **0644180**
Serie • Serie • Série: **000**
Datum • Date • Date: **25.08.20**

because it works

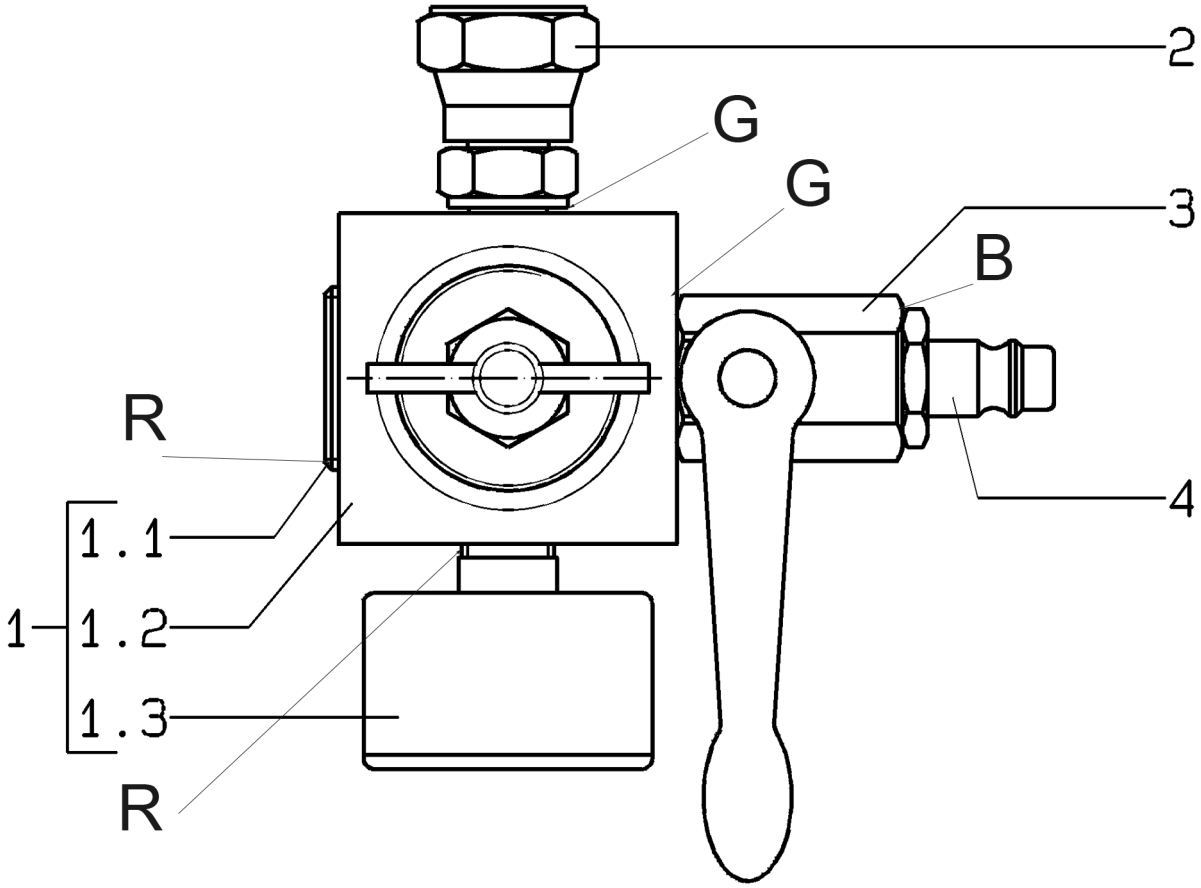


Bild:0644180E_2.tif PL:W.bm

Pos.-Nr. in Klammern ( ) sind keine Bestandteile dieser Baugruppe / items marked with ( ) are not part of assembly shown / Les pièces entre paranthèses ne font pas partie du sous-groupe

Diese Zeichnung darf nicht kopiert, vervielfältigt oder dritten Personen zugänglich gemacht werden. Widerrechtliche Benutzung hat strafrechtliche Folgen. / This drawing should not be, in whole or in part, copied, distributed or be used by or passed on as information to others for competition purposes or for whatever purposes without authorization. Unauthorized use is subject to prosecution.

Hauptsitz und Produktion / Headquarter & Production:
**WIWA Wilhelm Wagner GmbH & Co. KG**
Gewerbestraße 1-3 • 35633 Lahnau, Germany
Tel.: +49 6441 609-0 • Fax: +49 6441 609-50
E-mail: info@wiwa.de
Internet: www.wiwa.de
© copyright 2008 WIWA Wilhelm Wagner GmbH Co.KG

**WIWA LLC-USA,Kanada, Lateinamerika**
107 N Main St. • PO Box 398, Alger.OH 45812
Tel:+1-419-757-0141 • Fax:+1-419-549-5173 •
Tel.(Toll Free): +1-866-757-0141
E-mail: sales@wiwa.com
Internet: www.wiwausa.com

**Druckluftregler kpl.**
**Compressed air regulator cpl.**
**Régulateur d'air comprimé cpl.**
**G 1/4"**

Bestell-Nr. • Order-No.• Référence: **0644180**
Serie • Serie • Série: **000**
Datum • Date • Date: **25.08.20**

because it works

| Pos. Pos. Code | Bestell-Nr. Order-No. Référence | Stück Pieces Pièce | V[1] / D[2] / R[3] | Artikelbezeichnung | Part Déscription | Désignation des articles |
|---|---|---|---|---|---|---|
| 1. | 0644179 | 1 | | Druckluftregler<br>**bestehend aus Pos.1.1-1.3** | compressed air regulator<br>**consisting of pos.1.1-1.3** | régulateur d'air comprimé<br>**consistant en pos.1.1-1.3** |
| 1.1 | 0415243 | 1 | | Gewindestopfen | threaded plug | bouchon fileté |
| 1.2 | 0646927 | 1 | | Druckluftregler,<br>**beinhaltet:** | compressed air regulator,<br>**includes:** | régulateur d'air comprimé,<br>**inclus :** |
| 1.2.1 | 0650149 | 1 | | Knebel kpl.,mit: | T-handle | manette |
| | | | | Spindel+Federhaube | spindle+spring hood | broche+capuchon de ressort |
| 1.2.2 | 0647289 | 1 | | Reparatursatz,f.Druckluftregler | repair kit,for compressed air regulator | jeu de réparation,pour regulateur d'air comprimé |
| | | | | **bestehend aus:** | **consisting of:** | **consistant en:** |
| | | 1 | | Membran kpl. | diaphragm cpl. | membrane cpl. |
| | | 1 | | Ventilkegel m.Lippenring | valve cone with lipped ring | cône de soupape |
| | | 1 | | O-Ring | o-ring | joint torique |
| 1.3 | 0638002 | 1 | | Manometer | gauge | manomètre |
| 2. | 0644785 | 1 | | Anschlußnippel | connecting nipple | raccord de connexion |
| 3. | 0644232 | 1 | V | Kugelhahn | ball valve | vanne |
| 4. | 0644784 | 1 | | Luftanschlußnippel | air connection nipple | raccord de connexion d'air |

[1]V= Verschleißteile • Wear parts • Pièces d'usure usuelles
[2]D= Teile des Dichtungssatzes • Parts of seal kit • Pièces de kit de joints
[3]R= Teile des Reparatursatzes • Parts of repair kit • Pièces de kit de reparation
[3]$R_G$ = Teile des Reparatursatzes, groß • Parts of repair kit, big • Pièces de kit de reparation grand
[3]$R_K$ = Teile des Reparatursatzes, klein • Parts of repair kit, small • Pièces de kit de reparation, petit

**Sicherungsmittel / Thread sealant / produit d'etanchéite**

| Symbol / Symbol / Symbole | Beschreibung / Description / Description | Artikel / Bestell-Nr. Article / Order-No. L'article / Référenz |
|---|---|---|
| r | schwach / light / leger (50 ml) | 222 / 0000016 |
| b | mittel / medium / medium (50 ml) | 243 / 0000015 |
| schw | mittel, Kunststoff-Stahl / medium, plastic-steel / medium, plastique-acier (20 ml) | 480 / 0000107 |
| g | hochfest / high-streng / hautesistance (50 ml)<br>hochfest für Cr/Ni-Teile / for Cr/Ni steel parts / pour partes fabriqué de Cr/Ni (50 ml) | 601 / 0000014<br>2701 / 0000303 |
| p | Rohrdichtungspaste / pipe sealant / pâte d'étanchéité pour tuyaux (50 ml) | 225 / 0000017 |
| a | Aktivator / activator / activateur (500 ml)<br>Aktivator für Kunststoffteile / activator for plastic parts / activateur pour pièces de plastique (10 ml) | 734 / 0000018<br>770 / 0000108 |
| t | Gewindeband / threaded tape / ruban de filetage | / 0000099 |

**Betriebsmittel / Machinery materials / Équipement de production**

| Symbol / Symbol / Symbole | Beschreibung / Description / Description | Bestell-Nr. Order-No. Référenz |
|---|---|---|
| F | Fett, säurefrei / acid-free / sans acide | 0000025 |
| T | Trennmittel / release agent / agent séparateur bei Verarbeitung von Isozyanat / for application with isozyanate / pour l'application de l'isozyanate | 0163333<br>0640651 |
| M | Montagepaste (für R- und RS-Ausführung) / assembly paste (for version R or RS) / pâte d'assemblage (de version R et RS) | 0000045 |

Hauptsitz und Produktion / Headquarter & Production:
**WIWA Wilhelm Wagner GmbH & Co. KG**
Gewerbestraße 1-3 • 35633 Lahnau, Germany
Tel.: +49 6441 609-0 • Fax: +49 6441 609-50
E-mail: info@wiwa.de
Internet: www.wiwa.de
© copyright 2008 WIWA Wilhelm Wagner GmbH Co.KG

**WIWA LLC-USA,Kanada, Lateinamerika**
107 N Main St. • PO Box 398, Alger.OH 45812
Tel:+1-419-757-0141 • Fax:+1-419-549-5173 •
Tel.(Toll Free): +1-866-757-0141
E-mail: sales@wiwa.com
Internet: www.wiwausa.com

**Einfüllstutzen kpl.**
**Filler tube cpl.**
**Tube de remplissage cpl.**
3/8" mit Verlängerung

Bestell-Nr. • Order-No. • Référence: **0642643**
Serie • Serie • Série: **000**
Datum • Date • Date: **03.02.2017**

because it works

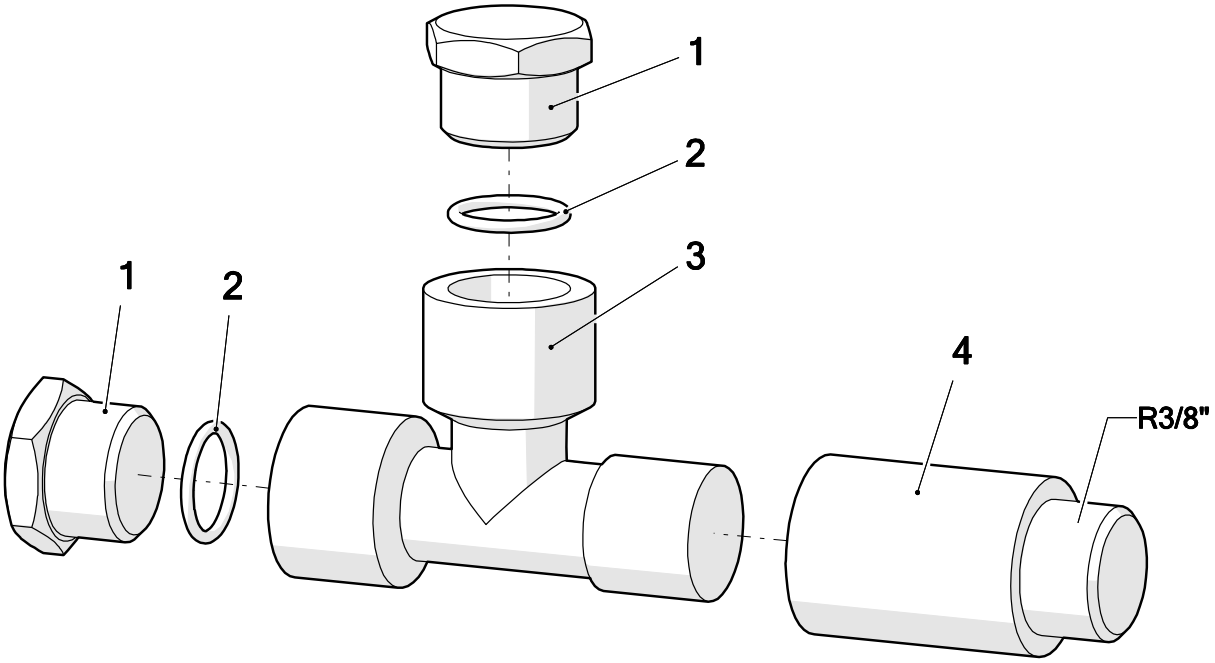


| Pos. | Number | Qty. | V¹/D²/R³ | Artikelbezeichnung | Part Description | Désignation des articles |
|---|---|---|---|---|---|---|
| 1 | 0642587 | 2 | | Stopfen | plug | bouchon |
| 2 | 0310654 | 2 | V | O-Ring | o-ring | joint torique |
| 3 | 0642586 | 1 | | T-Stück | t-piece | raccord en T |
| 4 | 0498351 | 1 | | Verlängerung | extension | allongement |

[1]V = Verschleißteile • Wear parts • Pièces d´usure usuelles
[2]D = Teile des Dichtungssatzes • Parts of seal kit • Pièces de kit de joints
[3]R = Teile des Reparatursatzes • Parts of repair kit • Pièces de kit de reparation

**Sicherungsmittel / Thread sealant / produit d´etanchéite**

| Symbol / Symbol / Symbole | Beschreibung / Description / Description | Artikel / Bestell-Nr. Article / Order-No. L´article / Référenz |
|---|---|---|
| r | schwach / light / leger | 222 / 0000016 |
| b | mittel / medium / leger | 243 / 0000015 |
| schw | mittel, Kunststoff-Stahl / medium, plastic-steel / medium, platique-acier (20ml) | 480 / 0000107 |
| g | hochfest / high-streng / hautesistance (50ml)<br>hochfest für Cr/Ni-Teile / for Cr/Ni steel parts / pour partes fabriqué de Cr/Ni (50ml) | 601 / 0000014<br>2701 / 0000303 |
| p | Rohrdichtungspaste / pipe sealant / pâte d´étanchéité pour tuyaux(50ml) | 225 / 0000017 |
| a | Aktivator / activator / activateur (500ml) Aktivator für Kunststoffteile / activator for plastic parts / activateur pour pièces de plastique (10ml) | 734 / 0000018<br>770 / 0000108 |
| t | Gewindeband / threaded tape / ruban de filetage | /0000099 |
| k | 2K - Kleber / 2K - adhesive / 2K - adhésif | /0000414 |

**Betriebsmittel / Machinery materials / Equipement de production**

| Symbol / Symbol / Symbole | Beschreibung / Description / Description | Artikel / Bestell-Nr. Article / Order-No. L´article / Référenz |
|---|---|---|
| F | Fett, säurefrei / acid-free /sans acide | 0000025 |
| T | Trennmittel / release agent / agent séperateur bei Verarbeitung von Isozyanate / for application with isozyanate / pour l´application de l´isozyanate | 0163333<br>0640651 |
| M | Montagepaste (für R- und RS- Ausführung) / asembly paste (for verssion R or RS) / pâte d´assemblage ( de version R et RS) | 0000233 |
| MS | Montagespray (für R- und RS- Ausführung) / asembly spray (for verssion R or RS) / aérosol d´assemblage ( de version R et RS) | 0000118 |
| MT | Montagepaste (für hohe Temperaturen) asembly paste (for high temperatures) d´assemblage (pour hautes températures) | 0000057 |

Pos.-Nr. in Klammern () sind keine Bestandteile dieser Baugruppe / items marked with () are not part of assembly shown / Les pièces entre paranthèses ne font pas partie du sous-groupe

Diese Zeichnung darf nicht kopiert, vervielfältigt oder dritten Personen zugänglich gemacht werden. Widerrechtliche Benutzung hat strafrechtliche Folgen. / This drawing should not be, in whole or in part, copied, distributed or used by or passed on as information to others for competition purposes or for whatever purposes without authorization. Unauthorized use is subject to prosecution.

**Hauptsitz und Produktion / Headquarter & Production**
**WIWA Wilhelm Wagner GmbH & Co. KG**
Gewerbestraße 1-3 • 35633 Lahnau, Germany
Tel: +49 6441 609-0 • Fax: +49 6441 609-50
E-Mail: info@wiwa.de
Internet: www.wiwa.de

**WIWA LP**
107 N.Main St. • P.O.Box 398, Alger, OH 45812
Tel: +1-419-549-5180 • Fax: +1-419-549-5173 •
Toll Free: +1-866-661-2139
E-Mail: jwold@wiwalp.com
Internet: www.wiwa.com

**WIWA Taicang Co.,Ltd.**
No.87 East Suzhou Rd. • Taicang City
Jiangsu Province 215400 • P.R.China
Tel: +86-512-5354-8858 • Fax: +86-512-5354-8859
E-Mail: info@wiwa-china.com
Internet: wiwa.com

© copyright 2008 WIWA Wilhelm Wagner GmbH Co.Kg