**Materialpumpe**
**Material Pump**
**Section fluide**
**275/120 -R-**

Bestell-Nr. • Order-No.• Référence: **0641416**
Serie • Serie • Série: **001**
Datum • Date • Date: **04.03.10**

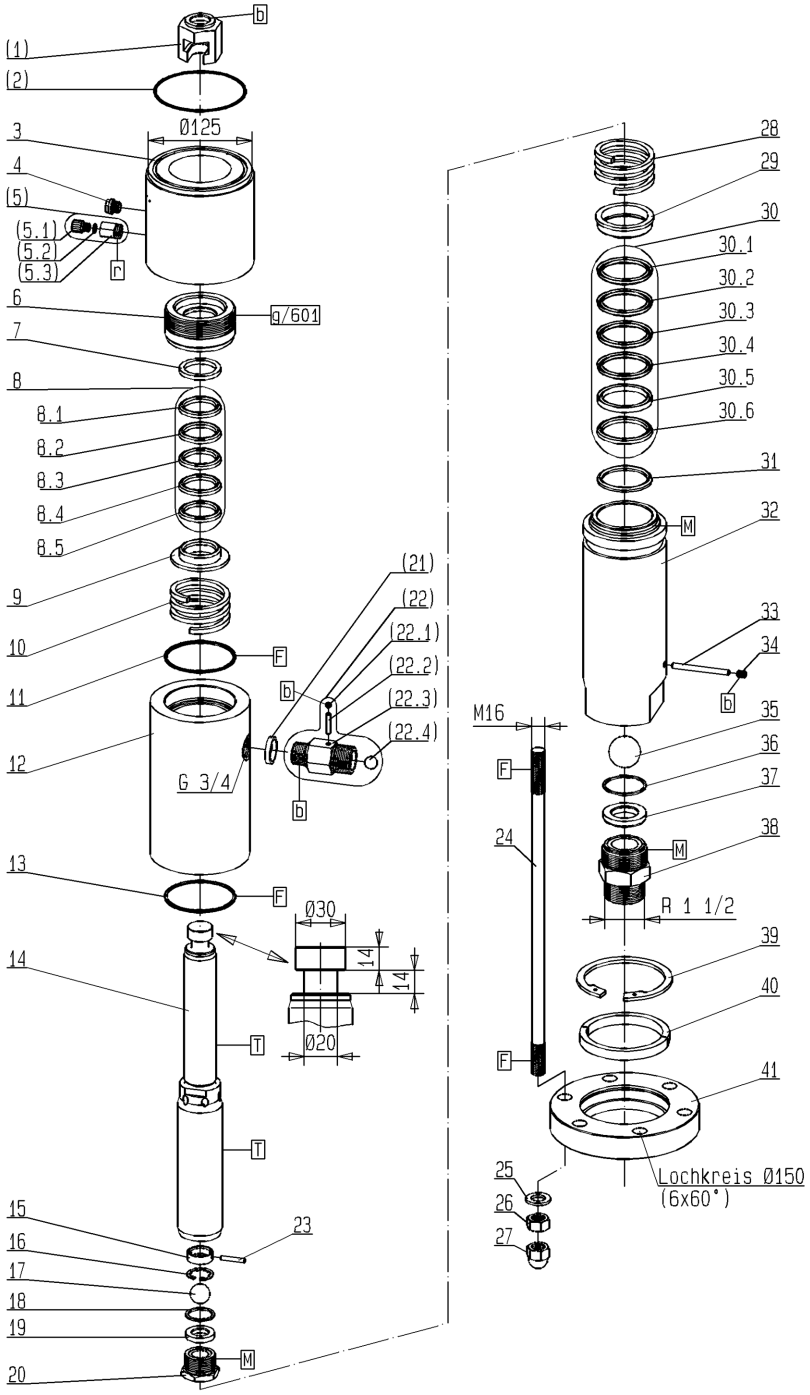


Bild:0641416E_3.tif PL:W.bm

Pos.-Nr. in Klammern () sind keine Betandteile dieser Baugruppe / items markedthus () are not part of assembly shown / Les pièces entre paranthèses ne font pas partie du sous-groupe

Diese Zeichnung darf nicht kopiert, vervielfältigt oder dritten Personen zugänglich gemacht werden. Widerrechtliche Benutzung hat strafrechtliche Folgen. / This drawing should not be, in whole or in part, copied, distributed or be used by or passed on as information to others for competition purposes or for whatever purposes without authorization. Unauthorized use is subject to prosecution.

Hauptsitz und Produktion / Headquarter (& Production:
**WIWA Wilhelm Wagner GmbH & Co. KG**
Gewerbestraße 1-3 • 35633 Lahnau, Germany
Tel.: +49 6441 609-0 • Fax: +49 6441 609-50
E-mail: info@wiwa.de
Internet: www.wiwa.de

**WIWA LP**
3734A Cook Blvd. • Chesapeake, VA 23323, USA
Tel:+1-757-436-2223 • Fax:+1-757-436-2103 •
Tel.(Toll Free): +1-866-661-2139
E-mail: sales@wiwalp.com
Internet: www.wiwa.com

**WIWA Taicang Co.,Ltd.**
No.87 East Suzhou Rd. • Taicang City
Jiangsu Province 215400 • P.R.China
Tel:+86-512-5354-8858•Fax:+86-512-5354-8859
E-mail: info@wiwa-china.com
Internet: www.wiwa.com

© copyright 2008 WIWA Wilhelm Wagner GmbH Co.KG

**Materialpumpe**
**Material Pump**
**Section fluide**
**275/120 -R-**

Bestell-Nr. • Order-No.• Référence: **0641416**
Serie • Serie • Série: **001**
Datum • Date • Date: **04.03.10**

| Pos. Pos. Code | Bestell-Nr. Order-No. Référence | Stück Pieces Pièce | V[1] / D[2] / R[3] | Artikelbezeichnung | Part Déscription | Désignation des articles |
|---|---|---|---|---|---|---|
| (1.) | 0223506 | 1 | | Kupplungsstück | coupling piece | pièce d'accouplement |
| (2.) | 0641496 | 1 | D,R | O-Ring | o-ring | joint |
| 3. | 0641465 | 1 | | Zwischenkörper | intermediate body | corps intermédiaire |
| 4. | 0640052 | 1 | | Schauglas | sight glass | verre indicateur |
| (5.) | 0163686 | 1 | | Ablaßventil bestehend aus Pos (5.1-5.3): | drain valve consisting of pos. (5.1-5.3): | soupape de décharge consistant en pos (5.1-5.3): |
| (5.1) | 0210714 | 1 | | Ablaßschraube | draining screw | vis de remplissage |
| (5.2) | 0310239 | 1 | D, R | O-Ring | o-ring | joint |
| (5.3) | 0221759 | 1 | | Ventilgehäuse | valve housing | corps de vanne |
| 6. | 0641470 | 1 | | Einsatz | insert | insertion |
| 7. | 0641471 | 1 | | Sattelring | saddle ring | bague de retenue |
| 8. | 0641481 | 1 | V, R | Manschettensatz gemischt bestehend aus Pos. 8.1-8.5 | packing ring set mixed consiting of pos 8.1-8.5: | jeu de joints composé consistant en pos 8.1-8.5: |
| 8.1 | 0641472 | 1 | V, R | Manschette Teflon schwarz | packing ring teflon black | joint en teflon noir |
| 8.2 | 0641468 | 1 | V, R | Manschette Leder | packing ring leather | joint en cuir |
| 8.3 | 0641472 | 1 | V, R | Manschette Teflon schwarz | packing ring teflon black | joint en teflon noir |
| 8.4 | 0641468 | 1 | V, R | Manschette Leder | packing ring leather | joint en cuir |
| 8.5 | 0641472 | 1 | V, R | Manschette Teflon schwarz | packing ring teflon black | joint teflon noir |
| 9. | 0641473 | 1 | | Gegenring | counter ring | bague de retenue |
| 10. | 0639226 | 1 | | Druckfeder | spring | ressort |
| 11. | 0465755 | 1 | D, R | Dichtring | gasket | joint |
| 12. | 0641475 | 1 | | Federgehäuse | spring housing | logement de ressort |
| 13. | 0465755 | 1 | D, R | Dichtring | gasket | joint |
| | 0650202 | 1 | V | Doppelkolben kpl. bestehend aus Pos.14-20+23 | dual piston cpl. consisting of pos.14-20+23 | piston double cpl. consistant en pos.14-20+23 |
| 14. | 0641474 | 1 | V | Doppelkolben | dual piston | piston double |
| 15. | 0612030 | 1 | | Ring | ring | joint |
| 16. | 0473251 | 1 | | K-Ring | K-ring | K-joint |
| 17. | 0412414 | 1 | V, R | Kugel | ball | bille |
| 18. | 0223255 | 1 | D, R | Dichtung | gasket | joint |
| 19. | 0418498 | 1 | V | Ventilplatte | valve plate | plateau de soupape |
| 20. | 0223263 | 1 | | Schraube | screw | vis |
| (21.) | 0218618 | 1 | | Dichtung | gasket | joint |
| (22.) | 0641495 | 1 | V | Rückschlagventil, bestehend aus Pos. (22.1-22.4): | non-return valve consisting of pos. (22.1-22.4): | soupape de non-retour consistant en pos. (22.1-22.4): |
| (22.1) | 0476862 | 1 | | Gewindestift | threaded pin | bouchon fileté |
| (22.2) | 0488755 | 1 | | Zylinderstift | cylindrical pin | goupille cylindrique |
| (22.3) | 0641494 | 1 | | Ventilgehäuse | valve housing | corps de vanne |
| (22.4) | 0410217 | 1 | V | Kugel | ball | bille |
| 23. | 0473243 | 1 | V | Zylinderstift | cylindrical pin | goupille cylindrique |

Hauptsitz und Produktion / Headquarter (& Production:
**WIWA Wilhelm Wagner GmbH & Co. KG**
Gewerbestraße 1-3 • 35633 Lahnau, Germany
Tel.: +49 6441 609-0 • Fax: +49 6441 609-50
E-mail: info@wiwa.de
Internet: www.wiwa.de

**WIWA LP**
3734A Cook Blvd. • Chesapeake, VA 23323, USA
Tel:+1-757-436-2223 • Fax:+1-757-436-2103 •
Tel.(Toll Free): +1-866-661-2139
E-mail: sales@wiwalp.com
Internet: www.wiwa.com

**WIWA Taicang Co.,Ltd.**
No.87 East Suzhou Rd. • Taicang City
Jiangsu Province 215400 • P.R.China
Tel:+86-512-5354-8858•Fax:+86-512-5354-8859
E-mail: info@wiwa-china.com
Internet: www.wiwa.com

© copyright 2008 WIWA Wilhelm Wagner GmbH Co.KG

**Materialpumpe**
**Material Pump**
**Section fluide**
**275/120 -R-**

Bestell-Nr. • Order-No.• Référence: **0641416**
Serie • Serie • Série: **001**
Datum • Date • Date: **04.03.10**

| Pos. Pos. Code (Forts.) | Bestell-Nr. Order-No. Référence | Stück Pieces Pièce | V[1] / D[2] / R[3] | Artikelbezeichnung | Part Déscription | Désignation des articles |
|---|---|---|---|---|---|---|
| 24. | 0643417 | 6 | | Stehbolzen | threaded bolt | boulon |
| 25. | 0460389 | 6 | | U-Scheibe | washer | rondelle |
| 26. | 0460966 | 6 | | Mutter | nut | écrou |
| 27. | 0641463 | 6 | | Hutmutter | dome nut | crou borgne |
| 28. | 0639226 | 1 | | Druckfeder | spring | ressort |
| 29. | 0641476 | 1 | | Gegenring | counter ring | bague de retenue |
| 30. | 0641482 | 1 | V, R | Manschettensatz gemischt bestehend aus Pos. 30.1-30.6 | packing ring set mixed consiting of pos 30.1-30.6: | jeu de joints composé consistant en pos 30.1-30.6 |
| 30.1 | 0641477 | 1 | V, R | Manschette Teflon schwarz | packing ring teflon black | joint en teflon noir |
| 30.2 | 0641469 | 1 | V, R | Manschette Leder | packing ring leather | joint en cuir |
| 30.3 | 0641477 | 1 | V, R | Manschette Teflon schwarz | packing ring teflon black | joint teflon noir |
| 30.4 | 0641469 | 1 | V, R | Manschette Leder | packing ring leather | joint en cuir |
| 30.5 | 0641478 | 1 | V, R | Doppelsattelring | dual sattle ring | bague de retenue double |
| 30.6 | 0641477 | 1 | V, R | Manschette Teflon schwarz | packing ring teflon black | joint en teflon noir |
| 31. | 0641479 | 1 | | Gegenring | counter ring | bague de retenue |
| 32. | 0641480 | 1 | | Druckzylinder | pressure cylinder | cylindre de pression |
| 33. | 0638858 | 1 | V, R | Zylinderstift | cylindrical pin | goupille cylindrique |
| 34. | 0638682 | 1 | | Gewindestift | threaded pin | bouchon fileté |
| 35. | 0410551 | 1 | V, R | Kugel | ball | bille |
| 36. | 0223387 | 1 | D, R | Dichtung | gasket | joint |
| 37. | 0418501 | 1 | V | Ventilplatte | valve plate | plateau de soupape |
| 38. | 0639223 | 1 | | Doppelnippel | male adaptor | raccord double mâle |
| 39. | 0471100 | 1 | | Sicherungsring | retaining ring | circlip |
| 40. | 0465542 | 1 | | Ring | ring | joint |
| 41. | 0643418 | 1 | | Flansch | flange | collet |
| | 0641556 | | R | Dichtungssatz | seal kit | jeu de joints |
| | 0641557 | | | Reparatursatz | repair kit | jeu de réparation |
| | | | | **optional erhältlich:** | **optionally available:** | **disponible optionalement:** |
| | | | | Manschetten oben | packing ring upper | joints supérieures |
| | 0641472 | | V | Manschette Teflon, schwarz | packing ring teflon, black | joint en teflon, noir |
| | 0641468 | | V | Manschette Leder | packing ring leather | joint en cuir |
| | 0647055 | | V | Manschette Teflon, natur,weiss | packing ring Teflon,natural, white | joint en teflon,nature blanc |
| | 0647056 | | V | Manschette PUR, rot | packing ring PUR, red | joint en PUR, rouge |
| | 0647057 | | V | Manschette SDM, grün | packing ring SDM, green | joint en SDM, vert |
| | | | | Manschetten unten | packing ring | joints inférieures |
| | 0641477 | | V | Manschette Teflon, schwarz | packing ring teflon, black | joint en teflon, noir |
| | 0641469 | | V | Manschette Leder | packing ring leather | joint en cuir |
| | 0647058 | | V | Manschette Teflon, natur,weiss | packing ring teflon, natural, white | joint en teflon,nature blanc |
| | 0647059 | | V | Manschette PUR, rot | packing ring PUR, red | joint en PUR, rouge |
| | 0647060 | | V | Manschette SDM, grün | packing ring SDM, green | joint en SDM, vert |

Hauptsitz und Produktion / Headquarter (& Production:
**WIWA Wilhelm Wagner GmbH & Co. KG**
Gewerbestraße 1-3 • 35633 Lahnau, Germany
Tel.: +49 6441 609-0 • Fax: +49 6441 609-50
E-mail: info@wiwa.de
Internet: www.wiwa.de

**WIWA LP**
3734A Cook Blvd. • Chesapeake, VA 23323, USA
Tel:+1-757-436-2223 • Fax:+1-757-436-2103 •
Tel.(Toll Free): +1-866-661-2139
E-mail: sales@wiwalp.com
Internet: www.wiwa.com

**WIWA Taicang Co.,Ltd.**
No.87 East Suzhou Rd. • Taicang City
Jiangsu Province 215400 • P.R.China
Tel:+86-512-5354-8858•Fax:+86-512-5354-8859
E-mail: info@wiwa-china.com
Internet: www.wiwa.com

© copyright 2008 WIWA Wilhelm Wagner GmbH Co.KG

**Materialpumpe**
**Material Pump**
**Section fluide**
**275/120 -R-**

Bestell-Nr. • Order-No.• Référence: **0641416**
Serie • Serie • Série: **001**
Datum • Date • Date: **04.03.10**

[1]V= Verschleißteile • Wear parts • Pièces d'usure usuelles
[2]D= Teile des Dichtungssatzes • Parts of seal kit • Pièces de kit de joints
[3]R= Teile des Reparatursatzes • Parts of repair kit • Pièces de kit de reparation
[3]$R_G$ = Teile des Reparatursatzes, groß • Parts of repair kit, big • Pièces de kit de reparation grand
[3]$R_K$ = Teile des Reparatursatzes, klein • Parts of repair kit, small • Pièces de kit de reparation, petit

**Sicherungsmittel / Thread sealant / produit d'etanchéite**

| Symbol / Symbol / Symbole | Beschreibung / Description / Description | Artikel / Bestell-Nr. Article / Order-No. L'article / Référenz |
|---|---|---|
| r | schwach / light / leger (50 ml) | 222 / 0000016 |
| b | mittel / medium / medium (50 ml) | 243 / 0000015 |
| schw | mittel, Kunststoff-Stahl / medium, plastic-steel / medium, plastique-acier (20 ml) | 480 / 0000107 |
| g | hochfest / high-streng / hautesistance (50 ml)<br>hochfest für Cr/Ni-Teile / for Cr/Ni steel parts / pour partes fabriqué de Cr/Ni (50 ml) | 601 / 0000014<br>2701 / 0000303 |
| p | Rohrdichtungspaste / pipe sealant / pâte d'étanchéité pour tuyaux (50 ml) | 225 / 0000017 |
| a | Aktivator / activator / activateur (500 ml)<br>Aktivator für Kunststoffteile / activator for plastic parts / activateur pour pièces de plastique (10 ml) | 734 / 0000018<br>770 / 0000108 |
| t | Gewindeband / threaded tape / ruban de filetage | / 0000099 |

**Betriebsmittel / Machinery materials / Équipement de production**

| Symbol / Symbol / Symbole | Beschreibung / Description / Description | Bestell-Nr. Order-No. Référenz |
|---|---|---|
| F | Fett, säurefrei / acid-free / sans acide | 0000025 |
| T | Trennmittel / release agent / agent séparateur bei Verarbeitung von Isozyanat / for application with isozyanate / pour l'application de l'isozyanate | 0163333<br>0640651 |
| M | Montagepaste (für R- und RS-Ausführung) / assembly paste (for version R or RS) / pâte d'assemblage (de version R et RS) | 0000045 |

Hauptsitz und Produktion / Headquarter (& Production:
**WIWA Wilhelm Wagner GmbH & Co. KG**
Gewerbestraße 1-3 • 35633 Lahnau, Germany
Tel.: +49 6441 609-0 • Fax: +49 6441 609-50
E-mail: info@wiwa.de
Internet: www.wiwa.de

**WIWA LP**
3734A Cook Blvd. • Chesapeake, VA 23323, USA
Tel:+1-757-436-2223 • Fax:+1-757-436-2103 •
Tel.(Toll Free): +1-866-661-2139
E-mail: sales@wiwalp.com
Internet: www.wiwa.com

**WIWA Taicang Co.,Ltd.**
No.87 East Suzhou Rd. • Taicang City
Jiangsu Province 215400 • P.R.China
Tel:+86-512-5354-8858•Fax:+86-512-5354-8859
E-mail: info@wiwa-china.com
Internet: www.wiwa.com

© copyright 2008 WIWA Wilhelm Wagner GmbH Co.KG

**Luftmotor**
**Air motor**
**Moteur pneumatique**
**D 333/120**

Bestell-Nr. • Order-No.• Référence: **0640818**
Serie • Serie • Série: **001**
Datum • Date • Date: **20.02.17**

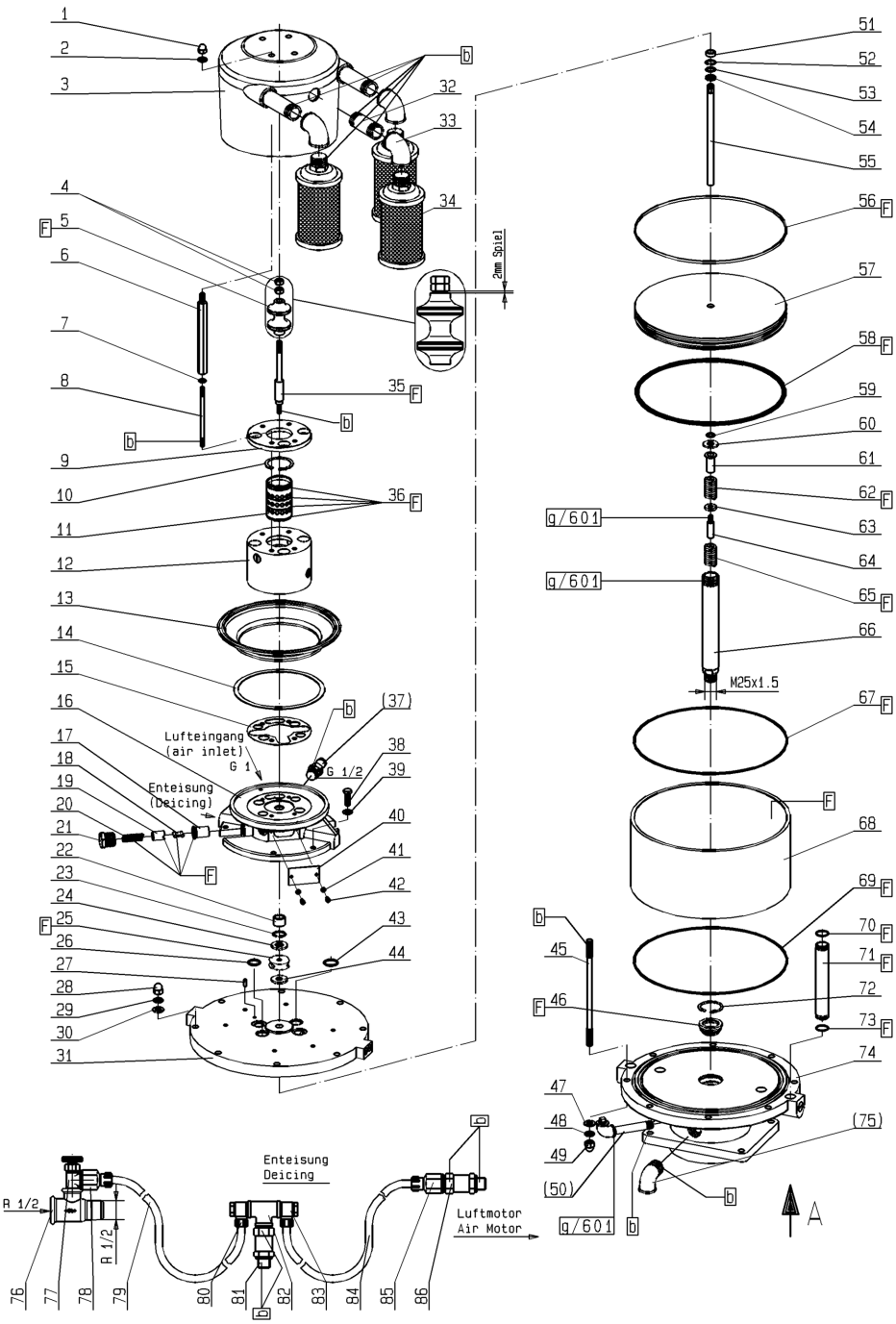


Bild:0640814E_3.tif+E1_2.tif PL:bm

Pos.-Nr. in Klammern ( ) sind keine Bestandteile dieser Baugruppe / items marked with ( ) are not part of assembly shown / Les pièces entre paranthèses ne font pas partie du sous-groupe

Diese Zeichnung darf nicht kopiert, vervielfältigt oder dritten Personen zugänglich gemacht werden. Widerrechtliche Benutzung hat strafrechtliche Folgen. / This drawing should not be, in whole or in part, copied, distributed or be used by or passed on as information to others for competition purposes or for whatever purposes without authorization. Unauthorized use is subject to prosecution.

Hauptsitz und Produktion / Headquarter & Production:
**WIWA Wilhelm Wagner GmbH & Co. KG**
Gewerbestraße 1-3 • 35633 Lahnau, Germany
Tel.: +49 6441 609-0 • Fax: +49 6441 609-50
E-mail: info@wiwa.de
Internet: www.wiwa.de

**WIWA LP**
107 N.Main St.• P.O.Box 398,Alger,OH 45812
Tel:+1-419-549-5180 • Fax:+1-419-549-5173 •
Toll Free: +1-866-661-2139
E-mail: jwold@wiwalp.com
Internet: www.wiwa.com

**WIWA Taicang Co.,Ltd.**
No.87 East Suzhou Rd. • Taicang City
Jiangsu Province 215400 • P.R.China
Tel:+86-512-5354-8858•Fax:+86-512-5354-8859
E-mail: info@wiwa-china.com
Internet: www.wiwa.com

© copyright 2008 WIWA Wilhelm Wagner GmbH Co.KG

**Luftmotor**
**Air motor**
**Moteur pneumatique**
**D 333/120**

Bestell-Nr. • Order-No.• Référence: **0640818**
Serie • Serie • Série: **001**
Datum • Date • Date: **20.02.17**

Ansicht A (Pos.74)

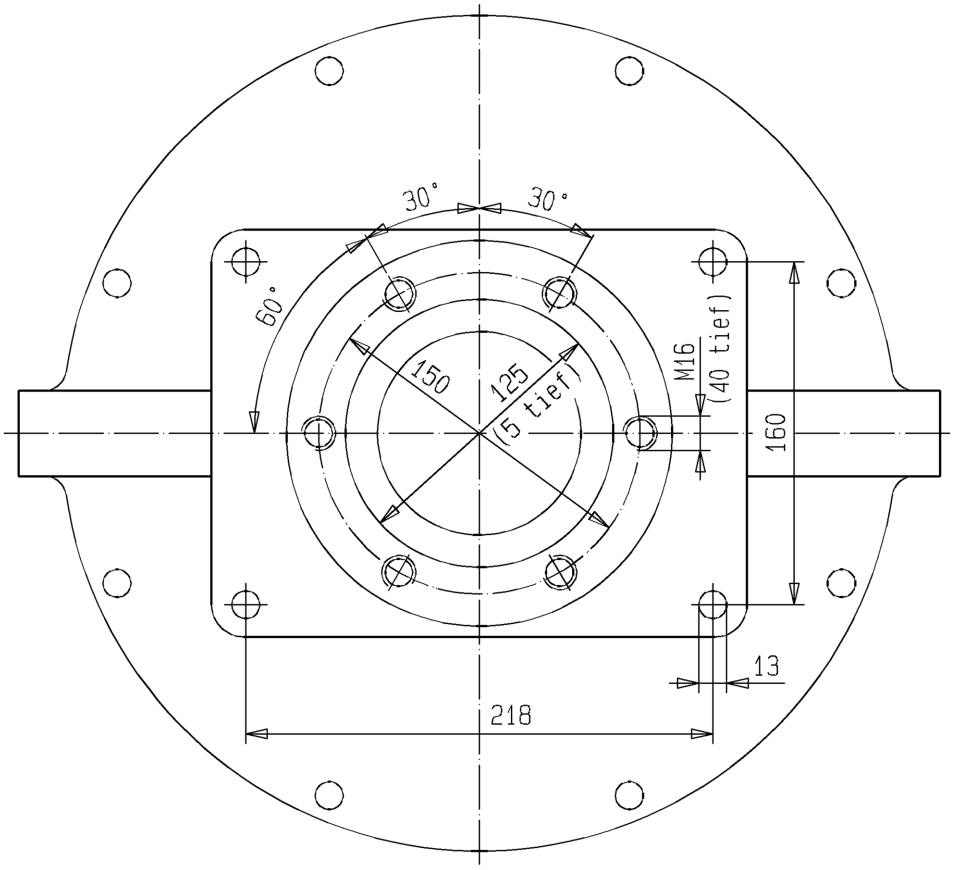



Hauptsitz und Produktion / Headquarter & Production:
**WIWA Wilhelm Wagner GmbH & Co. KG**
Gewerbestraße 1-3 • 35633 Lahnau, Germany
Tel.: +49 6441 609-0 • Fax: +49 6441 609-50
E-mail: info@wiwa.de
Internet: www.wiwa.de

**WIWA LP**
107 N.Main St.• P.O.Box 398,Alger,OH 45812
Tel:+1-419-549-5180 • Fax:+1-419-549-5173 •
Toll Free: +1-866-661-2139
E-mail: jwold@wiwalp.com
Internet: www.wiwa.com

**WIWA Taicang Co.,Ltd.**
No.87 East Suzhou Rd. • Taicang City
Jiangsu Province 215400 • P.R.China
Tel:+86-512-5354-8858•Fax:+86-512-5354-8859
E-mail: info@wiwa-china.com
Internet: www.wiwa.com


© copyright 2008 WIWA Wilhelm Wagner GmbH Co.KG

**Luftmotor**
**Air motor**
**Moteur pneumatique**
**D 333/120**

Bestell-Nr. • Order-No.• Référence: **0640818**
Serie • Serie • Série: **001**
Datum • Date • Date: **20.02.17**

| Pos. Pos. Code | Bestell-Nr. Order-No. Référence | Stück Pieces Pièce | V[1] / D[2] / R[3] | Artikelbezeichnung | Part Déscription | Désignation des articles |
|---|---|---|---|---|---|---|
| 1. | 0460249 | 4 | | Hutmutter | dome nut | écrou borgne |
| 2. | 0460613 | 4 | | U-Scheibe | washer | rondelle |
| 3. | 0644737 | 1 | | Gehäuse -Oberteil | housing | carcasse |
| 4. | 0460648 | 2 | | Mutter | nut | écrou |
| 5. | 0638193 | 1 | V, R | Steuerkolben, kpl. | control piston | piston de contrôle |
| 6. | 0640826 | 4 | | Gewindestück | threaded piece | douille filetée |
| 7. | 0460214 | 4 | | U-Scheibe | washer | rondelle |
| 8. | 0475289 | 4 | | Stehbolzen | threaded bolt | boulon |
| 9. | 0638173 | 1 | | Deckel | cover | couvercle |
| 10. | 0638196 | 1 | | Sicherungsring | s-ring | anneau >S< |
| 11. | 0638185 | 1 | | Steuerzylinder | control cylinder | cylindre de contrôle |
| 12. | 0638189 | 1 | | Steuergehäuse, kpl. | control housing | carcasse de contrôle |
| 13. | 0475483 | 1 | | Gehäuse-Unterteil | housing | carcasse |
| 14. | 0465615 | 1 | D, R | Dichtung | gasket | joint |
| 15. | 0638179 | 1 | D, R | Dichtung | gasket | joint |
| 16. | 0641833 | 1 | | Oberteil, kpl. | upper part cpl. | partie supérieure cpl. |
| 17. | 0220779 | 2 | | Lagerbuchse | bearing bush | bouchon |
| 18. | 0163813 | 2 | V | Schnäpper | toggle | bascule |
| 19. | 0220787 | 2 | V | Schnäpperlager | toggle bearing | roulement |
| 20. | 0415154 | 2 | V | Druckfeder | spring | ressort |
| 21. | 0220760 | 2 | | Halteschraube | retaining screw | écrou de retenue |
| 22. | 0220671 | 1 | | Sinterlager | sintered bearing | coussinet fritté |
| 23. | 0461296 | 1 | | Sicherungsring | s-ring | anneau >S< |
| 24. | 0415278 | 1 | V, R | Dämpfungsscheibe | dampening spacer | rondelle insonorisante |
| 25. | 0220752 | 1 | V, R | Mitnehmer | carrier | toc d'entraînement |
| 26. | 0604356 | 2 | V,D,R | O-Ring | o-ring | joint torique |
| 27. | 0461288 | 1 | | Zylinderstift | cylindical pin | goupille cylindrique |
| 28. | 0463795 | 6 | | Hutmutter | dome nut | écrou borgne |
| 29. | 0460931 | 8 | | Federring | spring ring | rondelle élastique |
| 30. | 0461091 | 8 | | U-Scheibe | washer | rondelle |
| 31. | 0640811 | 1 | | Zylinderdeckel, kpl. | cylinder cover | couvercle de cylindre |
| 32. | 0631415 | 3 | | Langnippel | extension nipple | nipple long |
| 33. | 0415200 | 3 | | Winkel | elbow | coude |
| 34. | 0463825 | 3 | | Schalldämpfer | muffler | silencieux |
| 35. | 0638181 | 1 | | Steuerachse | control axle | axe de contrôle |
| 36. | 0632936 | 4 | V,D,R | O-Ring | o-ring | joint torique |
| (37.) | *** | 1 | | Sicherheitsventil | safety valve | soupape de sécurité |
| 38. | 0461385 | 6 | | Schraube | screw | vis |
| 39. | 0460613 | 6 | | U-Scheibe | washer | rondelle |
| 40. | 0220736 | 1 | | Deckel | cover | couvercle |

Hauptsitz und Produktion / Headquarter & Production:
**WIWA Wilhelm Wagner GmbH & Co. KG**
Gewerbestraße 1-3 • 35633 Lahnau, Germany
Tel.: +49 6441 609-0 • Fax: +49 6441 609-50
E-mail: info@wiwa.de
Internet: www.wiwa.de

**WIWA LP**
107 N.Main St.• P.O.Box 398,Alger,OH 45812
Tel:+1-419-549-5180 • Fax:+1-419-549-5173 •
Toll Free: +1-866-661-2139
E-mail: jwold@wiwalp.com
Internet: www.wiwa.com

**WIWA Taicang Co.,Ltd.**
No.87 East Suzhou Rd. • Taicang City
Jiangsu Province 215400 • P.R.China
Tel:+86-512-5354-8858•Fax:+86-512-5354-8859
E-mail: info@wiwa-china.com
Internet: www.wiwa.com

© copyright 2008 WIWA Wilhelm Wagner GmbH Co.KG

**Luftmotor**
**Air motor**
**Moteur pneumatique**
**D 333/120**

Bestell-Nr. • Order-No.• Référence: **0640818**
Serie • Serie • Série: **001**
Datum • Date • Date: **20.02.17**

| Pos. Pos. Code (Forts.) | Bestell-Nr. Order-No. Référence | Stück Pieces Pièce | $V^1$ / $D^2$ / $R^3$ | Artikelbezeichnung | Part Déscription | Désignation des articles |
|---|---|---|---|---|---|---|
| 41. | 0460230 | 2 | | U-Scheibe | washer | rondelle |
| 42. | 0460443 | 2 | | Schraube | screw | vis |
| 43. | 0310360 | 2 | V,D,R | O-Ring | o-ring | joint torique |
| 44. | 0466875 | 1 | V, R | Dämpfungsscheibe | dampening spacer | rondelle insonorisante |
| 45. | 0640809 | 8 | | Stehbolzen | threaded bolt | boulon |
| 46. | 0478695 | 1 | V, D, R | Führungsbuchse, kpl. | guide bush | coussinet |
| 47. | 0461091 | 8 | | U-Scheibe | washer | rondelle |
| 48. | 0460931 | 8 | | Federring | spring ring | rondelle lastique |
| 49. | 0463795 | 8 | | Hutmutter | dome nut | écrou borgne |
| (50.) | 0163635 | 1 | | Einfüllstutzen | filler neck | tube de remplissage |
| 51. | 0221295 | 1 | | Sinterlager | sintered bearing | coussinet fritté |
| 52. | 0461334 | 1 | R | Sicherungsring | s-ring | anneau >S< |
| 53. | 0468266 | 1 | | Scheibe | disc | disque |
| 54. | 0469270 | 1 | V, D, R | Nutring | lip seal | joint |
| 55. | 0639761 | 1 | | Achse | axle | axe |
| 56. | 0638168 | 1 | V, D, R | Führungsband | guide ring | bague de guidage |
| 57. | 0640819 | 1 | | Kolbenplatte | piston plate | plateau de piston |
| 58. | 0638195 | 1 | V, D, R | O-Ring | o-ring | joint torique |
| 59. | 0311235 | 1 | V, D, R | O-Ring | o-ring | joint torique |
| 60. | 0221368 | 1 | V, R | Scheibe | disc | disque |
| 61. | 0221414 | 1 | | Anschlagbuchse oben | stop guide,upper | douille d'arrêt,supérieure |
| 62. | 0415170 | 1 | V | Druckfeder | spring | ressort |
| 63. | 0638831 | 1 | | Scheibe | disc | disque |
| 64. | 0221406 | 1 | | Anschlagbolzen | stop bolt | boulon de butée |
| 65. | 0415170 | 1 | V | Druckfeder | spring | ressort |
| 66. | 0638833 | 1 | V | Motorachse | motor axle | axe de moteur |
| 67. | 0638194 | 1 | V,D,R | O-Ring | o-ring | joint torique |
| 68. | 0639759 | 1 | V | Zylinder | cylinder | cylindre |
| 69. | 0638194 | 1 | V,D,R | O-Ring | o-ring | joint torique |
| 70. | 0314463 | 2 | V,D,R | O-Ring | o-ring | joint torique |
| 71. | 0639762 | 2 | | Belüftungsrohr | air inlet pipe | tube de prise d'air |
| 72. | 0461237 | 1 | R | Sicherungsring | s-ring | anneau >S< |
| 73. | 0314463 | 2 | V,D,R | O-Ring | o-ring | joint torique |
| 74. | 0640813 | 1 | | Unterteil, kpl. | bottom cpl. | patrie inférieure |
| (75.) | 0471666 | 1 | | Winkel | elbow | coude |
| 76. | 0643956 | 1 | | T-Stück | t-piece | pièce en t |
| 77. | 0490997 | 1 | | Regelventil | control valve | soupape de réglage |
| 78. | 0640920 | 1 | | Verschraubung | screw fitting | vissage |
| 79. | 0649425 | 1 | | Druckluftschlauch | compressed air hose | flexible à l'air comprimé |
| 80. | 0463175 | 1 | | Verschraubung | screw fitting | vissage |
| 81. | 0632081 | 1 | V | Rückschlagventil | non-return valve | soupape de non-retour |

Hauptsitz und Produktion / Headquarter & Production:
**WIWA Wilhelm Wagner GmbH & Co. KG**
Gewerbestraße 1-3 • 35633 Lahnau, Germany
Tel.: +49 6441 609-0 • Fax: +49 6441 609-50
E-mail: info@wiwa.de
Internet: www.wiwa.de

**WIWA LP**
107 N.Main St.• P.O.Box 398,Alger,OH 45812
Tel:+1-419-549-5180 • Fax:+1-419-549-5173 •
Toll Free: +1-866-661-2139
E-mail: jwold@wiwalp.com
Internet: www.wiwa.com

**WIWA Taicang Co.,Ltd.**
No.87 East Suzhou Rd. • Taicang City
Jiangsu Province 215400 • P.R.China
Tel:+86-512-5354-8858•Fax:+86-512-5354-8859
E-mail: info@wiwa-china.com
Internet: www.wiwa.com

© copyright 2008 WIWA Wilhelm Wagner GmbH Co.KG

**Luftmotor**
**Air motor**
**Moteur pneumatique**
**D 333/120**

Bestell-Nr. • Order-No.• Référence: **0640818**
Serie • Serie • Série: **001**
Datum • Date • Date: **20.02.17**

| Pos. Pos. Code (Forts.) | Bestell-Nr. Order-No. Référence | Stück Pieces Pièce | V[1] / D[2] / R[3] | Artikelbezeichnung | Part Déscription | Désignation des articles |
|---|---|---|---|---|---|---|
| 82. | 0413666 | 1 | | T-Stück | T-piece | pièce en T |
| 83. | 0463175 | 1 | | Verschraubung | screw fitting | vissage |
| 84. | 0649425 | 1 | | Druckluftschlauch | compressed air hose | flexible à l'air comprimé |
| 85. | 0640920 | 1 | | Verschraubung | screw fitting | vissage |
| 86. | 0632081 | 1 | V | Rückschlagventil | non-return valve | soupape de non-retour |
| | | | | **ohne Abbildung** | **not illustrated** | **sans illustration** |
| | 0463787 | 2 | | Ringmutter | ring nut | écrou anneau |
| | 0640899 | | R | Dichtungssatz | seal kit | jeu de joint |
| | 0640900 | | | Reparatursatz | repair kit | jeu de réparation |

***Bestell-Nr. für Sicherheitsventil siehe Maschinenkarte - Order number for safety valve see card of machines - Référence de soupape de sureté voir carte machine

[1]V= Verschleißteile • Wear parts • Pièces d'usure usuelles
[2]D= Teile des Dichtungssatzes • Parts of seal kit • Pièces de kit de joints
[3]R= Teile des Reparatursatzes • Parts of repair kit • Pièces de kit de reparation
[3]$R_G$ = Teile des Reparatursatzes, groß • Parts of repair kit, big • Pièces de kit de reparation grand
[3]$R_K$ = Teile des Reparatursatzes, klein • Parts of repair kit, small • Pièces de kit de reparation, petit

**Sicherungsmittel / Thread sealant / produit d'etanchéite**

| Symbol / Symbol / Symbole | Beschreibung / Description / Description | Artikel / Bestell-Nr. Article / Order-No. L'article / Référenz |
|---|---|---|
| r | schwach / light / leger (50 ml) | 222 / 0000016 |
| b | mittel / medium / medium (50 ml) | 243 / 0000015 |
| schw | mittel, Kunststoff-Stahl / medium, plastic-steel / medium, plastique-acier (20 ml) | 480 / 0000107 |
| g | hochfest / high-streng / hautesistance (50 ml)<br>hochfest für Cr/Ni-Teile / for Cr/Ni steel parts / pour partes fabriqué de Cr/Ni (50 ml) | 601 / 0000014<br>2701 / 0000303 |
| p | Rohrdichtungspaste / pipe sealant / pâte d'étanchéité pour tuyaux (50 ml) | 225 / 0000017 |
| a | Aktivator / activator / activateur (500 ml)<br>Aktivator für Kunststoffteile / activator for plastic parts / activateur pour pièces de plastique (10 ml) | 734 / 0000018<br>770 / 0000108 |
| t | Gewindeband / threaded tape / ruban de filetage | / 0000099 |
| k | 2K - Kleber / 2K - adhesive / 2K - adhésif | / 0000414 |

**Betriebsmittel / Machinery materials / Équipement de production**

| Symbol / Symbol / Symbole | Beschreibung / Description / Description | Bestell-Nr. Order-No. Référenz |
|---|---|---|
| F | Fett, säurefrei / acid-free / sans acide | 0000025 |
| T | Trennmittel / release agent / agent séparateur bei Verarbeitung von Isozyanat / for application with isozyanate / pour l'application de l'isozyanate | 0163333<br>0640651 |
| M | Montagepaste (für R- und RS-Ausführung) / assembly paste (for version R or RS) / pâte d'assemblage (de version R et RS) | 0000233 |
| MS | Montagespray (für R- und RS-Ausführung) / assembly spray (for version R or RS) / aérosol d'assemblage (de version R et RS) | 0000118 |

Hauptsitz und Produktion / Headquarter & Production:
**WIWA Wilhelm Wagner GmbH & Co. KG**
Gewerbestraße 1-3 • 35633 Lahnau, Germany
Tel.: +49 6441 609-0 • Fax: +49 6441 609-50
E-mail: info@wiwa.de
Internet: www.wiwa.de

**WIWA LP**
107 N.Main St.• P.O.Box 398,Alger,OH 45812
Tel:+1-419-549-5180 • Fax:+1-419-549-5173 •
Toll Free: +1-866-661-2139
E-mail: jwold@wiwalp.com
Internet: www.wiwa.com

**WIWA Taicang Co.,Ltd.**
No.87 East Suzhou Rd. • Taicang City
Jiangsu Province 215400 • P.R.China
Tel:+86-512-5354-8858•Fax:+86-512-5354-8859
E-mail: info@wiwa-china.com
Internet: www.wiwa.com

© copyright 2008 WIWA Wilhelm Wagner GmbH Co.KG

**Hochdruckfilter**
**High pressure filter**
**Filtre à haute pression**
**Typ 13 -R-**

Bestell-Nr. • Order-No.• Référence: **0065285**
Serie • Serie • Série: **002**
Datum • Date • Date: **03.12.15**

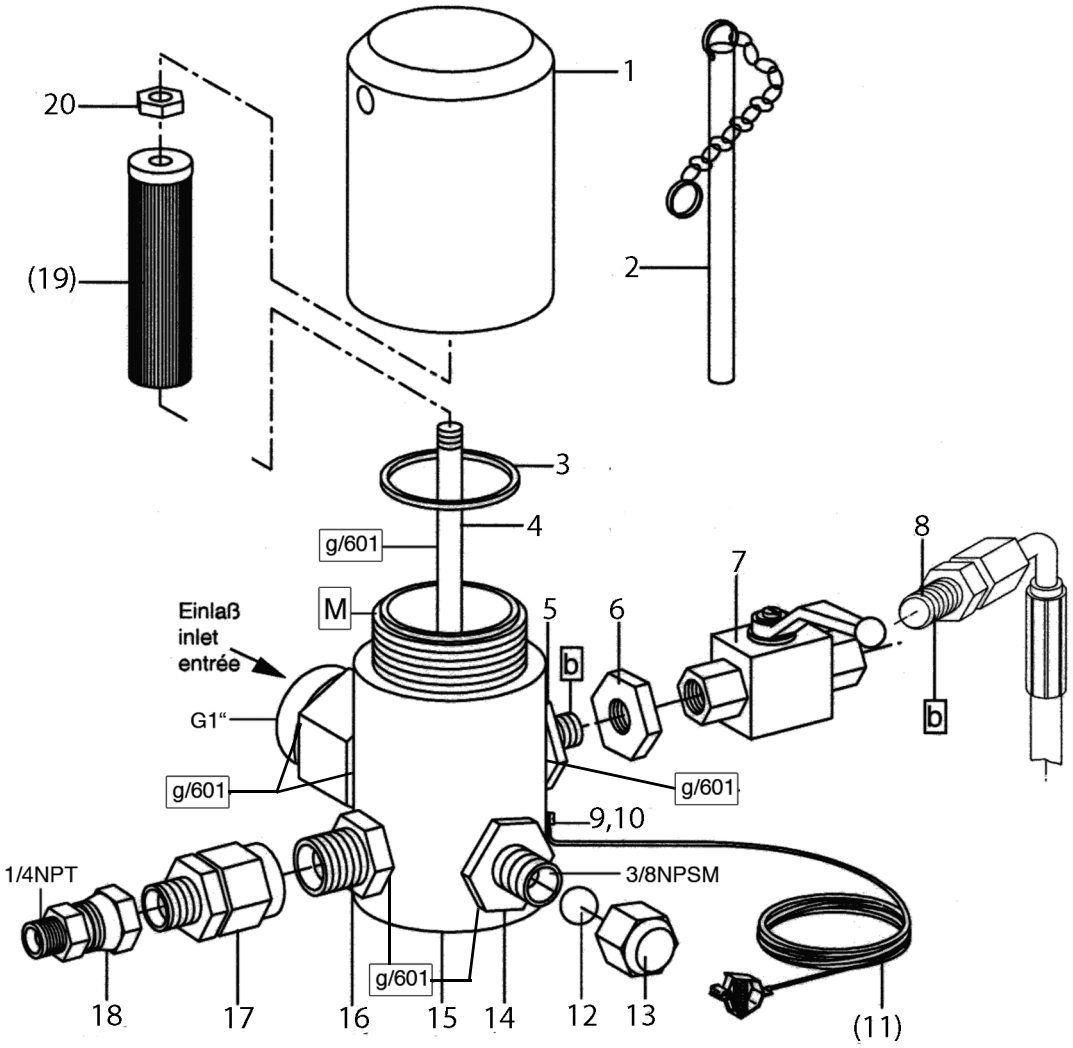


**WICHTIG! Vorschriftmäßige Erdung!**
**WARNING! Ground as prescribed!**
**ATTENTION! Mettez à la masse**

**Filtereinsätze • filter inserts filtre • filtre seuls:Typ 03**

| Maschenweite<br>mesh size<br>maille | Bestell-Nr.<br>Order-No.<br>Référence | Werkstoff<br>Material<br>Matière première |
|---|---|---|
| M 20 grün/green/vert | 0646628 | |
| M 30 blau/blue/bleu | 0467782 | Gewebe: Edelstahl<br>Fassung: Kunststoff |
| M 50 orange/orange/orange | 0162787 | |
| M 70 (Standard) gelb/yellow/jaune | 0162779 | Screen wire: Special steel<br>Rim: Plastik |
| M 100 schwarz/black/noir | 0162760 | |
| M 150 rot/red/rouge | 0162752 | Fil toile métallique: Acier special<br>Support: Matière artificille |
| M 200 weiß/white/blanc | 0162744 | |

Bild:0065285E_3.tif PL:

Pos.-Nr. in Klammern ( ) sind keine Bestandteile dieser Baugruppe / items marked with ( ) are not part of assembly shown / Les pièces entre paranthèses ne font pas partie du sous-groupe

Diese Zeichnung darf nicht kopiert, vervielfältigt oder dritten Personen zugänglich gemacht werden. Widerrechtliche Benutzung hat strafrechtliche Folgen. / This drawing should not be, in whole or in part, copied, distributed or be used by or passed on as information to others for competition purposes or for whatever purposes without authorization. Unauthorized use is subject to prosecution.

Hauptsitz und Produktion / Headquarter & Production:
**WIWA Wilhelm Wagner GmbH & Co. KG**
Gewerbestraße 1-3 • 35633 Lahnau, Germany
Tel.: +49 6441 609-0 • Fax: +49 6441 609-50
E-mail: info@wiwa.de
Internet: www.wiwa.de

**WIWA LP**
107 N.Main St.• P.O.Box 398,Alger,OH 45812
Tel:+1-419-549-5180 • Fax:+1-419-549-5173 •
Toll Free: +1-866-661-2139
E-mail: jwold@wiwalp.com
Internet: www.wiwa.com

**WIWA Taicang Co.,Ltd.**
No.87 East Suzhou Rd. • Taicang City
Jiangsu Province 215400 • P.R.China
Tel:+86-512-5354-8858•Fax:+86-512-5354-8859
E-mail: info@wiwa-china.com
Internet: www.wiwa.com

© copyright 2008 WIWA Wilhelm Wagner GmbH Co.KG

**Hochdruckfilter**
**High pressure filter**
**Filtre à haute pression**
**Typ 13 -R-**

Bestell-Nr. • Order-No.• Référence: **0065285**
Serie • Serie • Série: **002**
Datum • Date • Date: **03.12.15**

| Pos. Pos. Code | Bestell-Nr. Order-No. Référence | Stück Pieces Pièce | V[1] / D[2] / R[3] | Artikelbezeichnung | Part Déscription | Désignation des articles |
|---|---|---|---|---|---|---|
| 1. | 0218359 | 1 | | Kappe | cap | chapeau |
| 2. | 0414719 | 1 | | Stiftschlüssel mit Kette | spanner with chain | clef avec chaîne |
| 3. | 0218375 | 1 | V | O-Ring | o-ring | joint torique |
| 4. | 0218367 | 1 | | Stehbolzen | threaded bolt | boulon |
| 5. | 0468029 | 1 | | Reduziernippel | reducing nipple | raccord de reduction |
| 6. | 0218286 | 1 | | Mutter | nut | écrou |
| 7. | 0646988 | 1 | V | Kugelhahn, beinhaltet | ball valve, includes | vanne, inclus |
| | 0646990 | | | Dichtungssatz für Kugelhahn | seal kit for ball valve | jeu de joints pour vanne |
| | 0646991 | | | Kugel für Kugelhahn | ball for ball valve | bille pour vanne |
| | 0646989 | | | Schaltgriff | handle grip | manette de changement |
| 8. | 0646729 | 1 | | Entlastungsschlauch | drain hose | flexible de décharge |
| 9. | 0460230 | 1 | | U-Scheibe | washer | rondelle |
| 10. | 0460567 | 1 | | Schraube | screw | vis |
| (11.) | 0474487 | 1 | | Erdungskabel | ground wire | câble de terre |
| 12. | 0410209 | 1 | | Kugel | ball | bille |
| 13. | 0216011 | 1 | | Hutmutter | dome nut | écrou borgne |
| 14. | 0467766 | 1 | | Doppelnippel | male adaptor | raccord double mâle |
| 15. | 0472417 | 1 | | Gehäuse kpl. bestehend aus: | housing cpl. consisting of: | corps cpl. consistant en: |
| | 0639130 | 1 | | Gehäuse | housing | corps |
| | 0639132 | 1 | | Anschlußnippel | connecting nipple | raccord double mâle |
| 16. | 0631730 | 1 | | Doppelnippel | male adaptor | raccord double mâle |
| 17. | 0631745 | 1 | | Anschlußnippel | connecting nipple | raccord |
| 18. | 0161179 | 1 | | Anschlußnippel | connecting nipple | raccord |
| (19.) | | 1 | V | Filtereinsatz (siehe Tabelle) | filter insert (see table) | filtre seul (voir tableau) |
| 20. | 0485977 | 1 | | Mutter | nut | écrou |
| | | | | **ohne Abbildung** | **not illustrated** | **sans illustration** |
| | 0620238 | 1 | | Plastikkappe | plastic cap | capuchon en plastique |

[1]V= Verschleißteile • Wear parts • Pièces d'usure usuelles
[2]D= Teile des Dichtungssatzes • Parts of seal kit • Pièces de kit de joints
[3]R= Teile des Reparatursatzes • Parts of repair kit • Pièces de kit de reparation
[3]$R_G$ = Teile des Reparatursatzes, groß • Parts of repair kit, big • Pièces de kit de reparation grand
[3]$R_K$ = Teile des Reparatursatzes, klein • Parts of repair kit, small • Pièces de kit de reparation, petit

Hauptsitz und Produktion / Headquarter & Production:
**WIWA Wilhelm Wagner GmbH & Co. KG**
Gewerbestraße 1-3 • 35633 Lahnau, Germany
Tel.: +49 6441 609-0 • Fax: +49 6441 609-50
E-mail: info@wiwa.de
Internet: www.wiwa.de

**WIWA LP**
107 N.Main St.• P.O.Box 398,Alger,OH 45812
Tel:+1-419-549-5180 • Fax:+1-419-549-5173 •
Toll Free: +1-866-661-2139
E-mail: jwold@wiwalp.com
Internet: www.wiwa.com

**WIWA Taicang Co.,Ltd.**
No.87 East Suzhou Rd. • Taicang City
Jiangsu Province 215400 • P.R.China
Tel:+86-512-5354-8858•Fax:+86-512-5354-8859
E-mail: info@wiwa-china.com
Internet: www.wiwa.com

© copyright 2008 WIWA Wilhelm Wagner GmbH Co.KG

**Sicherungsmittel / Thread sealant / produit d'etanchéite**

| Symbol / Symbol / Symbole | Beschreibung / Description / Description | Artikel / Bestell-Nr. Article / Order-No. L'article / Réferenz |
|---|---|---|
| r | schwach / light / leger (50 ml) | 222 / 0000016 |
| b | mittel / medium / medium (50 ml) | 243 / 0000015 |
| schw | mittel, Kunststoff-Stahl / medium, plastic-steel / medium, plastique-acier (20 ml) | 480 / 0000107 |
| g | hochfest / high-streng / hautesistance (50 ml)<br>hochfest für Cr/Ni-Teile / for Cr/Ni steel parts / pour partes fabriqué de Cr/Ni (50 ml) | 601 / 0000014<br>2701 / 0000303 |
| p | Rohrdichtungspaste / pipe sealant / pâte d'étanchéité pour tuyaux (50 ml) | 225 / 0000017 |
| a | Aktivator / activator / activateur (500 ml)<br>Aktivator für Kunststoffteile / activator for plastic parts / activateur pour pièces de plastique (10 ml) | 734 / 0000018<br>770 / 0000108 |
| t | Gewindeband / threaded tape / ruban de filetage | / 0000099 |
| k | 2K - Kleber / 2K - adhesive / 2K - adhésif | / 0000414 |

**Betriebsmittel / Machinery materials / Équipement de production**

| Symbol / Symbol / Symbole | Beschreibung / Description / Description | Bestell-Nr. Order-No. Réferenz |
|---|---|---|
| F | Fett, säurefrei / acid-free / sans acide | 0000025 |
| T | Trennmittel / release agent / agent séparateur bei Verarbeitung von Isozyanat / for application with isozyanate / pour l'application de l'isozyanate | 0163333<br>0640651 |
| M | Montagepaste (für R- und RS-Ausführung) / assembly paste (for version R or RS) / pâte d'assemblage (de version R et RS) | 0000233 |
| MS | Montagespray (für R- und RS-Ausführung) / assembly spray (for version R or RS) / aérosol d'assemblage (de version R et RS) | 0000118 |

Hauptsitz und Produktion / Headquarter & Production:
**WIWA Wilhelm Wagner GmbH & Co. KG**
Gewerbestraße 1-3 • 35633 Lahnau, Germany
Tel.: +49 6441 609-0 • Fax: +49 6441 609-50
E-mail: info@wiwa.de
Internet: www.wiwa.de

**WIWA LP**
107 N.Main St.• P.O.Box 398,Alger,OH 45812
Tel:+1-419-549-5180 • Fax:+1-419-549-5173 •
Toll Free: +1-866-661-2139
E-mail: jwold@wiwalp.com
Internet: www.wiwa.com

**WIWA Taicang Co.,Ltd.**
No.87 East Suzhou Rd. • Taicang City
Jiangsu Province 215400 • P.R.China
Tel:+86-512-5354-8858•Fax:+86-512-5354-8859
E-mail: info@wiwa-china.com
Internet: www.wiwa.com

© copyright 2008 WIWA Wilhelm Wagner GmbH Co.KG

**Drehgelenk**
**Swivel**
**Raccord toùrnant**
1/4" NPSM - M15x1 -RS-

Bestell-Nr. • Order-No. • Référence: **0064955**
Serie • Serie • Série: **001**
Datum • Date • Date: **02.10.2019**

because it works

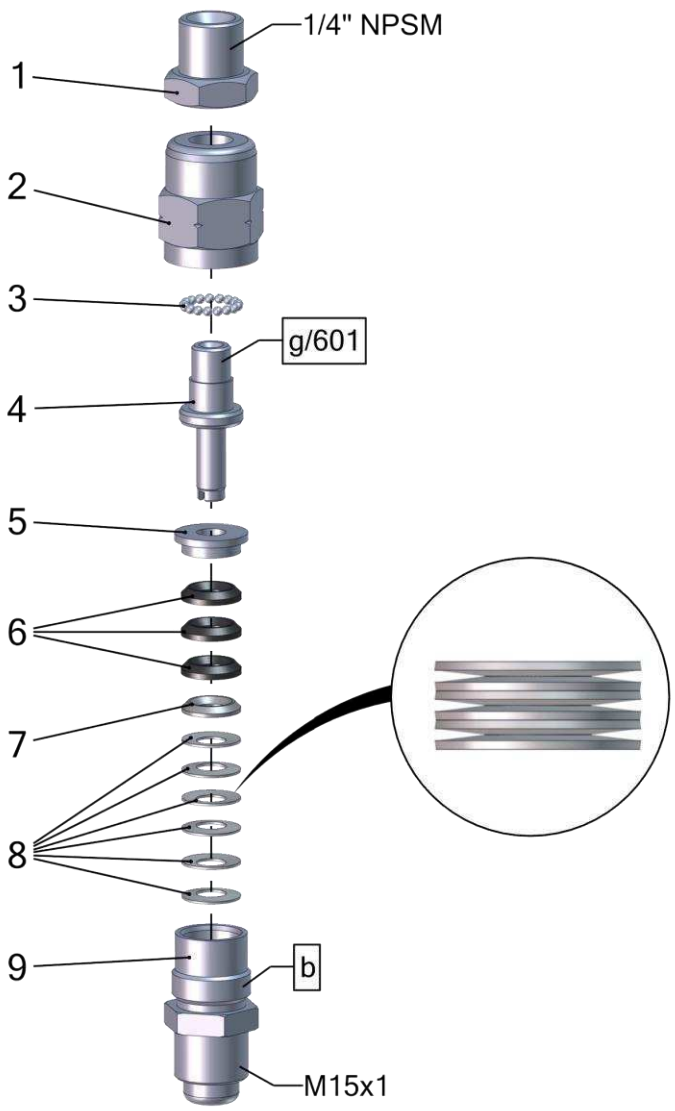


| Pos. | Number | Qty. | V¹/D²/R³ | Artikelbezeichnung | Part Description | Désignation des articles |
|---|---|---|---|---|---|---|
| 1 | 0222585 | 1 | | Muffennippel | cocket nipple | raccord de manchon |
| 2 | 0616524 | 1 | | Gehäuse | housing | logement |
| 3 | 0412775 | 17 | | Kugel | ball | bille |
| 4 | 0616559 | 1 | | Bolzen | bolt | boulon |
| 5 | 0616540 | 1 | | Sattelring | saddle ring | bague de retenue |
| 6 | 0616575 | 3 | V | Manschette - PTFE | packing ring - PTFE | joint en PTFE |
| 7 | 0616583 | 1 | | Gegenring | counter ring | contre-anneau |
| 8 | 0623172 | 6 | | Tellerfeder | disc spring | ressort |
| 9 | 0616532 | 1 | | Doppelnippel | male adaptor | raccord double male |

Pos.-Nr. in Klammern () sind keine Bestandteile dieser Baugruppe / items marked with () are not part of assembly shown / Les pièces entre paranthèses ne font pas partie du sous-groupe

Diese Zeichnung darf nicht kopiert, vervielfältigt oder dritten Personen zugänglich gemacht werden. Widerrechtliche Benutzung hat strafrechtliche Folgen. / This drawing should not be, in whole or in part, copied, distributed or used by or passed on as information to others for competition purposes or for whatever purposes without authorization. Unauthorized use is subject to prosecution.

**Hauptsitz und Produktion / Headquarter & Production**
**WIWA Wilhelm Wagner GmbH & Co. KG**
Gewerbestraße 1-3 • 35633 Lahnau, Germany
Tel: +49 6441 609-0 • Fax: +49 6441 609-50
E-Mail: info@wiwa.de
Internet: www.wiwa.de

**WIWA Subsidiary USA**
107 N.Main St. • P.O.Box 398, Alger, OH 45812
Tel: +1-419-757-0141 • Fax: +1-419-549-5173 •
Toll Free: +1-855-757-0141
E-Mail: sales@wiwa.com
Internet: www.wiwausa.com

© copyright 2019 WIWA Wilhelm Wagner GmbH Co.Kg

**Drehgelenk**
**Swivel**
**Raccord toùrnant**
1/4" NPSM - M15x1 -RS-

Bestell-Nr. • Order-No. • Référence: **0064955**
Serie • Serie • Série: **001**
Datum • Date • Date: **02.10.2019**

because it works

[1]V = Verschleißteile • Wear parts • Pièces d´usure usuelles
[2]D = Teile des Dichtungssatzes • Parts of seal kit • Pièces de kit de joints
[3]R = Teile des Reparatursatzes • Parts of repair kit • Pièces de kit de reparation

**Sicherungsmittel / Thread sealant / produit d´etanchéite**

| Symbol / Symbol / Symbole | Beschreibung / Description / Description | Artikel / Bestell-Nr. Article / Order-No. L´article / Réferenz |
|---|---|---|
| r | schwach / light / leger | 222 / 0000016 |
| b | mittel / medium / leger | 243 / 0000015 |
| schw | mittel, Kunststoff-Stahl / medium, plastic-steel / medium, platique-acier (20ml) | 480 / 0000107 |
| g | hochfest / high-streng / hautesistance (50ml) hochfest für Cr/Ni-Teile / for Cr/Ni steel parts / pour partes fabriqué de Cr/Ni (50ml) | 601 / 0000014<br>2701 / 0000303 |
| p | Rohrdichtungspaste / pipe sealant / pâte d´étanchéité pour tuyaux(50ml) | 225 / 0000017 |
| a | Aktivator / activator / activateur (500ml) Aktivator für Kunststoffteile / activator for plastic parts / activateur pour pièces de plastique (10ml) | 734 / 0000018<br>770 / 0000108 |
| t | Gewindeband / threaded tape / ruban de filetage | /0000099 |
| k | 2K - Kleber / 2K - adhesive / 2K - adhésif | /0000414 |

**Betriebsmittel / Machinery materials / Equipement de production**

| Symbol / Symbol / Symbole | Beschreibung / Description / Description | Artikel / Bestell-Nr. Article / Order-No. L´article / Réferenz |
|---|---|---|
| F | Fett, säurefrei / acid-free /sans acide | 0000025 |
| T | Trennmittel / release agent / agent séperateur bei Verarbeitung von Isozyanate / for application with isozyanate / pour l´application de l´isozyanate | 0163333<br>0640651 |
| M | Montagepaste (für R- und RS- Ausführung) / asembly paste (for verssion R or RS) / pâte d´assemblage ( de version R et RS) | 0000233 |
| MS | Montagespray (für R- und RS- Ausführung) / asembly spray (for verssion R or RS) / aérosol d´assemblage ( de version R et RS) | 0000118 |

**Hauptsitz und Produktion / Headquarter & Production**
**WIWA Wilhelm Wagner GmbH & Co. KG**
Gewerbestraße 1-3 • 35633 Lahnau, Germany
Tel: +49 6441 609-0 • Fax: +49 6441 609-50
E-Mail: info@wiwa.de
Internet: www.wiwa.de

**WIWA Subsidiary USA**
107 N.Main St. • P.O.Box 398, Alger, OH 45812
Tel: +1-419-757-0141 • Fax: +1-419-549-5173 •
Toll Free: +1-855-757-0141
E-Mail: sales@wiwa.com
Internet: www.wiwausa.com

© copyright 2019 WIWA Wilhelm Wagner GmbH Co.Kg

**Wartungseinheit**
**Air Maintenance Unit**
**Unité d‘entretien**
**G 3/4“**

Bestell-Nr. • Order -No. • Référence: **0647298**
Serie • Serie • Série: **001**
Datum • Date • Date: **18.01.2022**

Your project deserves it.

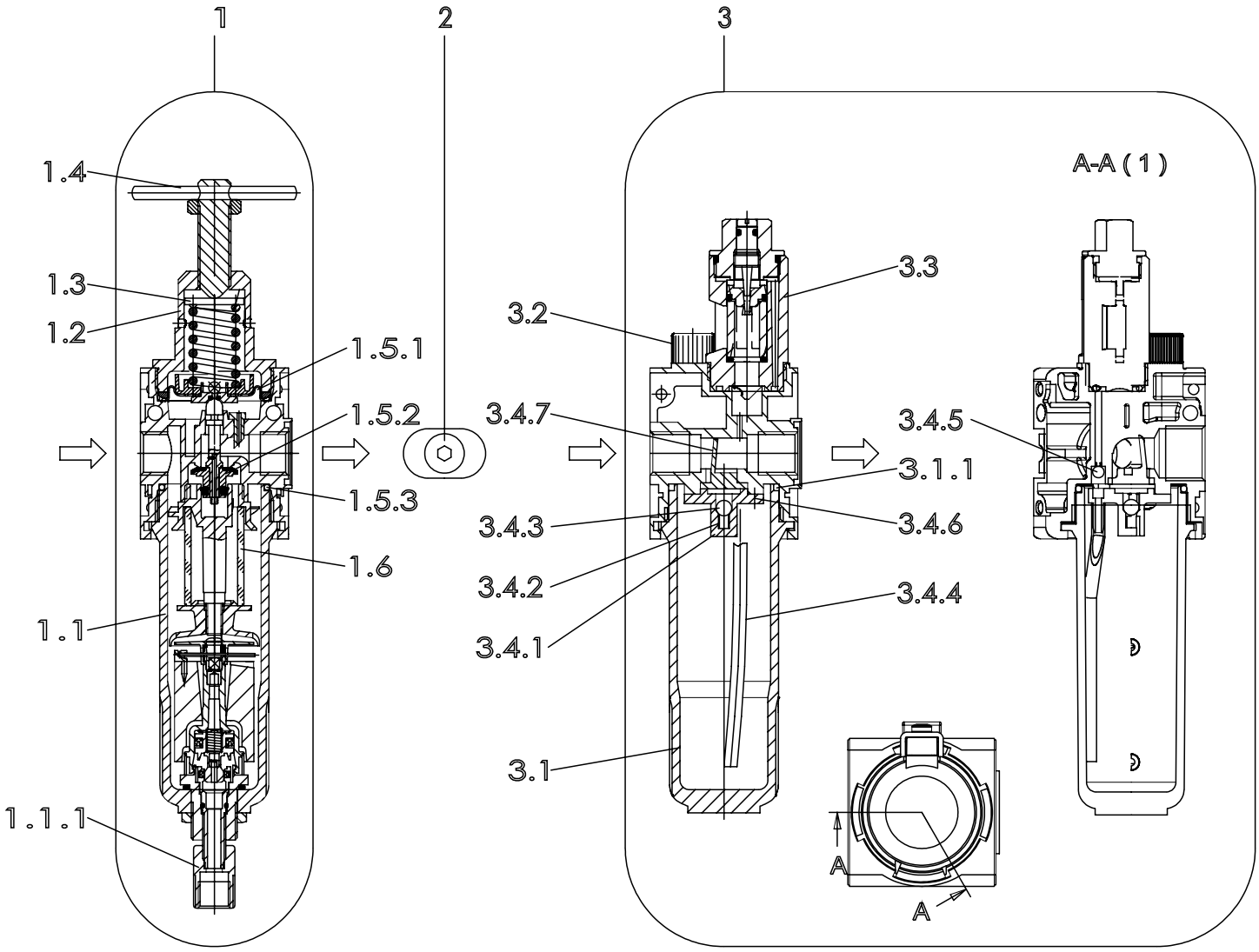


Pos.-Nr. in Klammern () sind keine Bestandteile dieser Baugruppe / items marked with () are not part of assembly shown / Les pièces entre paranthèses ne font pas partie du sous-groupe

Diese Zeichnung darf nicht kopiert, vervielfältigt oder dritten Personen zugänglich gemacht werden, widerrechtliche Benutzung hat strafrechtliche Folgen.
This drawing should not be, in whole or in part, copied, distributed or be used by or passed on as information to others for competition purposes or for whatever purposes without the authorization of WIWA. Unauthorized use is subject to prosecution.

**Hauptsitz und Produktion / Headquarter & Production**
**WIWA Wilhelm Wagner GmbH & Co. KG**
Gewerbestraße 1-3 • 35633 Lahnau, Germany
Tel: +49 6441 609-0 • Fax: +49 6441 609-50
E-Mail: info@wiwa.de
Internet: www.wiwa.de

**WIWA Subsidiary USA**
107 N.Main St. • P.O.Box 398, Alger, OH 45812
Tel: +1-419-757-0141 • Fax: +1-419-549-5173
Toll Free: +1-855-757-0141
E-Mail: sales@wiwa.com
Internet: www.wiwausa.com

© copyright 2019 WIWA Wilhelm Wagner GmbH Co.Kg

**Wartungseinheit**
**Air Maintenance Unit**
**Unité d'entretien**
**G 3/4"**

Bestell-Nr. • Order -No. • Référence: **0647298**
Serie • Serie • Série: **001**
Datum • Date • Date: **18.01.2022**

WIWA
Your project deserves it.

| Pos. | Number | Qty | $V^1/D^2/R^3$ | Artikelbezeichnung | Part Description | Désignation des articles |
|---|---|---|---|---|---|---|
| 1 | 0655048 | | | Filterregler, beinhaltet Pos.1.1-1.7.2 | filter regulator,includes pos.1.1-1.7.2 | régulateur de filtre,inclus pos.1.1-1.7.2 |
| 1.1 | 0647761 | 1 | | Kondensatbehälter inkl. O-Ring 1.5.3 | water reservoir incl. o-ring 1.5.3 | réservoir de condensation icl. joint torique 1.5.3 |
| 1.1.1 | 0650036 | 1 | | Ablaßventil | drain valve | soupape de décharge |
| 1.2 | 0652692 | 1 | | Federteller | spring plate | coupelle de ressort |
| 1.3 | 0650150 | | | Federhaube | spring cover | capuchon de ressort |
| 1.4 | 0652712 | | | Spindel kpl. | spindel cpl. | broche cpl. |
| 1.4.1 | | | | Spindel | spindel | broche |
| 1.4.2 | | | | Knebelkerbstift | notched | goupille cannelée |
| 1.4.3 | 0655050 | | | Mutter | nut | écrou |
| 1.5 | 0647291 | 1 | | Rep.Satz für Druckregler u. Filtererregler | repair kit for pressure and filter regulator | jeu de réparation pour régulateur pression et filtre régulateur |
| 1.5.1 | | 1 | | Sickenmembran kpl. | beaded membrane | membrane nervurée |
| 1.5.2 | | 1 | | Ventilkegel kpl. | valve cone cpl | cône de soupape cpl |
| 1.5.3 | 0632936 | 1 | | O-Ring | o-ring | joint torique |
| 1.6 | 0647760 | 1 | | Filterelement | filter element | élément filtrant |
| 1.7 | 0647762 | | | Rep.Satz für Filter | repair kit for filter | jeu de réparation pour filtre |
| 1.7.1 | | | | Drallkappe | swirl cap | capuchon de torsion |
| 1.7.2 | | | | Trennkappe | separator cap | capuchon séparateur |
| 2 | 0647913 | 1 | | Anbausatz,beinhaltet: | mounting kit,includes: | jeu de pièces détachées, inclus: |
| | 0651906 | 1 | | O-Ring | o-ring | joint torique |
| | 0651907 | 1 | | O-Ring | o-ring | joint torique |
| 3 | 0648253 | 1 | | Nebelöler | fog oiler | lubrificateur |
| 3.1 | 0654235 | 1 | | Ölbehälter Metall kpl. | oil reservoir cpl. | réservoir d'huile cpl. |
| 3.1.1 | 0632936 | 1 | | O-Ring | o-ring | joint torique |
| 3.2 | 0647772 | 1 | | Öleinfüllschraube Ms kpl.mit O-Ring | oil filler screw cpl. with o-ring | vis de remplissage cpl. avec joint torique |
| 3.3 | 0647773 | 1 | | Metalltropfaufsatz kpl. | oil regulator assembly | régulateur d'huile cpl. |
| 3.4 | 0648190 | 1 | | Ersatzteilsatz für L.33 | repair kit | kit de réparation |
| 3.4.1 | | 1 | | Flansch | flange | bride |
| 3.4.2 | | 1 | | Druckfeder | spring | ressort |
| 3.4.3 | | 1 | | Kugel | ball | bille |
| 3.4.4 | | 1 | | Steigrohr | lifting tube | tube ascendant |
| 3.4.5 | | 1 | | Kugel | ball | bille |
| 3.4.6 | | 3 | | Schraube | screw | vis |
| 3.4.7 | | 1 | | Stauklappe | sieve | clapet |

## ohne Abbildung - not illustrated - sans illustration

| Pos. | Number | Qty | $V^1/D^2/R^3$ | Artikelbezeichnung | Part Description | Désignation des articles |
|---|---|---|---|---|---|---|
| 4 | 0491918 | 1 | | Manometer G1/4" | gauge G1/4" | manomètre G1/4" |
| | (0647784) | 1 | | Halter (Befestigung Rückseite) | holder (rear mounting) | porte-outil (fixation sur face arrière) |
| | (0647783) | 1 | | Halter (Befestigung Oberseite)* | holder (top mounting)* | porte-outil (fixation sur face supérieure) |
| | (0647782) | 1 | | Mutter | nut | écrou |

*in Verbindung mit Mutter
-0647782-verwenden / -0647782-nut necessary / utiliser en lien avec l'écrou - 0647782

**Hauptsitz und Produktion / Headquarter & Production**
**WIWA Wilhelm Wagner GmbH & Co. KG**
Gewerbestraße 1-3 • 35633 Lahnau, Germany
Tel: +49 6441 609-0 • Fax: +49 6441 609-50
E-Mail: info@wiwa.de
Internet: www.wiwa.de

**WIWA Subsidiary USA**
107 N.Main St. • P.O.Box 398, Alger, OH 45812
Tel: +1-419-757-0141 • Fax: +1-419-549-5173
Toll Free: +1-855-757-0141
E-Mail: sales@wiwa.com
Internet: www.wiwausa.com

© copyright 2008 WIWA Wilhelm Wagner GmbH Co.Kg

V[1] = Verschleißteile • Wear parts • Pièces d´usure usuelles
D[2] = Teile des Dichtungssatzes • Parts of seal kit • Pièces de kit de joints
R[3] = Teile des Reparatursatzes • Parts of repair kit • Pièces de kit de reparation

**Sicherungsmittel / Thread sealant / produit d´etanchéite**

| Symbol / Symbol / Symbole | Beschreibung / Description / Description | Artikel / Bestell-Nr. Article / Order-No. L´article / Réference |
|---|---|---|
| r | schwach / light / leger | 222 / 0000016 |
| b | mittel / medium / leger | 243 / 0000015 |
| schw | mittel, Kunststoff-Stahl / medium, plastic-steel / medium, platique-acier (20ml) | 480 / 0000107 |
| g | hochfest / high-streng / hautesistance (50ml) hochfest für Cr/Ni-Teile / for Cr/Ni steel parts / pour partes fabriqué de Cr/Ni (50ml) | 601 / 0000014<br>2701 / 0000303 |
| p | Rohrdichtungspaste / pipe sealant / pâte d´étanchéité pour tuyaux(50ml) | 225 / 0000017 |
| a | Aktivator / activator / activateur (500ml) Aktivator für Kunststoffteile / activator for plastic parts / activateur pour pièces de plastique (10ml) | 734 / 0000018<br>770 / 0000108 |
| t | Gewindeband / threaded tape / ruban de filetage | / 0000099 |
| k | 2K - Kleber / 2K - adhesive / 2K - adhésif | / 0000414 |

**Betriebsmittel / Machinery materials / Equipement de production**

| Symbol / Symbol / Symbole | Beschreibung / Description / Description | Artikel / Bestell-Nr. Article / Order-No. L´article / Réference |
|---|---|---|
| F | Fett, säurefrei / acid-free /sans acide | 0000025 |
| FT | Spezialfett / special grease / graisse spéciale | 0000423 |
| T | Trennmittel / release agent / agent séperateur bei Verarbeitung von Isozyanate / for application with isozyanate / pour l´application de l´isozyanate | 0163333<br>0640651 |
| M | Montagespray (für R- und RS- Ausführung) / asembly spray (for verssion R or RS) / aérosol d´assemblage ( de version R et RS) | 0000233 |
| MS | Montagespray (für R- und RS- Ausführung) / assembly spray (for verssion R or RS) / aérosol d´assemblage ( de version R et RS) | 0000118 |
| MT | Montagepaste (für hohe Temperaturen) assembly paste (for high temperatures) d´assemblage (pour hautes températures) | 0000057 |

**Hauptsitz und Produktion / Headquarter & Production**
**WIWA Wilhelm Wagner GmbH & Co. KG**
Gewerbestraße 1-3 • 35633 Lahnau, Germany
Tel: +49 6441 609-0 • Fax: +49 6441 609-50
E-Mail: info@wiwa.de
Internet: www.wiwa.de

**WIWA Subsidiary USA**
107 N.Main St. • P.O.Box 398, Alger, OH 45812
Tel: +1-419-757-0141 • Fax: +1-419-549-5173
Toll Free: +1-855-757-0141
E-Mail: sales@wiwa.com
Internet: www.wiwausa.com

© copyright 2008 WIWA Wilhelm Wagner GmbH Co.Kg

**WIWA** • Gewerbestr. 1 – 3 • 35633 Lahnau, Germany
Tel. +49 (0) 64 41-6 09-0 • Fax +49 (0) 64 41-6 09-50
E-mail: info@wiwa.de • Internet: www.wiwa.de

**Airless Spritzpistole • Airless Spray Painting Gun • Pistolet >sans air<:** **Modell WIWA 500 - D -**

Bestell-Nr. • Order-No. • Référence: **0015016** Serie • Serie • Série: **001** Akt.: **10.02**

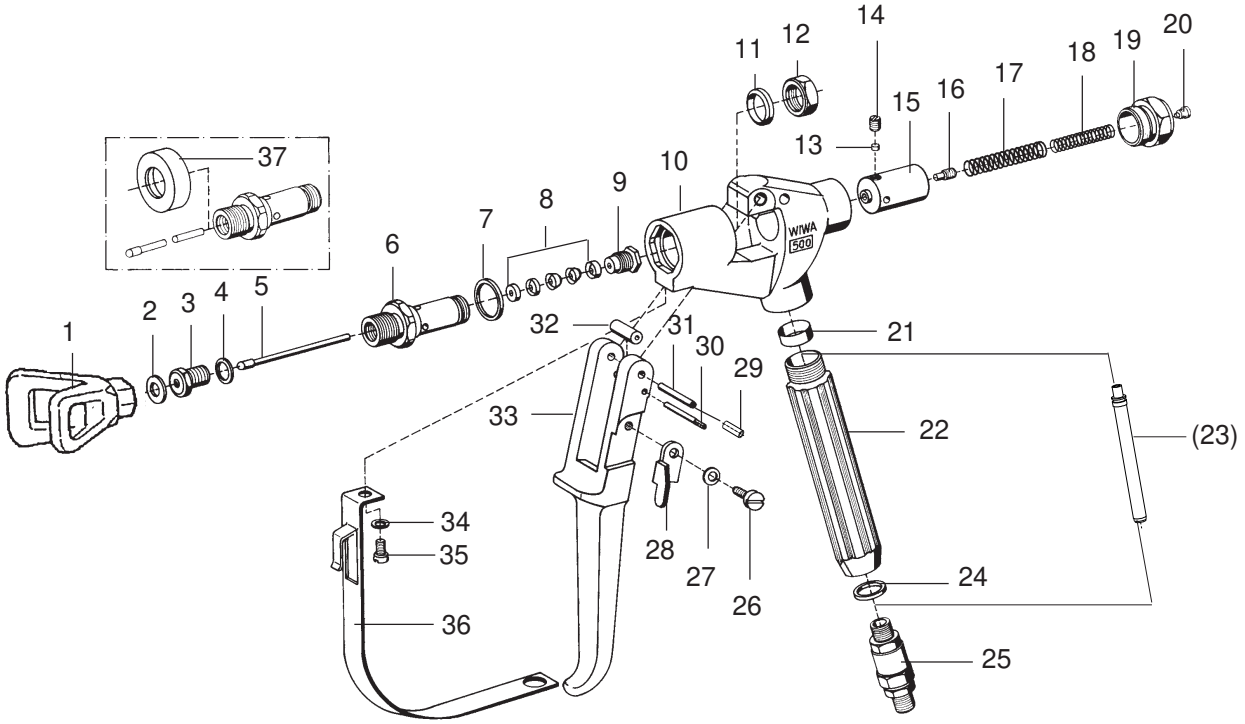


**Einsteckfilter • filter insert • filtre de pistolet**

| Farbe<br>color<br>couleur | Maschenweite<br>mesh size<br>maille | Best.-Nr.<br>Order No.<br>Référence |
|---|---|---|
| grün | M 30 | 0638201 |
| weiß | M 60 | 0414700 |
| gelb | M100 (Standard) | 0467448 |
| blau | M150 | 0638200 |
| rot | M200 | 0467456 |

[1]V = Verschleißteile • Wear parts • Pièces d'usure usuelles
[2]D = Teile des Dichtungssatzes • Parts of seal kit • Pièces de kit de joints
[3]R = Teile des Reparatursatzes • Parts of repair kit • Pièces de kit de reparation

■ = Sicherungsmittel 50 ml • Engineering adhesive 50 ml • Colle industrielle 50 ml Best.-Nr. 0000015
□ = Schmiermittel (säurefreies Fett) • Lubrication grease (acid-free) Matiére graisse (sans acide) Best.-Nr. 0000025

Pos.- Nr. in Klammern () sind keine Bestandteile dieser Baugruppe • Items marked thus () are not part of assembly shown • Les pièces entre paranthéses ne font pas partie du sous-groupe

Diese Zeichnung darf nicht kopiert, vervielfältigt oder dritten Personen zugänglich gemacht werden. Widerrechtliche Benutzung hat strafrechtliche Folgen. • This drawing should not be, in whole or in part, copied, distributed or be used by or passed on as information to others for competition purposes or for whatever purposes without the authorization of WIWA. Unauthorized use is subject to prosecution.

© Copyright 2001 WIWA Wilhelm Wagner GmbH & Co. KG

**WIWA** • Gewerbestr. 1 – 3 • 35633 Lahnau, Germany
Tel. +49 (0) 64 41-6 09-0 • Fax +49 (0) 64 41-6 09-50
E-mail: info@wiwa.de • Internet: www.wiwa.de

## Airless Spritzpistole • Airless Spray Painting Gun • Pistolet >sans air<: Modell WIWA 500 - D -

Bestell-Nr. • Order-No. • Référence: **0015016** Serie • Serie • Série: **001** Akt.: **10.02**

| Pos. Pos. Code | Best.-Nr. Order No. Référence | Stück Pieces Pièce | V[1]/D[2]/R[3] | Artikelbezeichnung | Part Description | Désignation des articles |
|---|---|---|---|---|---|---|
| 01 | 0638632 | 1 | | Düsenschutz | | |
| 02 | 0218111 | 1 | D, R | Dichtung | gasket | joint |
| 03 | 0160989 | 1 | R | Ventilsitz | valve seat | siége |
| 04 | 0217824 | 1 | D, R | Dichtung | gasket | joint |
| 05 | 0411299 | 1 | R | Ventilnadel | valve needle | pointeau |
| 06 | 0212474 | 1 | | Einsatz | insert | insert |
| 07 | 0217743 | 1 | D, R | Dichtung | gasket | joint |
| 08 | 0160997 | 1 | V, D, R | Packung komplett | packing set | joints complet |
| 09 | 0213802 | 1 | | Stopfbuchsenschraube | packing screw | boulon de serrage |
| 10 | 0163155 | 1 | | Pistolenkörper komplett | gun body assembly | corps de pistolet complet |
| 11 | 0218081 | 1 | D, R | Dichtung | gasket | joint |
| 12 | 0213810 | 1 | | Mutter | nut | écrou |
| 13 | 0213853 | 1 | | Druckstopfen | pressure plug | coussin de pression |
| 14 | 0460702 | 1 | | Gewindestift | threaded pin | vis-sans-tête |
| 15 | 0213845 | 1 | | Führungshülse | guide sleeve | douille de guidage |
| 16 | 0213942 | 1 | | Ansatzschraube | shoulder screw | boulon à embase |
| 17 | 0411876 | 1 | | Druckfeder | spring | ressort |
| 18 | 0412066 | 1 | | Druckfeder | spring | ressort |
| 19 | 0212628 | 1 | | Verschlußschraube | closure screw | vis de fermeture |
| 20 | 0460257 | 1 | | Schraube | screw | vis |
| 21 | 0218251 | 1 | D, R | Dichtung | gasket | joint |
| 22 | 0218243 | 1 | | Griff | handle | poignée |
| (23) | 0467448 | 1 | | Einsteckfilter | gun filter | filtre de pistolet |
| 24 | 0217948 | 1 | D, R | Dichtring | gasket | joint |
| 25 | 0064955 | 1 | | Drehgelenk 1/4" | swivel | raccord toùrnant |
| 26 | 0412325 | 1 | | Ansatzschraube | shoulder screw | boulon à embase |
| 27 | 0460346 | 1 | | Federscheibe | spring washer | rondelle |
| 28 | 0414581 | 1 | | Sicherungshebel | safety lever | verrouillage |
| 29 | 0213918 | 1 | | Buchse | bush | douille |
| 30 | 0499129 | 1 | | Achse | axle | axe |
| 31 | 0218413 | 1 | | Achse | axle | axe |
| 32 | 0499137 | 1 | | Rolle | pressure roll | rouleau |
| 33 | 0213896 | 1 | | Abzughebel | trigger lever | gachette |
| 34 | 0460230 | 1 | | U-Scheibe | washer | rondelle |
| 35 | 0460222 | 1 | | Schraube | screw | vis |
| 36 | 0414549 | 1 | | Sicherungsbügel | trigger guard | suréte de gachette |
| | | | | Werkzeuge | Tools | Outils |
| 37 | 0213837 | 1 | | Abziehring | extraction ring | douille arrache-boulons |
| | 0411035 | 1 | | Inbusschlüssel | Allen-key | clé à six-pannes |
| | 0411094 | 1 | | Kombischlüssel | wrench | clé |
| | 0063983 | 1 | R | Dichtungssatz | seal kit | jeu de joints |
| | 0064076 | 1 | | Reparatursatz | repair kit | jeu de reparation |

[1]V = Verschleißteile • Wear parts • Pièces d'usure usuelles
[2]D = Teile des Dichtungssatzes • Parts of seal kit • Pièces de kit de joints
[3]R = Teile des Reparatursatzes • Parts of repair kit • Pièces de kit de reparation

■ = Sicherungsmittel 50 ml • Engineering adhesive 50 ml • Colle industrielle 50 ml Best.-Nr. 0000015
□ = Schmiermittel (säurefreies Fett) • Lubrication grease (acid-free) Matiére graisse (sans acide) Best.-Nr. 0000025

Pos.- Nr. in Klammern () sind keine Bestandteile dieser Baugruppe • Items marked thus () are not part of assembly shown • Les pièces entre paranthéses ne font pas partie du sous-groupe

Diese Zeichnung darf nicht kopiert, vervielfältigt oder dritten Personen zugänglich gemacht werden. Widerrechtliche Benutzung hat strafrechtliche Folgen. • This drawing should not be, in whole or in part, copied, distributed or be used by or passed on as information to others for competition purposes or for whatever purposes without the authorization of WIWA. Unauthorized use is subject to prosecution.

© Copyright 2001 WIWA Wilhelm Wagner GmbH & Co. KG

**Ansaugleitung**
**Suction System**
**Système d‘aspiration**
**NW32 -RS-**

Bestell-Nr. • Order-No.• Référence: **0652416**
Serie • Serie • Série: **000**
Datum • Date • Date: **12.02.10**

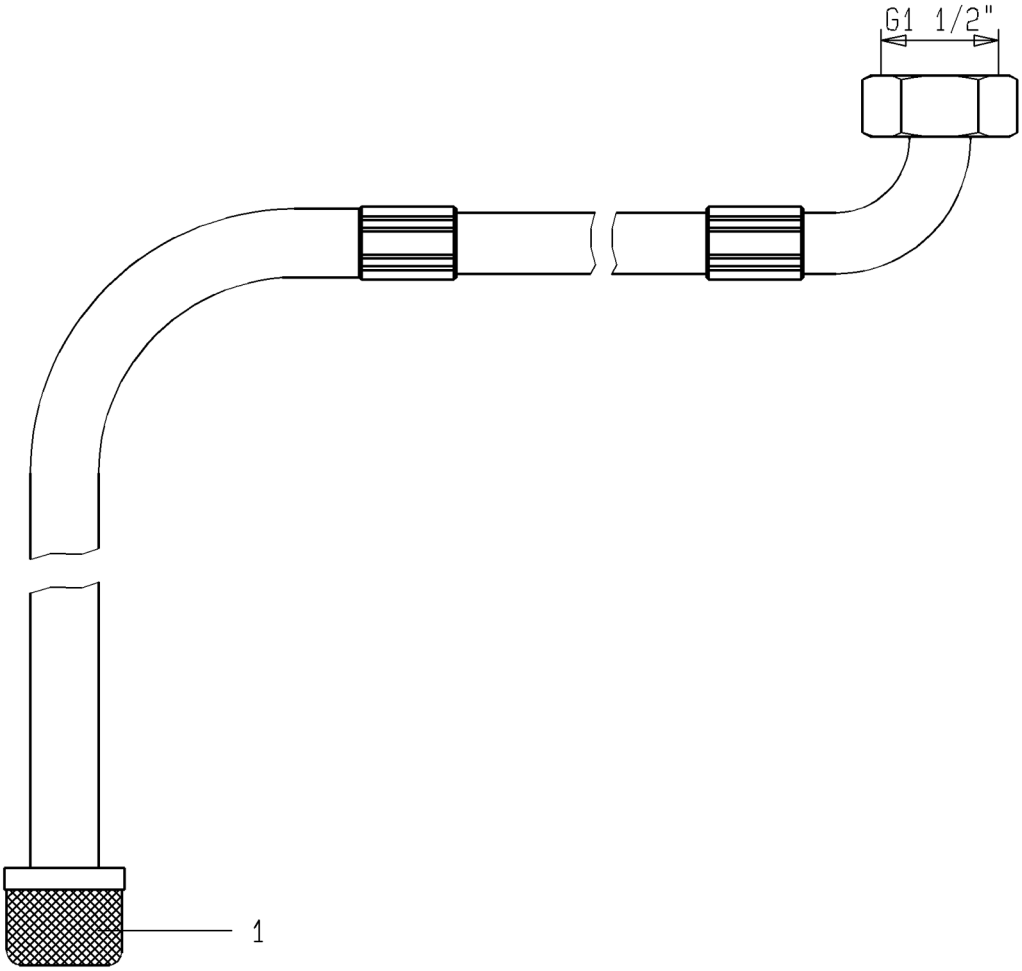


Bild:0652416E_.tif PL:W

Pos.-Nr. in Klammern () sind keine Betandteile dieser Baugruppe / items markedthus () are not part of assembly shown / Les pièces entre paranthèses ne font pas partie du sous-groupe

Diese Zeichnung darf nicht kopiert, vervielfältigt oder dritten Personen zugänglich gemacht werden. Widerrechtliche Benutzung hat strafrechtliche Folgen. / This drawing should not be, in whole or in part, copied, distributed or be used by or passed on as information to others for competition purposes or for whatever purposes without authorization. Unauthorized use is subject to prosecution.

| Pos. Pos. Code | Bestell-Nr. Order-No. Référence | Stück Pieces Pièce | V[1] / D[2] / R[3] | Artikelbezeichnung | Part Déscription | Désignation des articles |
|---|---|---|---|---|---|---|
| 1. | 0638163 | 1 | | Ansaugsieb | suction strainer | filtre d‘aspiration |

[1]V= Verschleißteile • Wear parts • Pièces d’usure usuelles
[2]D= Teile des Dichtungssatzes • Parts of seal kit • Pièces de kit de joints
[3]R= Teile des Reparatursatzes • Parts of repair kit • Pièces de kit de reparation
[3]$R_G$ = Teile des Reparatursatzes, groß • Parts of repair kit, big • Pièces de kit de reparation grand
[3]$R_K$ = Teile des Reparatursatzes, klein • Parts of repair kit, small • Pièces de kit de reparation, petit

Hauptsitz und Produktion / Headquarter (& Production:
**WIWA Wilhelm Wagner GmbH & Co. KG**
Gewerbestraße 1-3 • 35633 Lahnau, Germany
Tel.: +49 6441 609-0 • Fax: +49 6441 609-50
E-mail: info@wiwa.de
Internet: www.wiwa.de

**WIWA LP**
3734A Cook Blvd. • Chesapeake, VA 23323, USA
Tel:+1-757-436-2223 • Fax:+1-757-436-2103 •
Tel.(Toll Free): +1-866-661-2139
E-mail: sales@wiwalp.com
Internet: www.wiwa.com

**WIWA Taicang Co.,Ltd.**
No.87 East Suzhou Rd. • Taicang City
Jiangsu Province 215400 • P.R.China
Tel:+86-512-5354-8858•Fax:+86-512-5354-8859
E-mail: info@wiwa-china.com
Internet: www.wiwa.com

© copyright 2008 WIWA Wilhelm Wagner GmbH Co.KG

**Sicherungsmittel / Thread sealant / produit d'etanchéite**

| Symbol / Symbol / Symbole | Beschreibung / Description / Description | Artikel / Bestell-Nr. Article / Order-No. L'article / Référenz |
|---|---|---|
| r | schwach / light / leger (50 ml) | 222 / 0000016 |
| b | mittel / medium / medium (50 ml) | 243 / 0000015 |
| schw | mittel, Kunststoff-Stahl / medium, plastic-steel / medium, plastique-acier (20 ml) | 480 / 0000107 |
| g | hochfest / high-streng / hautesistance (50 ml)<br>hochfest für Cr/Ni-Teile / for Cr/Ni steel parts / pour partes fabriqué de Cr/Ni (50 ml) | 601 / 0000014<br>2701 / 0000303 |
| p | Rohrdichtungspaste / pipe sealant / pâte d'étanchéité pour tuyaux (50 ml) | 225 / 0000017 |
| a | Aktivator / activator / activateur (500 ml)<br>Aktivator für Kunststoffteile / activator for plastic parts / activateur pour pièces de plastique (10 ml) | 734 / 0000018<br>770 / 0000108 |
| t | Gewindeband / threaded tape / ruban de filetage | / 0000099 |

**Betriebsmittel / Machinery materials / Équipement de production**

| Symbol / Symbol / Symbole | Beschreibung / Description / Description | Bestell-Nr. Order-No. Réferenz |
|---|---|---|
| F | Fett, säurefrei / acid-free / sans acide | 0000025 |
| T | Trennmittel / release agent / agent séparateur bei Verarbeitung von Isozyanat / for application with isozyanate / pour l'application de l'isozyanate | 0163333<br>0640651 |
| M | Montagepaste (für R- und RS-Ausführung) / assembly paste (for version R or RS) / pâte d'assemblage (de version R et RS) | 0000045 |

Hauptsitz und Produktion / Headquarter (& Production:
**WIWA Wilhelm Wagner GmbH & Co. KG**
Gewerbestraße 1-3 • 35633 Lahnau, Germany
Tel.: +49 6441 609-0 • Fax: +49 6441 609-50
E-mail: info@wiwa.de
Internet: www.wiwa.de

**WIWA LP**
3734A Cook Blvd. • Chesapeake, VA 23323, USA
Tel:+1-757-436-2223 • Fax:+1-757-436-2103 •
Tel.(Toll Free): +1-866-661-2139
E-mail: sales@wiwalp.com
Internet: www.wiwa.com

**WIWA Taicang Co.,Ltd.**
No.87 East Suzhou Rd. • Taicang City
Jiangsu Province 215400 • P.R.China
Tel:+86-512-5354-8858•Fax:+86-512-5354-8859
E-mail: info@wiwa-china.com
Internet: www.wiwa.com

© copyright 2008 WIWA Wilhelm Wagner GmbH Co.KG

**Wartungseinheit kpl.**
**Air Maintenance Unit cpl.**
**Unité d'entretien cpl.**
**LM 300+333**

Bestell-Nr. • Order-No.• Référence: **0648095**
Serie • Serie • Série: **000**
Datum • Date • Date: **18.11.10**

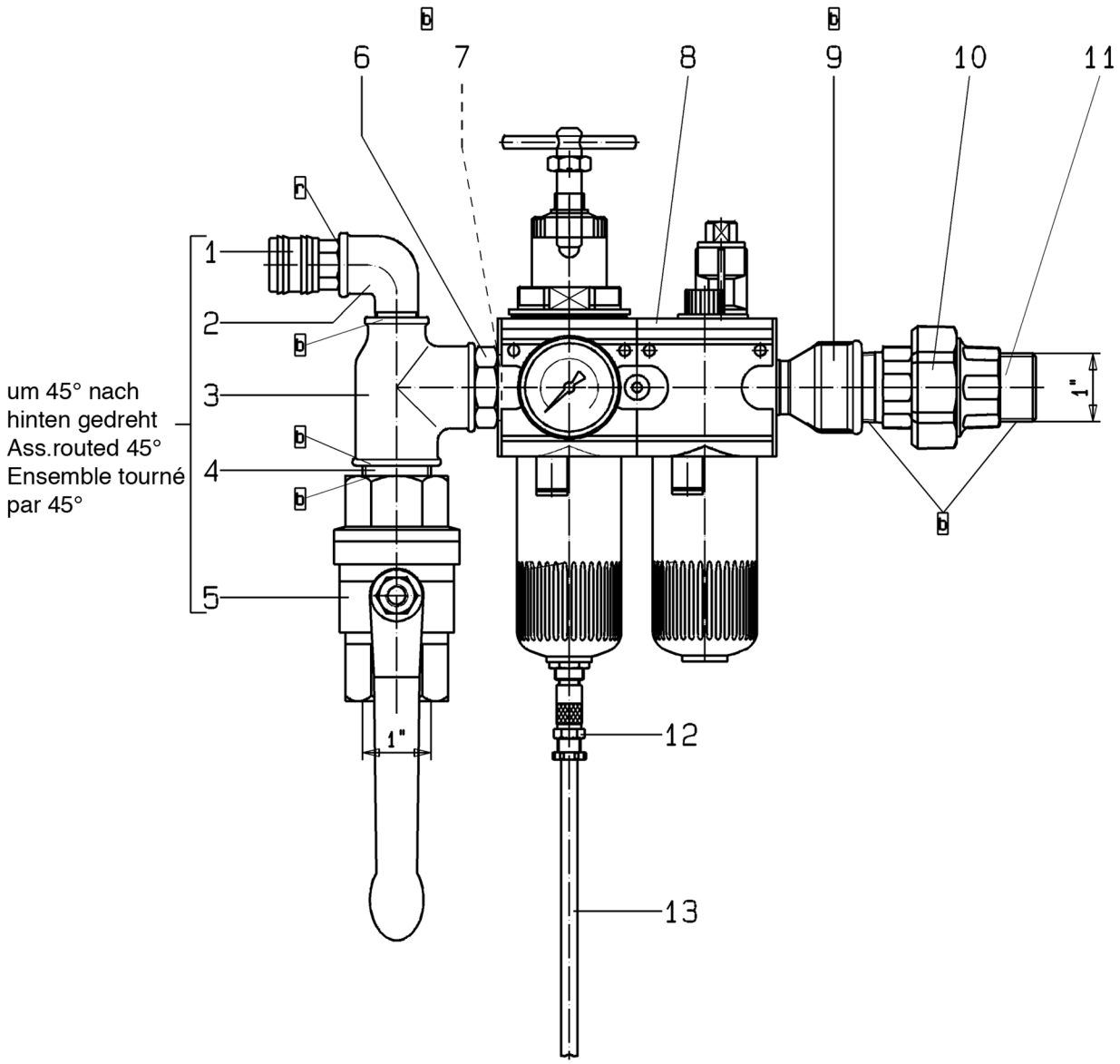


Bild:0648095E_5.tif PL:W

Pos.-Nr. in Klammern ( ) sind keine Bestandteile dieser Baugruppe / items marked with ( ) are not part of assembly shown / Les pièces entre paranthèses ne font pas partie du sous-groupe

Diese Zeichnung darf nicht kopiert, vervielfältigt oder dritten Personen zugänglich gemacht werden. Widerrechtliche Benutzung hat strafrechtliche Folgen. / This drawing should not be, in whole or in part, copied, distributed or be used by or passed on as information to others for competition purposes or for whatever purposes without authorization. Unauthorized use is subject to prosecution.

Hauptsitz und Produktion / Headquarter (& Production:
**WIWA Wilhelm Wagner GmbH & Co. KG**
Gewerbestraße 1-3 • 35633 Lahnau, Germany
Tel.: +49 6441 609-0 • Fax: +49 6441 609-50
E-mail: info@wiwa.de
Internet: www.wiwa.de

**WIWA LP**
3734A Cook Blvd. • Chesapeake, VA 23323, USA
Tel:+1-757-436-2223 • Fax:+1-757-436-2103 •
Tel.(Toll Free): +1-866-661-2139
E-mail: sales@wiwalp.com
Internet: www.wiwa.com

**WIWA Taicang Co.,Ltd.**
No.87 East Suzhou Rd. • Taicang City
Jiangsu Province 215400 • P.R.China
Tel:+86-512-5354-8858•Fax:+86-512-5354-8859
E-mail: info@wiwa-china.com
Internet: www.wiwa.com

© copyright 2008 WIWA Wilhelm Wagner GmbH Co.KG

**Wartungseinheit kpl.**
**Air Maintenance Unit cpl.**
**Unité d‘entretien cpl.**
**LM 300+333**

Bestell-Nr. • Order-No.• Référence: **0648095**
Serie • Serie • Série: **000**
Datum • Date • Date: **18.11.10**

| Pos. Pos. Code | Bestell-Nr. Order-No. Référence | Stück Pieces Pièce | V[1] / D[2] / R[3] | Artikelbezeichnung | Part Déscription | Désignation des articles |
|---|---|---|---|---|---|---|
| 1. | 0411965 | 1 | | Kupplung | coupling | accouplement |
| 2. | 0411949 | 1 | | Winkel | elbow | coude |
| 3. | 0621749 | 1 | | T-Stück | t-piece | pièce en t |
| 4. | 0621730 | 1 | | Langnippel | extension nipple | nipple longue |
| 5. | 0468622 | 1 | V | Kugelhahn | ball valve | vanne |
| 6. | 0648094 | 1 | | Doppelnippel | male adaptor | raccord double mâle |
| 7. | 0649744 | 1 | | Dichtung | seal | joint |
| 8. | 0647298 | 1 | V | Wartungseinheit | maintenance unit | unité d’entretien |
| 9. | 0642261 | 1 | | Muffennippel | socket nipple | raccord de manchon |
| 10. | 0621722 | 1 | | Rohrverschraubung | pipe fitting | raccord vissé |
| 11. | 0621730 | 1 | | Langnippel | extension nipple | nipple longue |
| 12. | 0648417 | 1 | | Verschraubung | screw fitting | vissage |
| 13. | 0643925 | 0,8m | | Schlauch | hose | flexible |
| | | | | **ohne Abbildung:** | **not illustrated:** | **sans illustration:** |
| | 0632936 | 2 | | O-Ring für Öl- bzw. Kondensatbehälter | o-ring for oiler or drain cup | joint torique pour vanne hydro-lique et vanne de purge |

[1]V= Verschleißteile • Wear parts • Pièces d’usure usuelles
[2]D= Teile des Dichtungssatzes • Parts of seal kit • Pièces de kit de joints
[3]R= Teile des Reparatursatzes • Parts of repair kit • Pièces de kit de reparation
[3]$R_G$ = Teile des Reparatursatzes, groß • Parts of repair kit, big • Pièces de kit de reparation grand
[3]$R_K$ = Teile des Reparatursatzes, klein • Parts of repair kit, small • Pièces de kit de reparation, petit

**Sicherungsmittel / Thread sealant / produit d’etanchéite**

| Symbol / Symbol / Symbole | Beschreibung / Description / Description | Artikel / Bestell-Nr. Article / Order-No. L’article / Réferenz |
|---|---|---|
| r | schwach / light / leger (50 ml) | 222 / 0000016 |
| b | mittel / medium / medium (50 ml) | 243 / 0000015 |
| schw | mittel, Kunststoff-Stahl / medium, plastic-steel / medium, plastique-acier (20 ml) | 480 / 0000107 |
| g | hochfest / high-streng / hautesistance (50 ml)<br>hochfest für Cr/Ni-Teile / for Cr/Ni steel parts / pour partes fabriqué de Cr/Ni (50 ml) | 601 / 0000014<br>2701 / 0000303 |
| p | Rohrdichtungspaste / pipe sealant / pâte d’étanchéité pour tuyaux (50 ml) | 225 / 0000017 |
| a | Aktivator / activator / activateur (500 ml)<br>Aktivator für Kunststoffteile / activator for plastic parts / activateur pour pièces de plasti-que (10 ml) | 734 / 0000018<br>770 / 0000108 |
| t | Gewindeband / threaded tape / ruban de filetage | / 0000099 |

**Betriebsmittel / Machinery materials / Équipement de production**

| Symbol / Symbol / Symbole | Beschreibung / Description / Description | Bestell-Nr. Order-No. Réferenz |
|---|---|---|
| F | Fett, säurefrei / acid-free / sans acide | 0000025 |
| T | Trennmittel / release agent / agent séparateur bei Verarbeitung von Isozyanat / for application with isozyanate / pour l’application de l’isozyanate | 0163333<br>0640651 |
| M | Montagepaste (für R- und RS-Ausführung) / as-sembly paste (for version R or RS) / pâte d’as-semblage (de version R et RS) | 0000045 |

Hauptsitz und Produktion / Headquarter (& Production:
**WIWA Wilhelm Wagner GmbH & Co. KG**
Gewerbestraße 1-3 • 35633 Lahnau, Germany
Tel.: +49 6441 609-0 • Fax: +49 6441 609-50
E-mail: info@wiwa.de
Internet: www.wiwa.de

**WIWA LP**
3734A Cook Blvd. • Chesapeake, VA 23323, USA
Tel:+1-757-436-2223 • Fax:+1-757-436-2103 •
Tel.(Toll Free): +1-866-661-2139
E-mail: sales@wiwalp.com
Internet: www.wiwa.com

**WIWA Taicang Co.,Ltd.**
No.87 East Suzhou Rd. • Taicang City
Jiangsu Province 215400 • P.R.China
Tel:+86-512-5354-8858•Fax:+86-512-5354-8859
E-mail: info@wiwa-china.com
Internet: www.wiwa.com

© copyright 2008 WIWA Wilhelm Wagner GmbH Co.KG

WIWA Wilhelm Wagner GmbH & Co.KG
Gewerbestraße 1-3 • 35633 Lahnau, Germany
Tel.: +49 6441 609-0 • Fax: +49 6441 609-50
E-mail: info@wiwa.de • Internet: www.wiwa.de

WIWA Wilhelm Wagner LP
3734A Cook Blvd. • Chesapeake, VA 23323, USA
Tel: 757-436-2223 • Fax: 757-436-2103 • Toll free: +1.866-661-2139
E-mail: s_nelsen@wiwa.com • Internet: www.wiwa.com

## Fahrgestell kpl • cart cpl.• chariot cpl.: Herkules-Serie

Bestell-Nr. • Order-No. • Référence: **0643408** Serie • Serie • Série: **000** Akt.: **19.02.07**

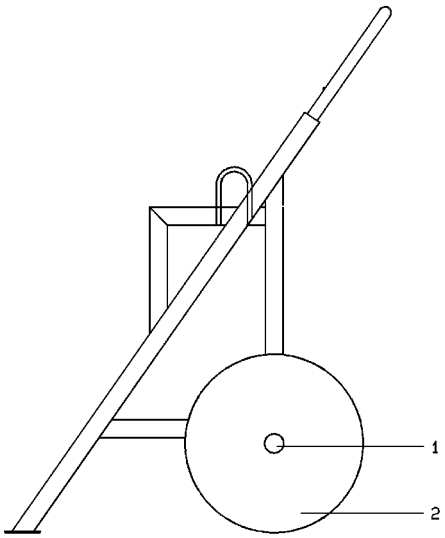


Bild:0641516E_1.tif PL:

Pos.-Nr. in Klammern () sind keine Betandteile dieser Baugruppe / items markedthus () are not part of assembly shown / Les pièces entre paranthéses ne font pas partiedu sous-groupe

Diese Zeichnung darf nicht kopiert, vervielfältigt oder dritten Personen zugänglich gemacht werden. Widerrechtliche Benutzung hat strafrechtliche Folgen. / This drawing should not be, in whole or in part, copied, distributed or be used by or passed on as information to others for competition purposes or for whatever purposes without authorization. Unauthorized use is subject to prosecution.

| Pos. Pos. Code | Bestell-Nr. Order-No. Référence | Stück Pieces Pièce | V[1] / D[2] / R[3] | Artikelbezeichnung | Part Déscription | Désignation des articles |
|---|---|---|---|---|---|---|
| 1. | 0649100 | 2 | | Kappe | cap | chapeau |
| 2. | 0411736 | 2 | | Rad-luftbereift | wheel-running on pneumatics | roue-monté sur pneus |

[1]V= Verschleißteile • Wear parts • Pièces d'usure usuelles
[2]D= Teile des Dichtungssatzes • Parts of seal kit • Pièces de kit de joints
[3]R= Teile des Reparatursatzes • Parts of repair kit • Pièces de kit de reparation
[3]$R_G$ = Teile des Reparatursatzes, groß • Parts of repair kit, big • Pièces de kit de reparation grand
[3]$R_K$ = Teile des Reparatursatzes, klein • Parts of repair kit, small • Pièces de kit de reparation, petit

**Sicherungsmittel / Thread sealant / produit d'etanchéite**

| Symbol / Symbol / Symbole | Beschreibung / Description / Description | Artikel / Bestell-Nr. Article / Order-No. L'article / Réferenz |
|---|---|---|
| r | schwach / light / leger (50 ml) | 222 / 0000016 |
| b | mittel / medium / medium (50 ml) | 243 / 0000015 |
| schw | mittel, Kunststoff-Stahl / medium, plastic-steel / medium, plastique-acier (20 ml) | 480 / 0000107 |
| g | hochfest / high-streng / hautesistance (50 ml)<br>hochfest für Cr/Ni-Teile / for Cr/Ni steel parts / pour partes fabriqué de Cr/Ni (50 ml) | 601 / 0000014<br>2701 / 0000303 |
| p | Rohrdichtungspaste / pipe sealant / pâte d'étanchéité pour tuyaux (50 ml) | 225 / 0000017 |
| a | Aktivator / activator / activateur (500 ml)<br>Aktivator für Kunststoffteile / activator for plastic parts / activateur pour pièces de plastique (10 ml) | 734 / 0000018<br>770 / 0000108 |
| t | Gewindeband / threaded tape / ruban de filetage | / 0000099 |

**Schmiermittel / Lubrication grease / Matiére graisse**

| Symbol / Symbol / Symbole | Beschreibung / Description / Description | Bestell-Nr. Order-No. Réferenz |
|---|---|---|
| F | Fett, säurefrei / acid-free / sans acide | 0000025 |
| S | Spülmittel / lubricating fluid / produit de nettoyage | 0163333 |
| M | Montagepaste (für R- und RS-Ausführung) / assembly paste (for version R or RS) / pâte d'assemblage (de version R et RS) | 0000045 |

© copyright 2006 WIWA Wilhelm Wagner GmbH Co.KG