**Luftmotor**
**Air Motor**
**Moteur pneumatique**
**D 105/75**

Bestell-Nr. • Order-No.• Référence: **0641410**
Serie • Serie • Série: **000**
Datum • Date • Date: **16.06.11**

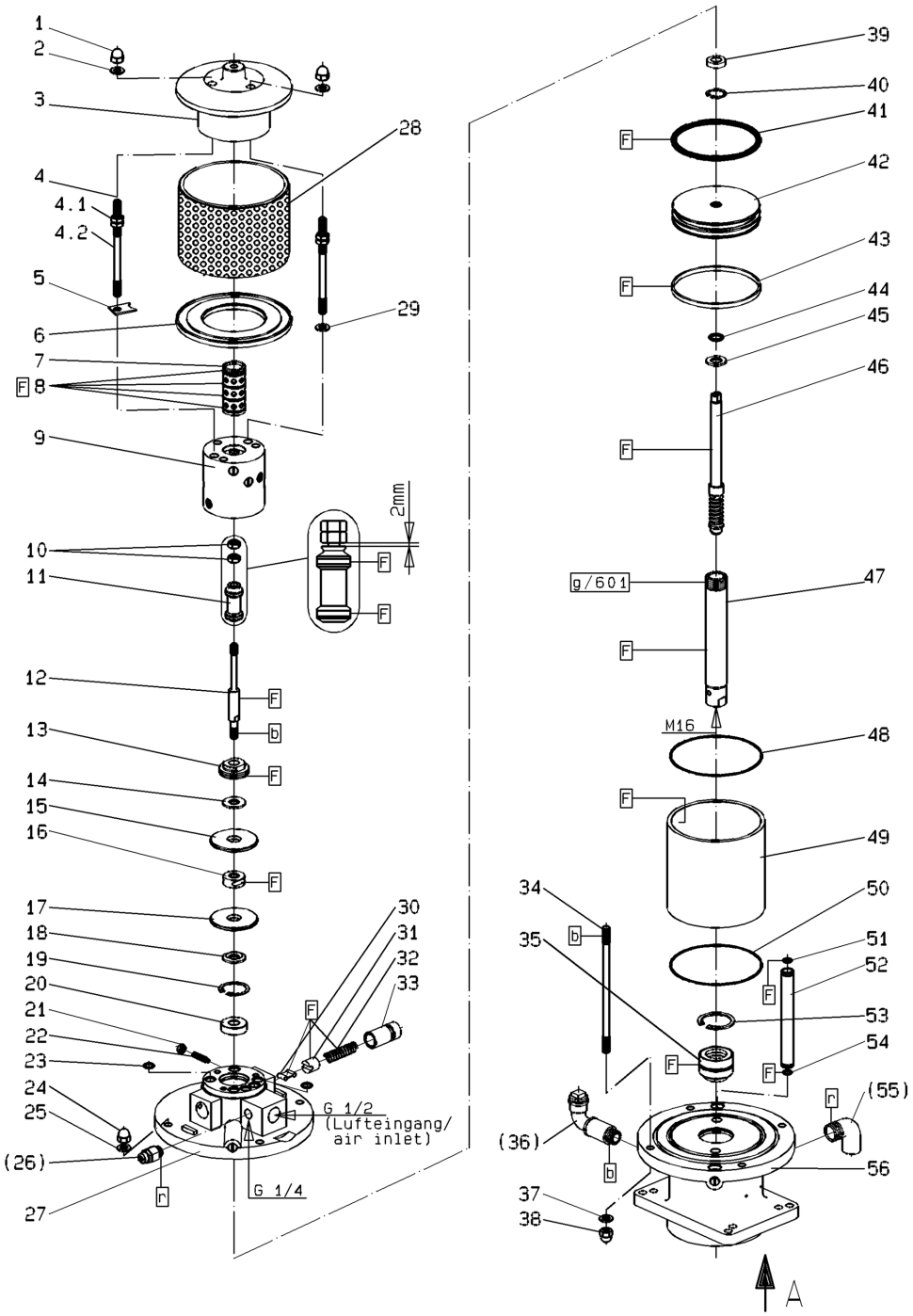


Bild0641410E_3.tif+E1_3.tif: PL:W,M,D,bm

Pos.-Nr. in Klammern ( ) sind keine Bestandteile dieser Baugruppe / items marked with ( ) are not part of assembly shown / Les pièces entre paranthèses ne font pas partie du sous-groupe

Diese Zeichnung darf nicht kopiert, vervielfältigt oder dritten Personen zugänglich gemacht werden. Widerrechtliche Benutzung hat strafrechtliche Folgen. / This drawing should not be, in whole or in part, copied, distributed or be used by or passed on as information to others for competition purposes or for whatever purposes without authorization. Unauthorized use is subject to prosecution.

Hauptsitz und Produktion / Headquarter & Production:
**WIWA Wilhelm Wagner GmbH & Co. KG**
Gewerbestraße 1-3 • 35633 Lahnau, Germany
Tel.: +49 6441 609-0 • Fax: +49 6441 609-50
E-mail: info@wiwa.de
Internet: www.wiwa.de

**WIWA LP**
3734A Cook Blvd. • Chesapeake, VA 23323, USA
Tel:+1-757-436-2223 • Fax:+1-757-436-2103 •
Tel.(Toll Free): +1-866-661-2139
E-mail: sales@wiwalp.com
Internet: www.wiwa.com

**WIWA Taicang Co.,Ltd.**
No.87 East Suzhou Rd. • Taicang City
Jiangsu Province 215400 • P.R.China
Tel:+86-512-5354-8858•Fax:+86-512-5354-8859
E-mail: info@wiwa-china.com
Internet: www.wiwa.com

© copyright 2008 WIWA Wilhelm Wagner GmbH Co.KG

Ansicht A (Pos.56)

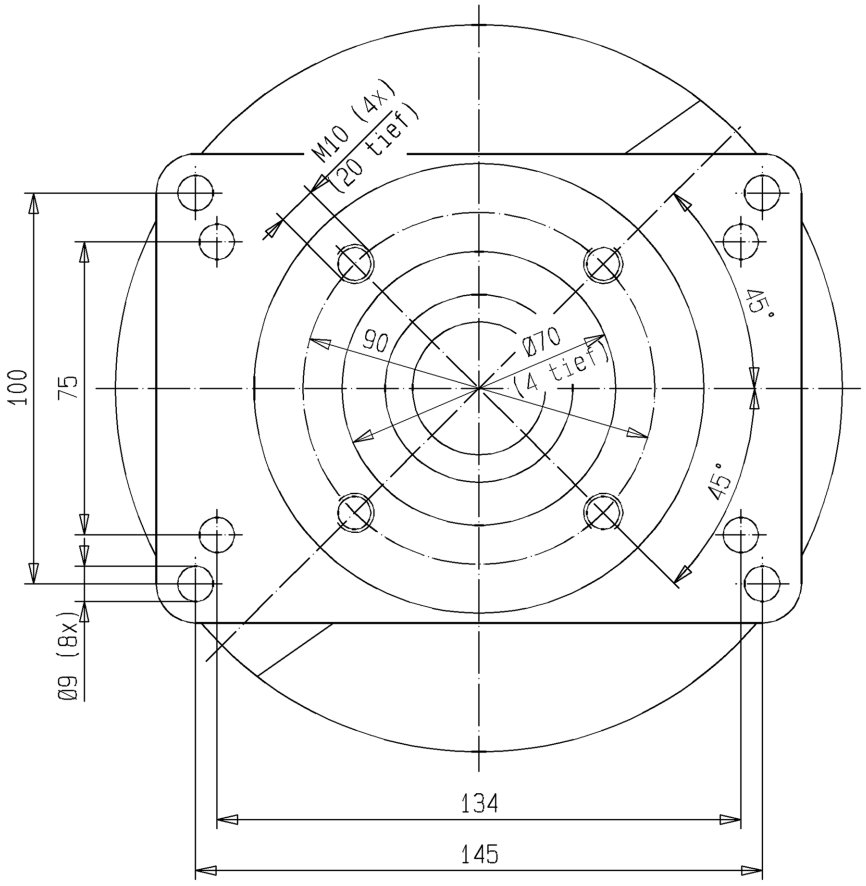


**Hauptsitz und Produktion / Headquarter & Production:**
**WIWA Wilhelm Wagner GmbH & Co. KG**
Gewerbestraße 1-3 • 35633 Lahnau, Germany
Tel.: +49 6441 609-0 • Fax: +49 6441 609-50
E-mail: info@wiwa.de
Internet: www.wiwa.de

**WIWA LP**
3734A Cook Blvd. • Chesapeake, VA 23323, USA
Tel:+1-757-436-2223 • Fax:+1-757-436-2103 •
Tel.(Toll Free): +1-866-661-2139
E-mail: sales@wiwalp.com
Internet: www.wiwa.com

**WIWA Taicang Co.,Ltd.**
No.87 East Suzhou Rd. • Taicang City
Jiangsu Province 215400 • P.R.China
Tel:+86-512-5354-8858•Fax:+86-512-5354-8859
E-mail: info@wiwa-china.com
Internet: www.wiwa.com

© copyright 2008 WIWA Wilhelm Wagner GmbH Co.KG

**Luftmotor**
**Air Motor**
**Moteur pneumatique**
**D 105/75**

Bestell-Nr. • Order-No.• Référence: **0641410**
Serie • Serie • Série: **000**
Datum • Date • Date: **16.06.11**

| Pos. Pos. Code | Bestell-Nr. Order-No. Référence | Stück Pieces Pièce | V[1] / D[2] / R[3] | Artikelbezeichnung | Part Déscription | Désignation des articles |
|---|---|---|---|---|---|---|
| 1. | 0475297 | 3 | | Hutmutter | dome nut | écrou à capuchon |
| 2. | 0460214 | 3 | | U-Scheibe | washer | rondelle |
| 3. | 0641317 | 1 | | Deckel | cover | couvercle |
| 4. | 0641550 | 3 | | Stehbolzen kpl.<br>bestehend aus Pos. 4.1-4.2 | threaded bolt assembly<br>consisting of pos. 4.1-4.2 | boulon cpl.<br>consistant à pos. 4.1-4.2 |
| 4.1 | 0460192 | 6 | | Mutter | nut | écrou |
| 4.2 | 0641320 | 3 | | Stehbolzen | threaded bolt | boulon |
| 5. | 0641314 | 1 | | Sicherungsblech | safety plate | tôle de sécurité |
| 6. | 0474932 | 1 | | Scheibe | disc | disque |
| 7. | 0641318 | 1 | | Steuerzylinder | control cylinder | cylindre de contrôle |
| 8. | 0310182 | 4 | V, D, R | O-Ring | o-ring | joint torique |
| 9. | 0641151 | 1 | | Steuergehäuse kpl. | control housing assembly | corps de contrôle cpl. |
| 10. | 0460192 | 2 | R | Mutter | nut | écrou |
| 11. | 0641327 | 1 | V, R | Steuerkolben kpl. | control piston assembly | piston de contrôle cpl. |
| 12. | 0641319 | 1 | | Steuerachse | control axle | axe de contrôle |
| 13. | 0475076 | 1 | | Zentrierstück | alignment, insert | bague de centrage |
| 14. | 0475041 | 1 | V,R | Dämpfungsscheibe | dampening spacer | rondelle insonorisante |
| 15. | 0494054 | 1 | | Scheibe | disc | disque |
| 16. | 0480258 | 1 | V,R | Mitnehmer kpl. | carrier assembly | toc d'entrainement cpl. |
| 17. | 0494054 | 1 | | Scheibe | disc | disque |
| 18. | 0475041 | 1 | V,R | Dämpfungsscheibe | dampening spacer | rondelle insonorisante |
| 19. | 0493961 | 1 | | Sicherungsring | retaining ring | circlip |
| 20. | 0493953 | 1 | | Scheibe | disc | disque |
| 21. | 0460184 | 2 | | Mutter | nut | écrou |
| 22. | 0460362 | 2 | | Gewindestift | threaded pin | vis-sans-tête |
| 23. | 0641324 | 6 | V, D, R | O-Ring | o-ring | joint torique |
| 24. | 0475297 | 4 | | Hutmutter | dome nut | écrou à capuchon |
| 25. | 0460214 | 4 | | U-Scheibe | washer | rondelle |
| (26.) | *** | 1 | | Sicherheitsventil | safety valve | vanne de sécurité |
| 27. | 0641325 | 1 | | Oberteil kpl. | upper part cpl. | partie supérieure cpl. |
| 28. | 0641331 | 1 | | Schalldämpfer kpl. | air muffler assembly | silencieux cpl. |
| 29. | 0460214 | 2 | | U-Scheibe | washer | rondelle |
| 30. | 0470325 | 2 | V | Schnäpper | toggle | bascule |
| 31. | 0473081 | 2 | V | Schnäpperlager | toggle bearing | roulement |
| 32. | 0411876 | 2 | V | Druckfeder | spring | ressort |
| 33. | 0475122 | 2 | | Lagerbuchse | bearing bush | coussinet |
| 34. | 0641486 | 4 | | Stehbolzen | threaded bolt | boulon |
| 35. | 0482471 | 1 | V,D, R | Buchse kpl. | bush assembly | boîte cpl. |
| (36.) | 0489026 | 1 | | Einfüllstutzen kpl. | filler neck assembly | tube de remblissage |
| 37. | 0460214 | 4 | | U-Scheibe | washer | rondelle |
| 38. | 0475297 | 4 | | Hutmutter | dome nut | écrou à capuchon |

Hauptsitz und Produktion / Headquarter & Production:
**WIWA Wilhelm Wagner GmbH & Co. KG**
Gewerbestraße 1-3 • 35633 Lahnau, Germany
Tel.: +49 6441 609-0 • Fax: +49 6441 609-50
E-mail: info@wiwa.de
Internet: www.wiwa.de

**WIWA LP**
3734A Cook Blvd. • Chesapeake, VA 23323, USA
Tel:+1-757-436-2223 • Fax:+1-757-436-2103 •
Tel.(Toll Free): +1-866-661-2139
E-mail: sales@wiwalp.com
Internet: www.wiwa.com

**WIWA Taicang Co.,Ltd.**
No.87 East Suzhou Rd. • Taicang City
Jiangsu Province 215400 • P.R.China
Tel:+86-512-5354-8858•Fax:+86-512-5354-8859
E-mail: info@wiwa-china.com
Internet: www.wiwa.com

© copyright 2008 WIWA Wilhelm Wagner GmbH Co.KG

**Luftmotor**
**Air Motor**
**Moteur pneumatique**
**D 105/75**

Bestell-Nr. • Order-No.• Référence: **0641410**
Serie • Serie • Série: **000**
Datum • Date • Date: **16.06.11**

| Pos. Pos. Code (Forts.) | Bestell-Nr. Order-No. Référence | Stück Pieces Pièce | $V^1$ / $D^2$ / $R^3$ | Artikelbezeichnung | Part Déscription | Désignation des articles |
|---|---|---|---|---|---|---|
| 39. | 0475114 | 1 | V,D, R | Nutring | seal | joint |
| 40. | 0461334 | 1 | R | Sicherungsring | retaining ring | circlip |
| 41. | 0311359 | 1 | V,D, R | O-Ring | o-ring | joint torique |
| 42. | 0641323 | 1 | | Kolbenplatte | piston plate | plateau piston |
| 43. | 0475351 | 1 | V, D, R | Führungsring | guide ring | bague de guidage |
| 44. | 0477281 | 1 | V, D, R | O-Ring | o-ring | joint torique |
| 45. | 0475165 | 1 | V, R | Scheibe | disc | disque |
| 46. | 0641485 | 1 | V, R | Umsteuerachse kpl. | guide axle assembly | axe de contrôle cpl. |
| 47. | 0641487 | 1 | V | Motorachse | motor axle | axe de moteur |
| 48. | 0311375 | 1 | V,D, R | O-Ring | o-ring | joint torique |
| 49. | 0639018 | 1 | V | Zylinder | cylinder | cylindre |
| 50. | 0311375 | 1 | V,D, R | O-Ring | o-ring | joint torique |
| 51. | 0631431 | 2 | V,D, R | O-Ring | o-ring | joint torique |
| 52. | 0639014 | 2 | | Belüftungsrohr | air inlet pipe | tube d'air |
| 53. | 0473367 | 1 | R | Sicherungsring | retaining ring | circlip |
| 54. | 0631431 | 2 | V, D, R | O-Ring | o-ring | joint torique |
| (55.) | 0644436 | 1 | | Winkel | elbow | coude |
| 56. | 0641326 | 1 | | Unterteil kpl. | bottom assembly | partie inférieure cpl. |
| | 0641329 | | R | Dichtungssatz | seal kit | jeu de joints |
| | 0641489 | | | Reparatursatz | repair kit | jeu de réparation |

***Best.-Nr. für Sicherheitsventil siehe Maschinenkarte Order number for safety valve see card of machines Référence de soupape de sureté voir carte machine

[1]V= Verschleißteile • Wear parts • Pièces d'usure usuelles
[2]D= Teile des Dichtungssatzes • Parts of seal kit • Pièces de kit de joints
[3]R= Teile des Reparatursatzes • Parts of repair kit • Pièces de kit de reparation
[3]$R_G$ = Teile des Reparatursatzes, groß • Parts of repair kit, big • Pièces de kit de reparation grand
[3]$R_K$ = Teile des Reparatursatzes, klein • Parts of repair kit, small • Pièces de kit de reparation, petit

**Sicherungsmittel / Thread sealant / produit d'etanchéite**

| Symbol / Symbol / Symbole | Beschreibung / Description / Description | Artikel / Bestell-Nr. Article / Order-No. L'article / Réferenz |
|---|---|---|
| r | schwach / light / leger (50 ml) | 222 / 0000016 |
| b | mittel / medium / medium (50 ml) | 243 / 0000015 |
| schw | mittel, Kunststoff-Stahl / medium, plastic-steel / medium, plastique-acier (20 ml) | 480 / 0000107 |
| g | hochfest / high-streng / hautesistance (50 ml)<br>hochfest für Cr/Ni-Teile / for Cr/Ni steel parts / pour partes fabriqué de Cr/Ni (50 ml) | 601 / 0000014<br>2701 / 0000303 |
| p | Rohrdichtungspaste / pipe sealant / pâte d'étanchéité pour tuyaux (50 ml) | 225 / 0000017 |
| a | Aktivator / activator / activateur (500 ml)<br>Aktivator für Kunststoffteile / activator for plastic parts / activateur pour pièces de plastique (10 ml) | 734 / 0000018<br>770 / 0000108 |
| t | Gewindeband / threaded tape / ruban de filetage | / 0000099 |

**Betriebsmittel / Machinery materials / Équipement de production**

| Symbol / Symbol / Symbole | Beschreibung / Description / Description | Bestell-Nr. Order-No. Réferenz |
|---|---|---|
| F | Fett, säurefrei / acid-free / sans acide | 0000025 |
| T | Trennmittel / release agent / agent séparateur bei Verarbeitung von Isozyanat / for application with isozyanate / pour l'application de l'isozyanate | 0163333<br>0640651 |
| M | Montagepaste (für R- und RS-Ausführung) / assembly paste (for version R or RS) / pâte d'assemblage (de version R et RS) | 0000045 |

Hauptsitz und Produktion / Headquarter & Production:
**WIWA Wilhelm Wagner GmbH & Co. KG**
Gewerbestraße 1-3 • 35633 Lahnau, Germany
Tel.: +49 6441 609-0 • Fax: +49 6441 609-50
E-mail: info@wiwa.de
Internet: www.wiwa.de

**WIWA LP**
3734A Cook Blvd. • Chesapeake, VA 23323, USA
Tel:+1-757-436-2223 • Fax:+1-757-436-2103 •
Tel.(Toll Free): +1-866-661-2139
E-mail: sales@wiwalp.com
Internet: www.wiwa.com

**WIWA Taicang Co.,Ltd.**
No.87 East Suzhou Rd. • Taicang City
Jiangsu Province 215400 • P.R.China
Tel:+86-512-5354-8858•Fax:+86-512-5354-8859
E-mail: info@wiwa-china.com
Internet: www.wiwa.com

© copyright 2008 WIWA Wilhelm Wagner GmbH Co.KG

Ansaugleitung kpl.
Flexible suction assembly cpl.
Système d'aspiration cpl.
Typ NW 13

Bestell-Nr. • Order-No.• Référence: 0498173
Serie • Serie • Série: 001
Datum • Date • Date: 22.06.2022

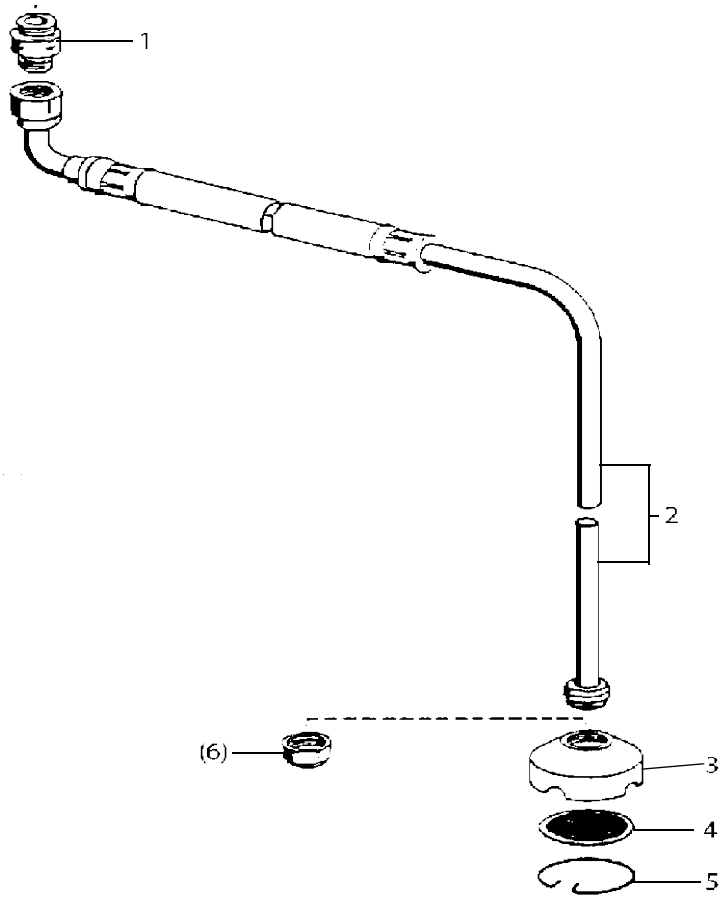


Materialsiebe • Suction Strainer • Tamis

| Maschenweite<br>mesh size<br>maille | Bestell-Nr.<br>Order-No.<br>No. de comm. |
|---|---|
| M 20 (Standard) | 0414689 |
| M 50 | 0411892 |
| M 70 | 0461741 |

Bild:0644896E .tif PL:

Pos.-Nr. in Klammern () sind keine Betandteile dieser Baugruppe / items markedthus () are not part of assembly shown / Les pièces entre paranthèses ne font pas partie du sous-groupe

Diese Zeichnung darf nicht kopiert, vervielfältigt oder dritten Personen zugänglich gemacht werden. Widerrechtliche Benutzung hat strafrechtliche Folgen. / This drawing should not be, in whole or in part, copied, distributed or be used by or passed on as information to others for competition purposes or for whatever purposes without authorization. Unauthorized use is subject to prosecution.

| Pos.<br>Pos.<br>Code | Bestell-Nr.<br>Order-No.<br>Référence | Stück<br>Pieces<br>Pièce | $V^1$ / $D^2$ / $R^3$ | Artikelbezeichnung | Part Déscription | Désignation des articles |
|---|---|---|---|---|---|---|
| 1. | 0216100 | 1 | | Reduziernippel | reducing nipple | raccord de reduction |
| 2. | 0659621 | 1 | | Ansaugleitung NW13 | flexible suction NW13 | systéme d'aspiration NW13 |
| | 0498874 | 1 | | Ansaugsieb D70 kpl.<br>Pos. 3-5 | suction filter D70 cpl.<br>pos. 3-5 | filtre d'aspiration D70 cpl.<br>pos. 3-5 |
| 3. | 0211095 | 1 | | Siebgehäuse | filter housing | corps de filtre |
| 4. | siehe Tabelle<br>see table<br>voir tableau | 1 | | Materialsieb | suction strainer | tamis |
| 5. | 0412597 | 1 | | Sicherungsring auf Wunsch: | retaining ring upon request: | circlip sur commande: |
| (6.) | 0479101 | 1 | | Ansaugsieb für Spundloch<br>D = 35mm | intake screen for approx.<br>35mm dia bung hole | filtre d'aspiration pour la<br>bonde.de 35mm de diamètre |

Hauptsitz und Produktion / Headquarter (& Production:
WIWA Wilhelm Wagner GmbH & Co. KG
Gewerbestraße 1-3 • 35633 Lahnau, Germany
Tel.: +49 6441 609-0 • Fax: +49 6441 609-50
E-mail: info@wiwa.de
Internet: www.wiwa.de

**WIWA Subsidiary USA**
107 N.Main St. • P.O.Box 398, Alger, OH 45812
Tel: +1-419-757-0141 • Fax: +1-419-549-5173 •
Toll Free: +1-855-757-0141
E-mail: sales@wiwa.com
Internet: www.wiwausa.com

© copyright WIWA Wilhelm Wagner GmbH Co.KG

[1]V= Verschleißteile • Wear parts • Pièces d’usure usuelles
[2]D= Teile des Dichtungssatzes • Parts of seal kit • Pièces de kit de joints
[3]R= Teile des Reparatursatzes • Parts of repair kit • Pièces de kit de reparation

Sicherungsmittel / Thread sealant / produit d’etanchéite

| Symbol / Symbol / Symbole | Beschreibung / Description / Description | Artikel / Bestell-Nr. Article / Order-No. L’article / Réferenz |
|---|---|---|
| r | schwach / light / leger (50 ml) | 222 / 0000016 |
| b | mittel / medium / medium (50 ml) | 243 / 0000015 |
| schw | mittel, Kunststoff-Stahl / medium, plastic-steel / medium, plastique-acier (20 ml) | 480 / 0000107 |
| g | hochfest / high-streng / hautesistance (50 ml)<br>hochfest für Cr/Ni-Teile / for Cr/Ni steel parts / pour partes fabriqué de Cr/Ni (50 ml) | 601 / 0000014<br>2701 / 0000303 |
| p | Rohrdichtungspaste / pipe sealant / pâte d’étanchéité pour tuyaux (50 ml) | 225 / 0000017 |
| a | Aktivator / activator / activateur (500 ml)<br>Aktivator für Kunststoffteile / activator for plastic parts / activateur pour pièces de plastique (10 ml) | 734 / 0000018<br>770 / 0000108 |
| t | Gewindeband / threaded tape / ruban de filetage | / 0000099 |

Betriebsmittel / Machinery materials / Équipement de production

| Symbol / Symbol / Symbole | Beschreibung / Description / Description | Bestell-Nr. Order-No. Réferenz |
|---|---|---|
| F | Fett, säurefrei / acid-free / sans acide | 0000025 |
| T | Trennmittel / release agent / agent séparateur bei Verarbeitung von Isozyanat / for application with isozyanate / pour l’application de l’isozyanate | 0163333<br>0640651 |
| M | Montagepaste (für R- und RS-Ausführung) / assembly paste (for version R or RS) / pâte d’assemblage (de version R et RS) | 0000045 |

Hauptsitz und Produktion / Headquarter (& Production:
WIWA Wilhelm Wagner GmbH & Co. KG
Gewerbestraße 1-3 • 35633 Lahnau, Germany
Tel.: +49 6441 609-0 • Fax: +49 6441 609-50
E-mail: info@wiwa.de
Internet: www.wiwa.de

**WIWA Subsidiary USA**
107 N.Main St. • P.O.Box 398, Alger, OH 45812
Tel: +1-419-757-0141 • Fax: +1-419-549-5173 •
Toll Free: +1-855-757-0141
E-mail: sales@wiwa.com
Internet: www.wiwausa.com

© copyright WIWA Wilhelm Wagner GmbH Co.KG

**WIWA** • Gewerbestr. 1 – 3 • 35633 Lahnau, Germany
Tel. +49 (0) 64 41-6 09-0 • Fax +49 (0) 64 41-6 09-50
E-mail: info@wiwa.de • Internet: www.wiwa.de

## Fahrgestell kpl. • Trolley assembly • Chariot complet: Typ 02

Bestell-Nr. • Order-No. • Référence: **0493880** Serie • Serie • Série: **001** Akt.: **06.97**

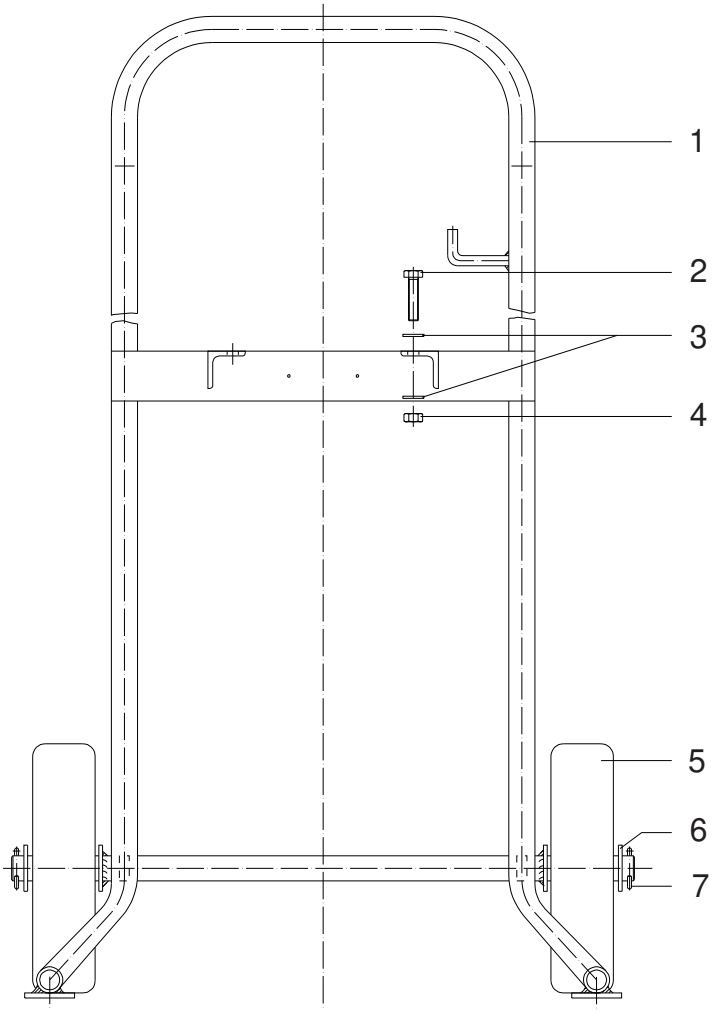


| Pos. Pos. Code | Best.-Nr. Order No. Référence | Stück Pieces Pièce | V[1]/D[2]/R[3] | Artikelbezeichnung | Part Description | Désignation des articles |
|---|---|---|---|---|---|---|
| 01 | 0494526 | 1 | | Gestell | frame | montant |
| 02 | 0460524 | 4 | | Schraube | screw | vis |
| 03 | 0460214 | 8 | | U-Scheibe | washer | rondelle |
| 04 | 0460192 | 4 | | Mutter | nut | écrou |
| 05 | 0411426 | 2 | | Rad | wheel | roue |
| 06 | 0620521 | 2 | | U-Scheibe | washer | rondelle |
| 07 | 0623806 | 2 | | Splint | split pin | goupille |

[1]V = Verschleißteile • Wear parts • Pièces d'usure usuelles
[2]D = Teile des Dichtungssatzes • Parts of seal kit • Pièces de kit de joints
[3]R = Teile des Reparatursatzes • Parts of repair kit • Pièces de kit de reparation

■ = Sicherungsmittel 50 ml • Engineering adhesive 50 ml • Colle industrielle 50 ml Best.-Nr. 0000015
□ = Schmiermittel (säurefreies Fett) • Lubrication grease (acid-free) Matiére graisse (sans acide) Best.-Nr. 0000025

Pos.- Nr. in Klammern () sind keine Bestandteile dieser Baugruppe • Items marked thus () are not part of assembly shown • Les pièces entre paranthéses ne font pas partie du sous-groupe

Diese Zeichnung darf nicht kopiert, vervielfältigt oder dritten Personen zugänglich gemacht werden. Widerrechtliche Benutzung hat strafrechtliche Folgen. • This drawing should not be, in whole or in part, copied, distributed or be used by or passed on as information to others for competition purposes or for whatever purposes without the authorization of WIWA. Unauthorized use is subject to prosecution.

© Copyright 2002 WIWA Wilhelm Wagner GmbH & Co. KG

**Druckluftregler**
**Air Pressure Regulator**
**Régulateur d'air comprimé**
**R 1/4" -LM D50 -D140**

Bestell-Nr. • Order-No.• Référence: **0060615**
Serie • Serie • Série: **000**
Datum • Date • Date: **20.06.18**

because it works

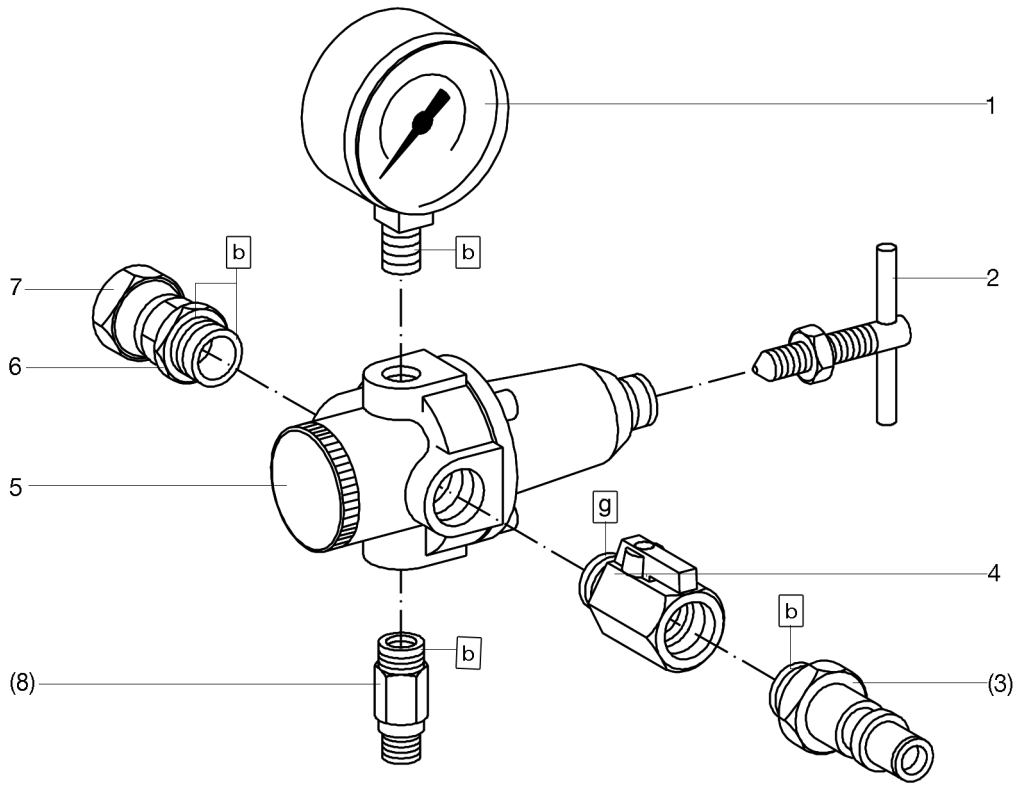


Bild:0060615E_2.tif PL:

Pos.-Nr. in Klammern ( ) sind keine Bestandteile dieser Baugruppe / items marked with ( ) are not part of assembly shown / Les pièces entre paranthèses ne font pas partie du sous-groupe

Diese Zeichnung darf nicht kopiert, vervielfältigt oder dritten Personen zugänglich gemacht werden. Widerrechtliche Benutzung hat strafrechtliche Folgen. / This drawing should not be, in whole or in part, copied, distributed or be used by or passed on as information to others for competition purposes or for whatever purposes without authorization. Unauthorized use is subject to prosecution.

| Pos. Pos. Code | Bestell-Nr. Order-No. Référence | Stück Pieces Pièce | $V^1$ / $D^2$ / $R^3$ | Artikelbezeichnung | Part Déscription | Désignation des articles |
|---|---|---|---|---|---|---|
| 1. | 602485 | 1 | | Manometer | gauge | manomètre |
| 2. | 0492590 | 1 | | Knebelschraube mit Mutter | t-handle screw with nut | vis à clef avec écrou |
| (3.) | 0625790 | 1 | | Luftanschlußnippel | air connecting nipple | raccord de connexion d'air |
| 4. | 0630996 | 1 | V | Kugelhahn | ball valve | vanne |
| 5. | 0467715 | 1 | | Druckluftregler ohne Anbau-teile | air pressure regulator without mounting parts | régulator d'air sans de pièces à ajoute |
| 6. | 0219088 | 1 | | Reduziernippel | reducing nipple | raccord de reduction |
| 7. | 0160172 | 1 | | Anschlußnippel | connecting nipple | raccord |
| | | | | Bestandteil der HD-Pumpe | component of high pressure pump | partie de la pompe haute pres-sion |
| (8.) | *** | 1 | | Sicherheitsventil | safety valve | vanne de sécurité |

Hauptsitz und Produktion / Headquarter & Production:
**WIWA Wilhelm Wagner GmbH & Co. KG**
Gewerbestraße 1-3 • 35633 Lahnau, Germany
Tel.: +49 6441 609-0 • Fax: +49 6441 609-50
E-mail: info@wiwa.de
Internet: www.wiwa.de

**WIWA LLC - USA, Kanada, Lateinamerika**
107 N.Main St.• P.O.Box 398,Alger,OH 45812
Tel:+1-419-757-0141 • Fax:+1-419-549-5173 •
Toll Free: +1-855-757-0141
E-mail: sales@wiwa.com
Internet: www.wiwausa.com

**WIWA Taicang Co.,Ltd.**
No.87 East Suzhou Rd. • Taicang City
Jiangsu Province 215400 • P.R.China
Tel:+86-512-5354-8858•Fax:+86-512-5354-8859
E-mail: info@wiwa-china.com
Internet: www.wiwa.com

© copyright 2008 WIWA Wilhelm Wagner GmbH Co.KG

**Druckluftregler**
**Air Pressure Regulator**
**Régulateur d'air comprimé**
**R 1/4" -LM D50 -D140**

Bestell-Nr. • Order-No.• Référence: **0060615**
Serie • Serie • Série: **000**
Datum • Date • Date: **20.06.18**

because it works

*** Bestell-Nr. für Sicherheitsventil siehe Maschinenkarte / Order number for safety valve see machine card / Référence de soupape de sureté voir carte machine

[1]V= Verschleißteile • Wear parts • Pièces d'usure usuelles
[2]D= Teile des Dichtungssatzes • Parts of seal kit • Pièces de kit de joints
[3]R= Teile des Reparatursatzes • Parts of repair kit • Pièces de kit de reparation
[3]$R_G$ = Teile des Reparatursatzes, groß • Parts of repair kit, big • Pièces de kit de reparation grand
[3]$R_K$ = Teile des Reparatursatzes, klein • Parts of repair kit, small • Pièces de kit de reparation, petit

**Sicherungsmittel / Thread sealant / produit d'etanchéite**

| Symbol / Symbol / Symbole | Beschreibung / Description / Description | Artikel / Bestell-Nr. Article / Order-No. L'article / Réferenz |
|---|---|---|
| r | schwach / light / leger (50 ml) | 222 / 0000016 |
| b | mittel / medium / medium (50 ml) | 243 / 0000015 |
| schw | mittel, Kunststoff-Stahl / medium, plastic-steel / medium, plastique-acier (20 ml) | 480 / 0000107 |
| g | hochfest / high-streng / hautesistance (50 ml)<br>hochfest für Cr/Ni-Teile / for Cr/Ni steel parts / pour partes fabriqué de Cr/Ni (50 ml) | 601 / 0000014<br>2701 / 0000303 |
| p | Rohrdichtungspaste / pipe sealant / pâte d'étanchéité pour tuyaux (50 ml) | 225 / 0000017 |
| a | Aktivator / activator / activateur (500 ml)<br>Aktivator für Kunststoffteile / activator for plastic parts / activateur pour pièces de plastique (10 ml) | 734 / 0000018<br>770 / 0000108 |
| t | Gewindeband / threaded tape / ruban de filetage | / 0000099 |
| k | 2K - Kleber / 2K - adhesive / 2K - adhésif | / 0000414 |

**Betriebsmittel / Machinery materials / Équipement de production**

| Symbol / Symbol / Symbole | Beschreibung / Description / Description | Bestell-Nr. Order-No. Réferenz |
|---|---|---|
| F | Fett, säurefrei / acid-free / sans acide | 0000025 |
| T | Trennmittel / release agent / agent séparateur bei Verarbeitung von Isozyanat / for application with isozyanate / pour l'application de l'isozyanate | 0163333<br>0640651 |
| M | Montagepaste (für R- und RS-Ausführung) / assembly paste (for version R or RS) / pâte d'assemblage (de version R et RS) | 0000233 |
| MS | Montagespray (für R- und RS-Ausführung) / assembly spray (for version R or RS) / aérosol d'assemblage (de version R et RS) | 0000118 |

Hauptsitz und Produktion / Headquarter & Production:
**WIWA Wilhelm Wagner GmbH & Co. KG**
Gewerbestraße 1-3 • 35633 Lahnau, Germany
Tel.: +49 6441 609-0 • Fax: +49 6441 609-50
E-mail: info@wiwa.de
Internet: www.wiwa.de

**WIWA LLC - USA, Kanada, Lateinamerika**
107 N.Main St.• P.O.Box 398,Alger,OH 45812
Tel:+1-419-757-0141 • Fax:+1-419-549-5173 •
Toll Free: +1-855-757-0141
E-mail: sales@wiwa.com
Internet: www.wiwausa.com

**WIWA Taicang Co.,Ltd.**
No.87 East Suzhou Rd. • Taicang City
Jiangsu Province 215400 • P.R.China
Tel:+86-512-5354-8858•Fax:+86-512-5354-8859
E-mail: info@wiwa-china.com
Internet: www.wiwa.com

© copyright 2008 WIWA Wilhelm Wagner GmbH Co.KG

**Hochdruckfilter**
**High Pressure Filter**
**Filtre haute pression**
**Typ 05 -N-**

Bestell-Nr. • Order-No.• Référence: **0060313**
Serie • Serie • Série: **001**
Datum • Date • Date: **19.01.11**

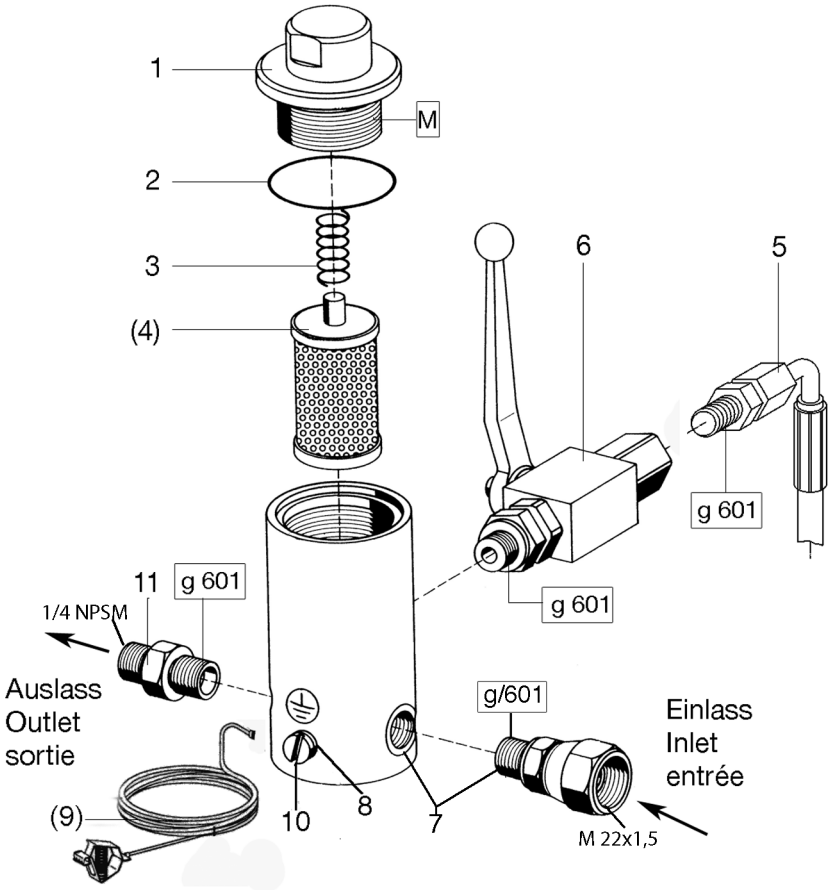


**WICHTIG! Vorschriftmäßige Erdung!**
**WARNING! Ground as prescribed!**
**ATTENTION! Mettez à la masse**

**Filtereinsätze • filter inserts filtre • filtre seuls :Typ 01**

| Maschenweite<br>mesh size<br>maille | Bestell-Nr.<br>Order-No.<br>Référence | Werkstoff<br>Material<br>Matière première |
|---|---|---|
| M 30 blau/blue/bleu | 0463779 | Gewebe: Edelstahl<br>Fassung: Nylon |
| M 50 orange/orange/orange | 0163023 | |
| M 70 gelb/yellow/jaune | 0160601 | Screen wire: Special steel<br>Rim:Nylon |
| M 100 (Standard)schwarz/<br>black/noir | 0160059 | |
| M 150 rot/red/rouge | 0160628 | Fil toile métallique: Acier special<br>Support: Matière Nylon |
| M 200 weiß/white/blanc | 0160636 | |

**Hochdruckfilter • High Pressure Filter • Filtre haute pression**

| Typ | Bestell-Nr.<br>Order-No.<br>Référence | Einlass<br>Inlet<br>entrée | Auslass<br>Outlet<br>sortie | Stahl<br>steel<br>acier | Rostfrei<br>stainless<br>inox |
|---|---|---|---|---|---|
| **01 N** | **0060275** | Ü 3/8NPSM | 1x1/4NPSM | X | |
| **01 R** | **0060178** | Ü 3/8NPSM | 1x1/4NPSM | | X |
| **05 N** | **0060313** | Ü M22x1,5 | 1x1/4NPSM | X | |
| **05 R** | **0060216** | Ü M22x1,5 | 1x1/4NPSM | | X |

Ü= Überwurfmutter • retaining nut • écrou de buse

*Bild:0060313E_1tif* *PL:W*

Pos.-Nr. in Klammern ( ) sind keine Bestandteile dieser Baugruppe / items marked with ( ) are not part of assembly shown / Les pièces entre paranthèses ne font pas partie du sous-groupe

Diese Zeichnung darf nicht kopiert, vervielfältigt oder dritten Personen zugänglich gemacht werden. Widerrechtliche Benutzung hat strafrechtliche Folgen. / This drawing should not be, in whole or in part, copied, distributed or be used by or passed on as information to others for competition purposes or for whatever purposes without authorization. Unauthorized use is subject to prosecution.

Hauptsitz und Produktion / Headquarter & Production:
**WIWA Wilhelm Wagner GmbH & Co. KG**
Gewerbestraße 1-3 • 35633 Lahnau, Germany
Tel.: +49 6441 609-0 • Fax: +49 6441 609-50
E-mail: info@wiwa.de
Internet: www.wiwa.de

**WIWA LP**
3734A Cook Blvd. • Chesapeake, VA 23323, USA
Tel:+1-757-436-2223 • Fax:+1-757-436-2103 •
Tel.(Toll Free): +1-866-661-2139
E-mail: sales@wiwalp.com
Internet: www.wiwa.com

**WIWA Taicang Co.,Ltd.**
No.87 East Suzhou Rd. • Taicang City
Jiangsu Province 215400 • P.R.China
Tel:+86-512-5354-8858•Fax:+86-512-5354-8859
E-mail: info@wiwa-china.com
Internet: www.wiwa.com

© copyright 2008 WIWA Wilhelm Wagner GmbH Co.KG

**Hochdruckfilter**
**High Pressure Filter**
**Filtre haute pression**
**Typ 05 -N-**

Bestell-Nr. • Order-No.• Référence: **0060313**
Serie • Serie • Série: **001**
Datum • Date • Date: **19.01.11**

| Pos. Pos. Code | Bestell-Nr. Order-No. Référence | Stück Pieces Pièce | V[1] / D[2] / R[3] | Artikelbezeichnung | Part Déscription | Désignation des articles |
|---|---|---|---|---|---|---|
| 1. | 0210048 | 1 | | Anzugmutter | retaining cap | capot |
| 2. | 0218197 | 1 | V | O-Ring | o-ring | joint torique |
| 3. | 0410519 | 1 | V | Druckfeder | spring | ressort |
| (4.) | siehe Tabelle see table voir tableau | 1 | V | Filtereinsatz(siehe Tabelle) | filter insert (see table) | filtre seul (voir tableau) |
| 5. | 0646729 | 1 | | Entlastungsschlauch | dump hose | flexible dedécharge |
| 6. | 0646987 | 1 | V | Kugelhahn,beinhaltet: | ball valve,includes: | vanne,inclus: |
| | 0646990 | | | Dichtungssatz | seal kit for ball valve | jeu de joints pour vanne |
| | 0646991 | | | Kugel | ball | bille |
| | 0646989 | | | Schaltgriff | handle grip | manette de changement |
| 7. | 0652999 | 1 | | Gehäuse kpl. | housing cpl. | carcasse cpl. |
| 8. | 0460230 | 1 | | U-Scheibe | washer | rondelle |
| (9.) | 0474487 | 1 | | Erdungskabel | ground wire | câble de terre |
| 10. | 0460567 | 1 | | Schraube | screw | vis |
| 11. | 0210846 | 1 | | Doppelnippel | male adaptor | raccord double mâle |
| | | | | **ohne Abbildung:** | **not illustrated:** | **sans illustration:** |
| | 0620238 | 1 | | Plastikkappe | plastic cap | capuchon en plastique |

[1]V= Verschleißteile • Wear parts • Pièces d'usure usuelles
[2]D= Teile des Dichtungssatzes • Parts of seal kit • Pièces de kit de joints
[3]R= Teile des Reparatursatzes • Parts of repair kit • Pièces de kit de reparation
[3]$R_G$ = Teile des Reparatursatzes, groß • Parts of repair kit, big • Pièces de kit de reparation grand
[3]$R_K$ = Teile des Reparatursatzes, klein • Parts of repair kit, small • Pièces de kit de reparation, petit

**Sicherungsmittel / Thread sealant / produit d'etanchéite**

| Symbol / Symbol / Symbole | Beschreibung / Description / Description | Artikel / Bestell-Nr. Article / Order-No. L'article / Référenz |
|---|---|---|
| r | schwach / light / leger (50 ml) | 222 / 0000016 |
| b | mittel / medium / medium (50 ml) | 243 / 0000015 |
| schw | mittel, Kunststoff-Stahl / medium, plastic-steel / medium, plastique-acier (20 ml) | 480 / 0000107 |
| g | hochfest / high-streng / hautesistance (50 ml) hochfest für Cr/Ni-Teile / for Cr/Ni steel parts / pour partes fabriqué de Cr/Ni (50 ml) | 601 / 0000014<br>2701 / 0000303 |
| p | Rohrdichtungspaste / pipe sealant / pâte d'étanchéité pour tuyaux (50 ml) | 225 / 0000017 |
| a | Aktivator / activator / activateur (500 ml) Aktivator für Kunststoffteile / activator for plastic parts / activateur pour pièces de plastique (10 ml) | 734 / 0000018<br>770 / 0000108 |
| t | Gewindeband / threaded tape / ruban de filetage | / 0000099 |

**Betriebsmittel / Machinery materials / Équipement de production**

| Symbol / Symbol / Symbole | Beschreibung / Description / Description | Bestell-Nr. Order-No. Référenz |
|---|---|---|
| F | Fett, säurefrei / acid-free / sans acide | 0000025 |
| T | Trennmittel / release agent / agent séparateur bei Verarbeitung von Isozyanat / for application with isozyanate / pour l'application de l'isozyanate | 0163333<br>0640651 |
| M | Montagepaste (für R- und RS-Ausführung) / assembly paste (for version R or RS) / pâte d'assemblage (de version R et RS) | 0000045 |

Hauptsitz und Produktion / Headquarter & Production:
**WIWA Wilhelm Wagner GmbH & Co. KG**
Gewerbestraße 1-3 • 35633 Lahnau, Germany
Tel.: +49 6441 609-0 • Fax: +49 6441 609-50
E-mail: info@wiwa.de
Internet: www.wiwa.de

**WIWA LP**
3734A Cook Blvd. • Chesapeake, VA 23323, USA
Tel:+1-757-436-2223 • Fax:+1-757-436-2103 •
Tel.(Toll Free): +1-866-661-2139
E-mail: sales@wiwalp.com
Internet: www.wiwa.com

**WIWA Taicang Co.,Ltd.**
No.87 East Suzhou Rd. • Taicang City
Jiangsu Province 215400 • P.R.China
Tel:+86-512-5354-8858•Fax:+86-512-5354-8859
E-mail: info@wiwa-china.com
Internet: www.wiwa.com

© copyright 2008 WIWA Wilhelm Wagner GmbH Co.KG

**Materialpumpe**
**Material Pump**
**Section fluide**
**40/75 -RS-**

Bestell-Nr. • Order-No.• Référence: **0646969**
Serie • Serie • Série: **002**
Datum • Date • Date: **16.06.11**

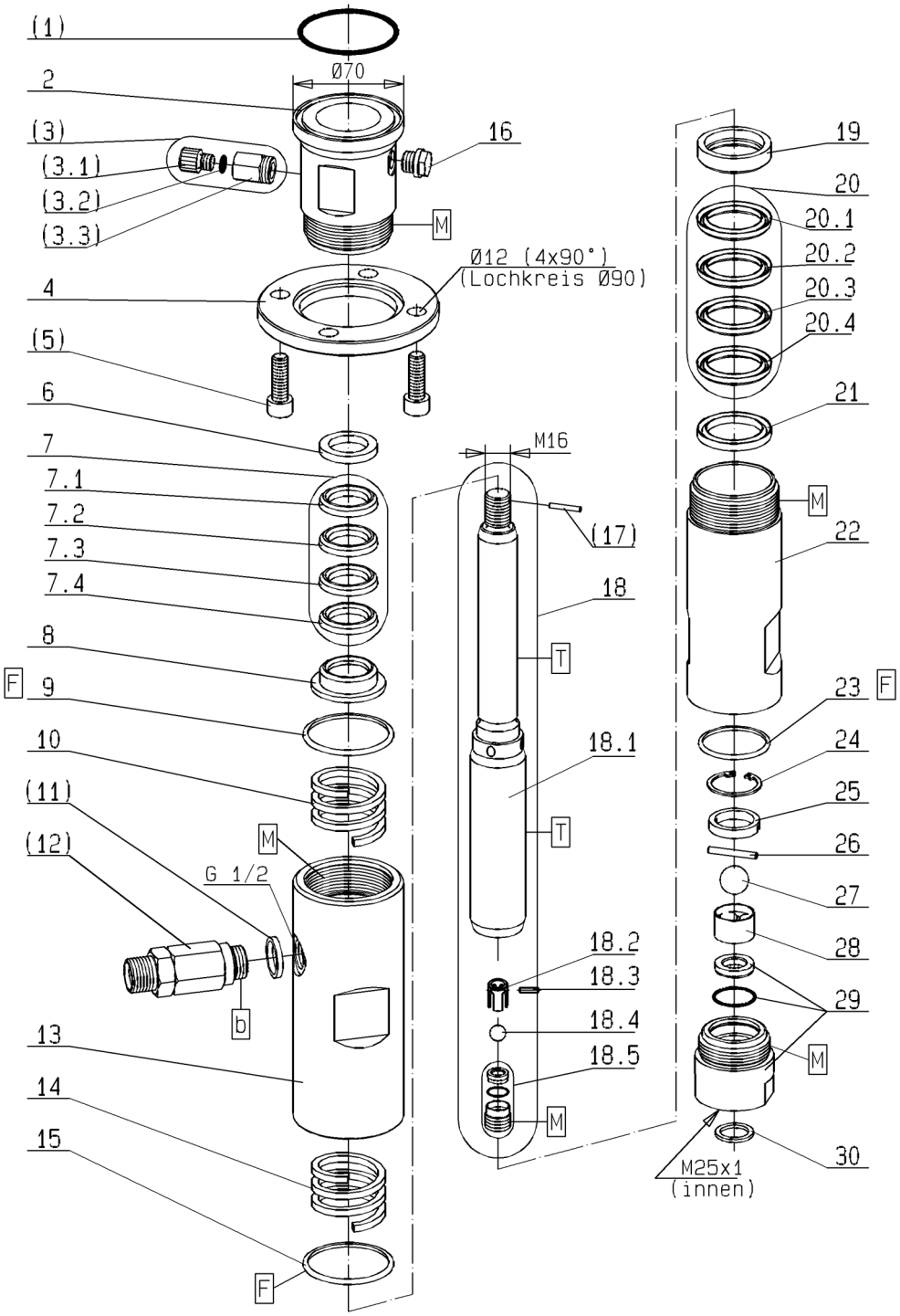


Bild:0646968E_7.tif PL:W.bm

Pos.-Nr. in Klammern ( ) sind keine Bestandteile dieser Baugruppe / items marked with ( ) are not part of assembly shown / Les pièces entre paranthèses ne font pas partie du sous-groupe

Diese Zeichnung darf nicht kopiert, vervielfältigt oder dritten Personen zugänglich gemacht werden. Widerrechtliche Benutzung hat strafrechtliche Folgen. / This drawing should not be, in whole or in part, copied, distributed or be used by or passed on as information to others for competition purposes or for whatever purposes without authorization. Unauthorized use is subject to prosecution.

Hauptsitz und Produktion / Headquarter & Production:
**WIWA Wilhelm Wagner GmbH & Co. KG**
Gewerbestraße 1-3 • 35633 Lahnau, Germany
Tel.: +49 6441 609-0 • Fax: +49 6441 609-50
E-mail: info@wiwa.de
Internet: www.wiwa.de

**WIWA LP**
3734A Cook Blvd. • Chesapeake, VA 23323, USA
Tel:+1-757-436-2223 • Fax:+1-757-436-2103 •
Tel.(Toll Free): +1-866-661-2139
E-mail: sales@wiwalp.com
Internet: www.wiwa.com

**WIWA Taicang Co.,Ltd.**
No.87 East Suzhou Rd. • Taicang City
Jiangsu Province 215400 • P.R.China
Tel:+86-512-5354-8858•Fax:+86-512-5354-8859
E-mail: info@wiwa-china.com
Internet: www.wiwa.com

© copyright 2008 WIWA Wilhelm Wagner GmbH Co.KG

**Materialpumpe**
**Material Pump**
**Section fluide**
**40/75 -RS-**

Bestell-Nr. • Order-No.• Référence: **0646969**
Serie • Serie • Série: **002**
Datum • Date • Date: **16.06.11**

| Pos. Pos. Code | Bestell-Nr. Order-No. Référence | Stück Pieces Pièce | V[1] / D[2] / R[3] | Artikelbezeichnung | Part Déscription | Désignation des articles |
|---|---|---|---|---|---|---|
| (1.) | 0641493 | 1 | D,R | O-Ring | o-ring | joint torique |
| 2. | 0646919 | 1 | | Hochdruckkopf | high pressure head | tête à haute pression |
| (3.) | 0163686 | 1 | | Ablaßventil kpl. bestehend aus Pos. (3.1)-(3.3) | drain valve assembly consisting of pos. (3.1)-(3.3) | soupape de décharge cpl. consistant en pos. (3.1)-(3.3) |
| (3.1) | 0210714 | 1 | | Ablaßschraube | draining screw | vis de remplissage |
| (3.2) | 0310239 | 1 | D, R | O-Ring | o-ring | joint torique |
| (3.3) | 0221759 | 1 | | Ventilgehäuse | valve housing | corps de vanne |
| 4. | 0641430 | 1 | | Anzugring | connecting ring | bague de montage |
| (5.) | 0477184 | 4 | | Schraube | screw | vis |
| 6. | 0634468 | 1 | | Sattelring | saddle ring | bague de retenue |
| 7. | 0634492 | 1 | V,R | Manschettensatz gemischt, bestehend aus Pos. 7.1-7.4 | packing ring set mixed, consisting of pos. 7.1-7.4 | jeu de joints composé, consistant en pos. 7.1-7.4 |
| 7.1 | 0633779 | 1 | V,R | Manschette Teflon | packing ring teflon | joint en teflon |
| 7.2 | 0633789 | 1 | V,R | Manschette Leder | packing ring leather | joint en cuir |
| 7.3 | 0633779 | 1 | V,R | Manschette Teflon | packing ring teflon | joint en teflon |
| 7.4 | 0633779 | 1 | V,R | Manschette Teflon | packing ring teflon | joint en teflon |
| 8. | 0634466 | 1 | | Gegenring | counter ring | bague de retenue |
| 9. | 0465852 | 1 | D, R | Dichtring | seal ring | joint |
| 10. | 0634463 | 1 | | Druckfeder | spring | ressort |
| (11.) | 0603619 | 1 | | Dichtung | seal | joint |
| (12.) | 0063835 | 1 | V | Rückschlagventil kpl.M22x1,5 | non-return valve cpl.M22x1,5 | soupape de non-retour cpl., M22x1,5 |
| | 0644999 | 1 | V | **Sonderausführung** Rückschlagventil kpl., 3/8 NPSM . | **special model** non-return valve cpl.,3/8 NPSM | **modèle spécial** soupape de non- retour cpl., 3/8 NPSM . |
| 13. | 0646921 | 1 | | Federgehäuse | spring housing | logement de ressort |
| 14. | 0634463 | 1 | | Druckfeder | spring | ressort |
| 15. | 0465852 | 1 | D, R | Dichtring | seal ring | joint ressort |
| 16. | 0640052 | 1 | | Schauglas | sight glass | verre indicateur |
| (17.) | 0460745 | 1 | R | Spannhülse | tension | goupille |
| 18. | 0647448 | 1 | V | Doppelkolben, kpl. bestehend aus Pos. 18.1-18.5 | dual piston, cpl. consisting of pos. 18.1-18.5 | piston double, cpl. consistant en pos. 18.1-18.5 |
| 18.1 | 0647446 | 1 | V | Doppelkolben | dual piston | piston double |
| 18.2 | 0648573 | 1 | | Kugelführung | ball guide | guidage de bille |
| 18.3 | 0647394 | 1 | V | Zylinderstift | cylindrical pin | goupille cylindrique |
| 18.4 | 0410195 | 1 | V, R | Kugel | ball | bille |
| 18.5 | 0618586 | 1 | V | Ventilschraube, kpl. | valve screw, cpl. | vis à soupape, cpl. |
| 19. | 0633807 | 1 | | Gegenring | counter ring | bague de retenue |
| 20. | 0634491 | 1 | V,R | Manschettensatz gemischt, bestehend aus Pos. 20.1-20.4 | packing ring set mixed, consisting of pos. 20.1-20.4 | jeu de joints composé, consistant à pos. 20.1-20.4 |
| 20.1 | 0633778 | 1 | V,R | Manschette Teflon | packing ring teflon | joint en teflon |

Hauptsitz und Produktion / Headquarter & Production:
**WIWA Wilhelm Wagner GmbH & Co. KG**
Gewerbestraße 1-3 • 35633 Lahnau, Germany
Tel.: +49 6441 609-0 • Fax: +49 6441 609-50
E-mail: info@wiwa.de
Internet: www.wiwa.de

**WIWA LP**
3734A Cook Blvd. • Chesapeake, VA 23323, USA
Tel:+1-757-436-2223 • Fax:+1-757-436-2103 •
Tel.(Toll Free): +1-866-661-2139
E-mail: sales@wiwalp.com
Internet: www.wiwa.com

**WIWA Taicang Co.,Ltd.**
No.87 East Suzhou Rd. • Taicang City
Jiangsu Province 215400 • P.R.China
Tel:+86-512-5354-8858•Fax:+86-512-5354-8859
E-mail: info@wiwa-china.com
Internet: www.wiwa.com

© copyright 2008 WIWA Wilhelm Wagner GmbH Co.KG

**Materialpumpe**
**Material Pump**
**Section fluide**
**40/75 -RS-**

Bestell-Nr. • Order-No.• Référence: **0646969**
Serie • Serie • Série: **002**
Datum • Date • Date: **16.06.11**

| Pos. Pos. Code (Forts.) | Bestell-Nr. Order-No. Référence | Stück Pieces Pièce | V[1] / D[2] / R[3] | Artikelbezeichnung | Part Déscription | Désignation des articles |
|---|---|---|---|---|---|---|
| 20.2 | 0633778 | 1 | V,R | Manschette Teflon | packing ring teflon | joint en teflon |
| 20.3 | 0633788 | 1 | V,R | Manschette Leder | packing ring leather | joint en cuir |
| 20.4 | 0633778 | 1 | V,R | Manschette Teflon | packing ring teflon | joint en teflon |
| 21. | 0634469 | 1 | | Sattelring | saddle ring | bague de retenue |
| 22. | 0641438 | 1 | | Druckzylinder | pressure cylinder | cylindre de pression |
| 23. | 0218162 | 1 | D, R | Dichtring | seal ring | joint |
| 24. | 0641146 | 1 | | S-Ring | retaining ring | circlip |
| 25. | 0641069 | 1 | | Hülse | sleeve | douille |
| 26. | 0641129 | 1 | V, R | Zylinderstift | cylindrical pin | goupille |
| 27. | 0410225 | 1 | V, R | Kugel | ball | bille |
| 28. | 0605743 | 1 | | Kugelführung | ball guide | guidage de bille |
| 29. | 0646635 | 1 | V | Ventilgehäuse kpl. | valve housing cpl. | corps de vanne cpl. |
| 30. | 0218057 | 1 | D, R | Dichtung | seal | joint |
| | 0646928 | | R | Dichtungssatz | seal kit | jeu de joints |
| | 0646970 | | | Reparatursatz | repair kit | jeu de réparation |
| | | | | **optional erhältlich** | **optionally available** | **disponible optionalement** |
| | | | | Manschetten oben | packing ring upper | joints supérieures |
| | 0633779 | | V | Manschette Teflon, schwarz | packing ring teflon, black | joint en teflon, noir |
| | 0633789 | | V | Manschette Leder | packing ring leather | joint en cuir |
| | 0634479 | | V | Manschette Teflon, natur, weiss | packing ring teflon,natural,white | joint en teflon, nature,blanc |
| | 0634530 | | V | Manschette PUR, rot | packing ring PUR, red | joint en PUR, rouge |
| | 0634532 | | V | Manschette SDM, grün | packing ring SDM, green | joint en SDM, vert |
| | | | | Manschetten unten | packing ring lower | joints inférieures |
| | 0633778 | | V | Manschette Teflon, schwarz | packing ring teflon, black | joint en teflon, noir |
| | 0633788 | | V | Manschette Leder | packing ring leather | joint en cuir |
| | 0634478 | | V | Manschette Teflon, natur, weiss | packing ring teflon, natural,white | joint en teflon, nature, blanc |
| | 0634529 | | V | Manschette PUR, rot | packing ring PUR, red | joint en PUR, rouge |
| | 0634531 | | V | Manschette SDM, grün | packing ring SDM, green | joint en SDM, vert |

[1]V= Verschleißteile • Wear parts • Pièces d'usure usuelles
[2]D= Teile des Dichtungssatzes • Parts of seal kit • Pièces de kit de joints
[3]R= Teile des Reparatursatzes • Parts of repair kit • Pièces de kit de reparation
[3]$R_G$ = Teile des Reparatursatzes, groß • Parts of repair kit, big • Pièces de kit de reparation grand
[3]$R_K$ = Teile des Reparatursatzes, klein • Parts of repair kit, small • Pièces de kit de reparation, petit

Hauptsitz und Produktion / Headquarter & Production:
**WIWA Wilhelm Wagner GmbH & Co. KG**
Gewerbestraße 1-3 • 35633 Lahnau, Germany
Tel.: +49 6441 609-0 • Fax: +49 6441 609-50
E-mail: info@wiwa.de
Internet: www.wiwa.de

**WIWA LP**
3734A Cook Blvd. • Chesapeake, VA 23323, USA
Tel:+1-757-436-2223 • Fax:+1-757-436-2103 •
Tel.(Toll Free): +1-866-661-2139
E-mail: sales@wiwalp.com
Internet: www.wiwa.com

**WIWA Taicang Co.,Ltd.**
No.87 East Suzhou Rd. • Taicang City
Jiangsu Province 215400 • P.R.China
Tel:+86-512-5354-8858•Fax:+86-512-5354-8859
E-mail: info@wiwa-china.com
Internet: www.wiwa.com

© copyright 2008 WIWA Wilhelm Wagner GmbH Co.KG

**Sicherungsmittel / Thread sealant / produit d'etanchéite**

| Symbol / Symbol / Symbole | Beschreibung / Description / Description | Artikel / Bestell-Nr. Article / Order-No. L'article / Réferenz |
|---|---|---|
| r | schwach / light / leger (50 ml) | 222 / 0000016 |
| b | mittel / medium / medium (50 ml) | 243 / 0000015 |
| schw | mittel, Kunststoff-Stahl / medium, plastic-steel / medium, plastique-acier (20 ml) | 480 / 0000107 |
| g | hochfest / high-streng / hautesistance (50 ml)<br>hochfest für Cr/Ni-Teile / for Cr/Ni steel parts / pour partes fabriqué de Cr/Ni (50 ml) | 601 / 0000014<br>2701 / 0000303 |
| p | Rohrdichtungspaste / pipe sealant / pâte d'étanchéité pour tuyaux (50 ml) | 225 / 0000017 |
| a | Aktivator / activator / activateur (500 ml)<br>Aktivator für Kunststoffteile / activator for plastic parts / activateur pour pièces de plastique (10 ml) | 734 / 0000018<br>770 / 0000108 |
| t | Gewindeband / threaded tape / ruban de filetage | / 0000099 |

**Betriebsmittel / Machinery materials / Équipement de production**

| Symbol / Symbol / Symbole | Beschreibung / Description / Description | Bestell-Nr. Order-No. Réferenz |
|---|---|---|
| F | Fett, säurefrei / acid-free / sans acide | 0000025 |
| T | Trennmittel / release agent / agent séparateur bei Verarbeitung von Isozyanat / for application with isozyanate / pour l'application de l'isozyanate | 0163333<br>0640651 |
| M | Montagepaste (für R- und RS-Ausführung) / assembly paste (for version R or RS) / pâte d'assemblage (de version R et RS) | 0000045 |

Hauptsitz und Produktion / Headquarter & Production:
**WIWA Wilhelm Wagner GmbH & Co. KG**
Gewerbestraße 1-3 • 35633 Lahnau, Germany
Tel.: +49 6441 609-0 • Fax: +49 6441 609-50
E-mail: info@wiwa.de
Internet: www.wiwa.de

**WIWA LP**
3734A Cook Blvd. • Chesapeake, VA 23323, USA
Tel:+1-757-436-2223 • Fax:+1-757-436-2103 •
Tel.(Toll Free): +1-866-661-2139
E-mail: sales@wiwalp.com
Internet: www.wiwa.com

**WIWA Taicang Co.,Ltd.**
No.87 East Suzhou Rd. • Taicang City
Jiangsu Province 215400 • P.R.China
Tel:+86-512-5354-8858•Fax:+86-512-5354-8859
E-mail: info@wiwa-china.com
Internet: www.wiwa.com

© copyright 2008 WIWA Wilhelm Wagner GmbH Co.KG