**WIWA** • Gewerbestr. 1 – 3 • 35633 Lahnau, Germany
Tel. +49 (0) 64 41-6 09-0 • Fax +49 (0) 64 41-6 09-50
E-mail: info@wiwa.de • Internet: www.wiwa.de

## Wartungseinheit kpl. • Air maintenance unit • Unité d´entretien:

Bestell-Nr. • Order-No. • Référence: **0639368** Serie • Serie • Série: **000** Akt.: **01.02**

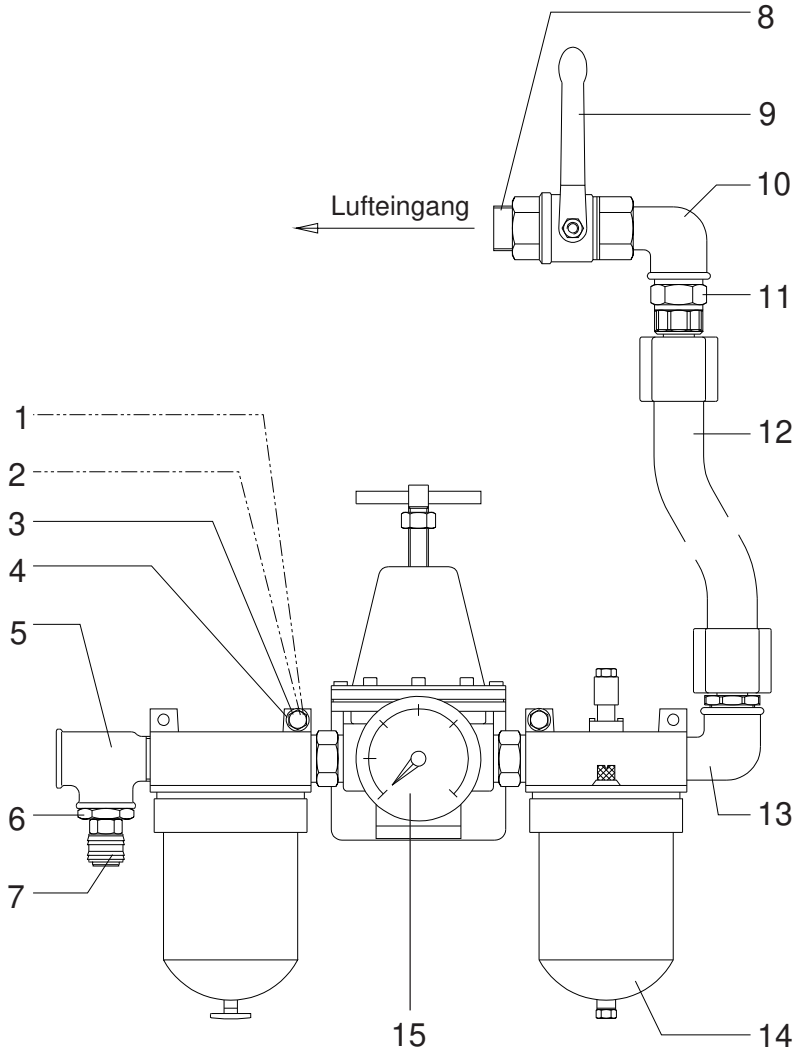


| Pos. Pos. Code | Best.-Nr. Order No. Référence | Stück Pieces Pièce | V[1]/D[2]/R[3] | Artikelbezeichnung | Part Description | Désignation des articles |
|---|---|---|---|---|---|---|
| 01 | 0460192 | 2 | | Mutter | nut | écrou |
| 02 | 0638142 | 2 | | Hülse | sleeve | bague de retenue |
| 03 | 0633539 | 2 | | Schraube | screw | vis |
| 04 | 0460214 | 4 | | U-Scheibe | washer | rondelle |
| 05 | 0413968 | 1 | | T-Stück | T-piece | raccord en >T< |
| 06 | 0413623 | 1 | | Reduziernippel | reducing nipple | raccord de réduction |
| 07 | 0411965 | 1 | | Kupplung | coupling | accouplement |
| 08 | 0631415 | 1 | | Langnippel | extension nipple | nipple longue |
| 09 | 0468622 | 1 | | Kugelhahn | ball valve | robinet à boisseau spherique |
| 10 | 0471666 | 1 | | Winkel | elbow | coude |
| 11 | 0638207 | 1 | | Doppelnippel | male adaptor | raccord double mâle |
| 12 | 0639161 | 1 | | Ansaugschlauch | suction hose | flexible d´aspiration |
| 13 | 0471666 | 1 | | Winkel | elbow | coude |
| 14 | 0638140 | 1 | | Wartungseinheit | air maintenance unit | unité d´entretien |
| 15 | 0491918 | 1 | | Manometer | gauge | manomètre |

[1]V = Verschleißteile • Wear parts • Pièces d'usure usuelles
[2]D = Teile des Dichtungssatzes • Parts of seal kit • Pièces de kit de joints
[3]R = Teile des Reparatursatzes • Parts of repair kit • Pièces de kit de reparation

■ = Sicherungsmittel 50 ml • Engineering adhesive 50 ml • Colle industrielle 50 ml Best.-Nr. 0000015
□ = Schmiermittel (säurefreies Fett) • Lubrication grease (acid-free) Matiére graisse (sans acide) Best.-Nr. 0000025

Pos.- Nr. in Klammern () sind keine Bestandteile dieser Baugruppe • Items marked thus () are not part of assembly shown • Les pièces entre paranthéses ne font pas partie du sous-groupe

Diese Zeichnung darf nicht kopiert, vervielfältigt oder dritten Personen zugänglich gemacht werden. Widerrechtliche Benutzung hat strafrechtliche Folgen. • This drawing should not be, in whole or in part, copied, distributed or be used by or passed on as information to others for competition purposes or for whatever purposes without the authorization of WIWA. Unauthorized use is subject to prosecution.

© Copyright 2002 WIWA Wilhelm Wagner GmbH & Co. KG

Materialpumpe
Material Pump
Section fluide
HD 138 / 120 -N-

Bestell-Nr. • Order-No.• Référence: 0638686
Serie • Serie • Série: 000
Datum • Date • Date: 07.03.2023

Your project deserves it.

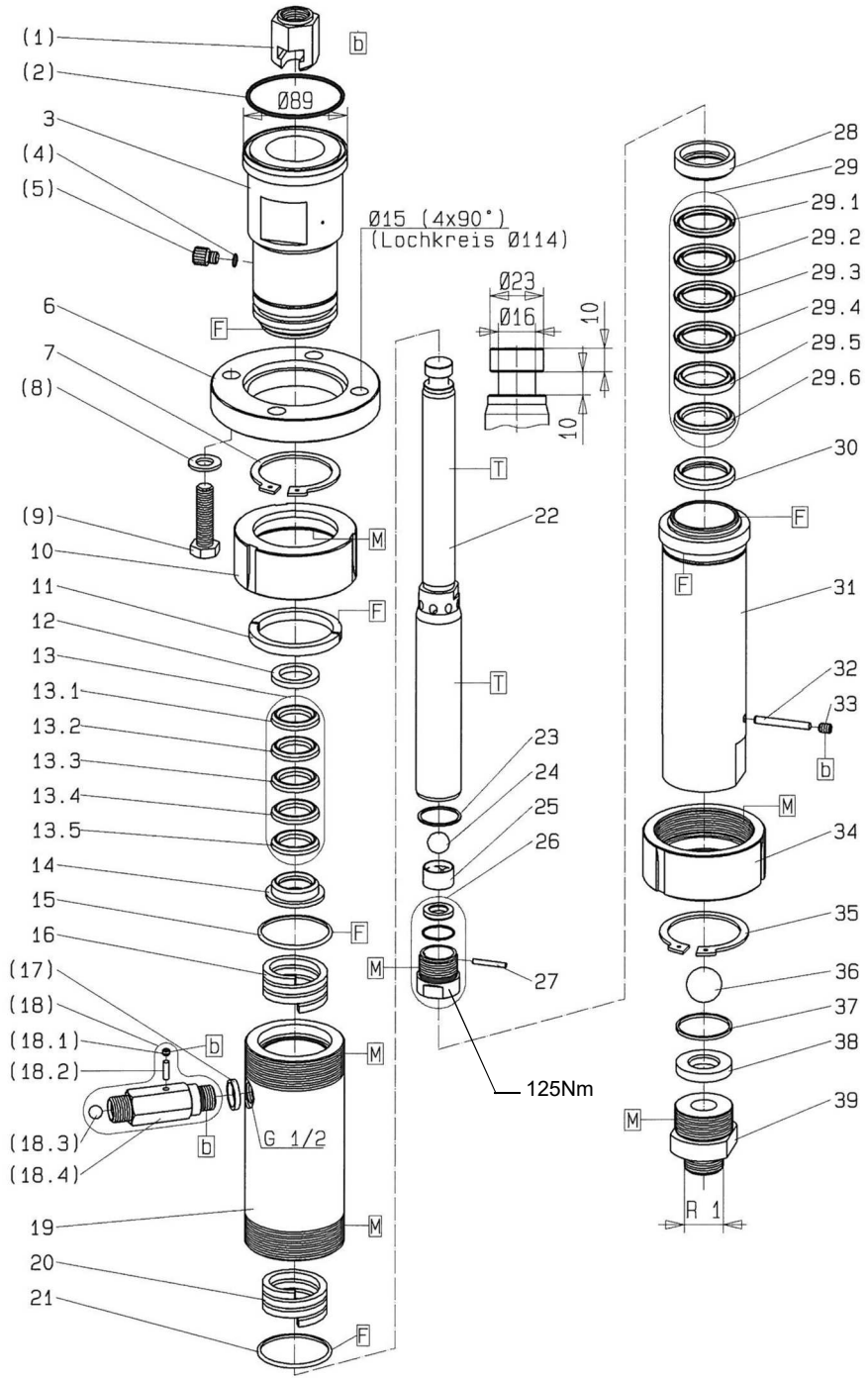


Bild:0639175E_3.tif PL:

Pos.-Nr. in Klammern ( ) sind keine Bestandteile dieser Baugruppe / items marked with ( ) are not part of assembly shown / Les pièces entre paranthèses ne font pas partie du sous-groupe

Diese Zeichnung darf nicht kopiert, vervielfältigt oder dritten Personen zugänglich gemacht werden. Widerrechtliche Benutzung hat strafrechtliche Folgen. / This drawing should not be, in whole or in part, copied, distributed or be used by or passed on as information to others for competition purposes or for whatever purposes without authorization. Unauthorized use is subject to prosecution.

Hauptsitz und Produktion / Headquarter (& Production:
WIWA Wilhelm Wagner GmbH & Co. KG
Gewerbestraße 1-3 • 35633 Lahnau, Germany
Tel.: +49 6441 609-0 • Fax: +49 6441 609-50
E-mail: info@wiwa.de
Internet: www.wiwa.de

**WIWA Subsidiary USA**
107 N.Main St. • P.O.Box 398, Alger, OH 45812
Tel: +1-419-757-0141 • Fax: +1-419-549-5173 •
Toll Free: +1-855-757-0141
E-mail: sales@wiwa.com
Internet: www.wiwausa.com

© copyright WIWA Wilhelm Wagner GmbH Co.KG

Materialpumpe
Material Pump
Section fluide
HD 138 / 120 -N-

Bestell-Nr. • Order-No.• Référence: 0638686
Serie • Serie • Série: 000
Datum • Date • Date: 07.03.2023

WIWA®
Your project deserves it.

| Pos. Pos. Code | Bestell-Nr. Order-No. Référence | Stück Pieces Pièce | V[1] / D[2] / R[3] | Artikelbezeichnung | Part Déscription | Désignation des articles |
|---|---|---|---|---|---|---|
| (1.) | 0221449<br>0642843 | 1 | | Kupplungsstück<br>Kupplungsstück für HDP138.26 | coupling piece<br>coupling piece for HDP 138.26 | pièce d'accouplement<br>pièce d'accouplement pour HDP 138.26 |
| (2.) | 0496928 | 1 | D, R | O-Ring | o-ring | joint torique |
| 3. | 0638535 | 1 | | Hochdruckkopf | high pressure head | tête à haute pression |
| (4.) | 0310239 | 1 | D, R | O-Ring | o-ring | joint torique |
| (5.) | 0210714 | 1 | | Ablaßschraube | draining screw | vis de remplissage |
| 6. | 0638676 | 1 | | Anzugring | connecting ring | bague de montage |
| 7. | 0638681 | 1 | | S-Ring | retaining ring | circlip |
| (8.) | 0460036 | 4 | | U-Scheibe | washer | rondelle |
| (9.) | 0607401<br>0630652 | 4 | | Schraube<br>Schraube für HDP 138.26 | screw<br>screw for HDP 138.26 | vis<br>vis pour HDP 138.26 |
| 10. | 0640209 | 1 | | Anzugmutter | retaining cap | écrou de serrage |
| 11. | 0638675 | 1 | | Ring geteilt | ring divided | anneau divis |
| 12. | 0634469 | 1 | | Sattelring | saddle ring | bague de retenue |
| 13. | 0638687 | 1 | V,R | Manschettensatz<br>bestehend aus Pos.13.1-13.5 | packing ring set,consisting of pos.13.1-13.5 | jeu de joints,consistant en pos.13.1-13.5 |
| 13.1 | 0631392 | 1 | V, R | Manschette Teflon | packing ring teflon | joint en teflon |
| 13.2 | 0632291 | 1 | V, R | Manschette Leder | packing ring leather | joint en cuir |
| 13.3 | 0631392 | 1 | V, R | Manschette Teflon | packing ring teflon | joint en teflon |
| 13.4 | 0632291 | 1 | V, R | Manschette Leder | packing ring leather | joint en cuir |
| 13.5 | 0631392 | 1 | V, R | Manschette Teflon | packing ring teflon | joint en teflon |
| 14. | 0631393 | 1 | | Gegenring | counter ring | contre-anneau |
| 15. | 0630855 | 1 | D, R | Dichtring | seal ring | joint |
| 16. | 0638683 | 1 | | Druckfeder | spring | ressort |
| (17.) | 0222119 | 1 | D, R | Dichtung | seal | joint |
| (18.) | 0061077 | 1 | V | Rückschlagventil,<br>bestehend aus Pos.(18.1-18.4) | non-return valve,<br>consisting of pos.(18.1-18.4) | soupape de non-retour,<br>consistant en pos.(18.1-18.4) |
| (18.1) | 0471798 | 1 | | Gewindestift | threaded pin | vis sans tête |
| (18.2) | 0471801 | 1 | | Zylinderstift | cylindrical pin | goupille cylindrique |
| (18.3) | 0412279 | 1 | V | Kugel | ball | bille |
| (18.4) | 0214361 | 1 | | Ventilgehäuse | valve housing . | corps de vanne |
| 19. | 0638539 | 1 | | Federgehäuse | spring housing | logement de ressort |
| 20. | 0638683 | 1 | | Druckfeder | spring | ressort |
| 21. | 0630855 | 1 | D, R | Dichtring | seal ring | joint |
| | 0650192 | 1 | V | Doppelkolben kpl.,bestehend aus Pos.22-27 | dual piston cpl.,consisting of pos.22-27 | piston double cpl.,consistant en pos.22-27 |
| 22. | 0631391 | 1 | V | Doppelkolben | dual piston | piston double |
| 23. | 0222100 | 1 | D, R | Dichtung | seal | joint |
| 24. | 0410225 | 1 | V, R | Kugel | ball | bille |
| 25. | 0605743 | 1 | | Kugelführung | ball guide | guidage de bille |
| 26. | 0606472 | 1 | V | Ventilgehäuse kpl. | valve housing cpl. | corps de vanne cpl. |

Hauptsitz und Produktion / Headquarter (& Production:
WIWA Wilhelm Wagner GmbH & Co. KG
Gewerbestraße 1-3 • 35633 Lahnau, Germany
Tel.: +49 6441 609-0 • Fax: +49 6441 609-50
E-mail: info@wiwa.de
Internet: www.wiwa.de

**WIWA Subsidiary USA**
107 N.Main St. • P.O.Box 398, Alger, OH 45812
Tel: +1-419-757-0141 • Fax: +1-419-549-5173 •
Toll Free: +1-855-757-0141
E-mail: sales@wiwa.com
Internet: www.wiwausa.com

© copyright WIWA Wilhelm Wagner GmbH Co.KG

| Pos. Pos. Code (Forts.) | Bestell-Nr. Order-No. Référence | Stück Pieces Pièce | V[1] / D[2] / R[3] | Artikelbezeichnung | Part Déscription | Désignation des articles |
|---|---|---|---|---|---|---|
| 27. | 0472344 | 1 | V | Zylinderstift | cylindrical pin | goupille cylindrique |
| 28. | 0631397 | 1 | | Gegenring | counter ring | contre-anneau |
| 29. | 0638688 | 1 | V,R | Manschettensatz,bestehend aus Pos.29.1-29.6 | packing set, consisting of pos. 29.1-29.6 | jeu de joints, consistant en pos. 29.1-29.6 |
| 29.1 | 0631396 | 1 | V, R | Manschette Teflon | packing ring teflon | joint en teflon |
| 29.2 | 0632292 | 1 | V, R | Manschette Leder | packing ring leather | joint en cuir |
| 29.3 | 0631396 | 1 | V, R | Manschette Teflon | packing ring teflon | joint en teflon |
| 29.4 | 0632292 | 1 | V, R | Manschette Leder | packing ring leather | joint en cuir |
| 29.5 | 0632525 | 1 | V, R | Doppelsattelring | dual saddle ring | bague de retenue double |
| 29.6 | 0631396 | 1 | V, R | Manschette Teflon | packing ring teflon | joint en teflon |
| 30. | 0632527 | 1 | | Gegenring | counter ring | contre-anneau |
| 31. | 0638673 | 1 | | Druckzylinder | pressure cylinder | cylindre de pression |
| 32. | 0621250 | 1 | V | Zylinderstift | cylindrical pin | goupille cylindrique |
| 33. | 0638682 | 1 | | Gewindestift | threaded pin | vis sans tête |
| 34. | 0640209 | 1 | | Anzugmutter | retaining cap | écrou de serrage |
| 35. | 0638681 | 1 | | S-Ring | retaining ring | circlip |
| 36. | 0412422 | 1 | V, R | Kugel | ball | bille |
| 37. | 0641780 | 1 | D, R | Dichtung | seal | joint |
| 38. | 0415286 | 1 | V | Ventilplatte | valve plate | plaque de soupape |
| 39. | 0638678 | 1 | | Doppelnippel | male adaptor | raccord double mâle |
| | 0639171 | | R | Dichtungssatz | seal kit | jeu de joints |
| | 0639176 | | | Reparatursatz | repair kit | jeu de réparation |
| | | | | optional erhältlich: | ooptionally available | disponible optionalement: |
| | | | | Manschetten oben | packing ring upper | joints supérieures |
| | 0631392 | | V | ManschetteTeflon,schwarz | packing ring,black | joint en teflon,noir |
| | 0632291 | | V | Manschette Leder | packing ring leather | joint en cuir |
| | 0632646 | | V | Manschette SDM,grün | packing ring SDM,green | joint en SDM,vert |
| | 0647050 | | V | Manschette Teflon,natur,weiss | packing ring teflon,nature,white | joint en teflon,blanc |
| | 0647051 | | V | Manschette PUR,rot | packing ring PUR,red | joint en PUR,rouge |
| | | | | Manschette unten | packing ring lower | joints inférieures |
| | 0631396 | | V | ManschetteTeflon,schwarz | packing ring,black | joint en teflon,noir |
| | 0632292 | | V | Manschette Leder | packing ring leather | joint en cuir |
| | 0632655 | | V | Manschette SDM,grün | packing ring SDM,green | joint en SDM,vert |
| | 0647052 | | V | Manschette Teflon,natur,weiss | packing ring teflon,nature,white | joint en teflon,blanc |
| | 0647053 | | V | Manschette PUR,rot | packing ring PUR,red | joint en PUR,rouge |
| | | | | Werkzeuge für Montage/De-montage (ohne Abbildung) | tools for assembly/disas-sembly (not illustrated) | outils pour le montage/dé-montage (sans illustration) |
| | 0465399 | | | Einmaulschlüssel für Pos.3 | open-jaw wrench for pos.3 | clé fourche simple pour pos.3 |
| | 0465380 | | | Einmaulschlssel für Pos. 31 | open-jaw wrench for pos. 31 | clé fourche simple pour pos.31 |
| | 0465364 | | | Einmaulschlüssel für Pos.39 | open-jaw wrench for pos. 39 | clé fourche simple pour pos.39 |
| | 0613878 | | | Hakenschlüssel für Pos.10+34 | hook spanner for pos.10+34 | clé ergot pour pos.10 et 34 |

Hauptsitz und Produktion / Headquarter (& Production:
WIWA Wilhelm Wagner GmbH & Co. KG
Gewerbestraße 1-3 • 35633 Lahnau, Germany
Tel.: +49 6441 609-0 • Fax: +49 6441 609-50
E-mail: info@wiwa.de
Internet: www.wiwa.de

**WIWA Subsidiary USA**
107 N.Main St. • P.O.Box 398, Alger, OH 45812
Tel: +1-419-757-0141 • Fax: +1-419-549-5173 •
Toll Free: +1-855-757-0141
E-mail: sales@wiwa.com
Internet: www.wiwausa.com

© copyright WIWA Wilhelm Wagner GmbH Co.KG

Materialpumpe
Material Pump
Section fluide
HD 138 / 120 -N-

Bestell-Nr. • Order-No.• Référence: 0638686
Serie • Serie • Série: 000
Datum • Date • Date: 07.03.2023

Your project deserves it.

[1]V= Verschleißteile • Wear parts • Pièces d'usure usuelles
[2]D= Teile des Dichtungssatzes • Parts of seal kit • Pièces de kit de joints
[3]R= Teile des Reparatursatzes • Parts of repair kit • Pièces de kit de reparation

Sicherungsmittel / Thread sealant / produit d'etanchéite

| Symbol / Symbol / Symbole | Beschreibung / Description / Description | Artikel / Bestell-Nr. Article / Order-No. L'article / Référenz |
|---|---|---|
| r | schwach / light / leger (50 ml) | 222 / 0000016 |
| b | mittel / medium / medium (50 ml) | 243 / 0000015 |
| schw | mittel, Kunststoff-Stahl / medium, plastic-steel / medium, plastique-acier (20 ml) | 480 / 0000107 |
| g | hochfest / high-streng / hautesistance (50 ml)<br>hochfest für Cr/Ni-Teile / for Cr/Ni steel parts / pour partes fabriqué de Cr/Ni (50 ml) | 601 / 0000014<br>2701 / 0000303 |
| p | Rohrdichtungspaste / pipe sealant / pâte d'étanchéité pour tuyaux (50 ml) | 225 / 0000017 |
| a | Aktivator / activator / activateur (500 ml)<br>Aktivator für Kunststoffteile / activator for plastic parts / activateur pour pièces de plastique (10 ml) | 734 / 0000018<br>770 / 0000108 |
| t | Gewindeband / threaded tape / ruban de filetage | / 0000099 |
| k | 2K - Kleber / 2K - adhesive / 2K - adhésif | / 0000414 |

Betriebsmittel / Machinery materials / Équipement de production

| Symbol / Symbol / Symbole | Beschreibung / Description / Description | Bestell-Nr. Order-No. Référenz |
|---|---|---|
| F | Fett, säurefrei / acid-free / sans acide | 0000025 |
| T | Trennmittel / release agent / agent séparateur bei Verarbeitung von Isozyanat / for application with isozyanate / pour l'application de l'isozyanate | 0163333<br>0640651 |
| M | Montagepaste (für R- und RS-Ausführung) / assembly paste (for version R or RS) / pâte d'assemblage (de version R et RS) | 0000233 |
| MS | Montagespray (für R- und RS-Ausführung) / assembly spray (for version R or RS) / aérosol d'assemblage (de version R et RS) | 0000118 |

Hauptsitz und Produktion / Headquarter (& Production:
WIWA Wilhelm Wagner GmbH & Co. KG
Gewerbestraße 1-3 • 35633 Lahnau, Germany
Tel.: +49 6441 609-0 • Fax: +49 6441 609-50
E-mail: info@wiwa.de
Internet: www.wiwa.de

**WIWA Subsidiary USA**
107 N.Main St. • P.O.Box 398, Alger, OH 45812
Tel: +1-419-757-0141 • Fax: +1-419-549-5173 •
Toll Free: +1-855-757-0141
E-mail: sales@wiwa.com
Internet: www.wiwausa.com

© copyright WIWA Wilhelm Wagner GmbH Co.KG

**Luftmotor**
**Air Motor**
**Moteur pneumqtique**
D230/120

Bestell-Nr. • Order-No. • Référence: **0638442**
Serie • Serie • Série: **001**
Datum • Date • Date: **28.02.2023**

WIWA®
Your project deserves it.

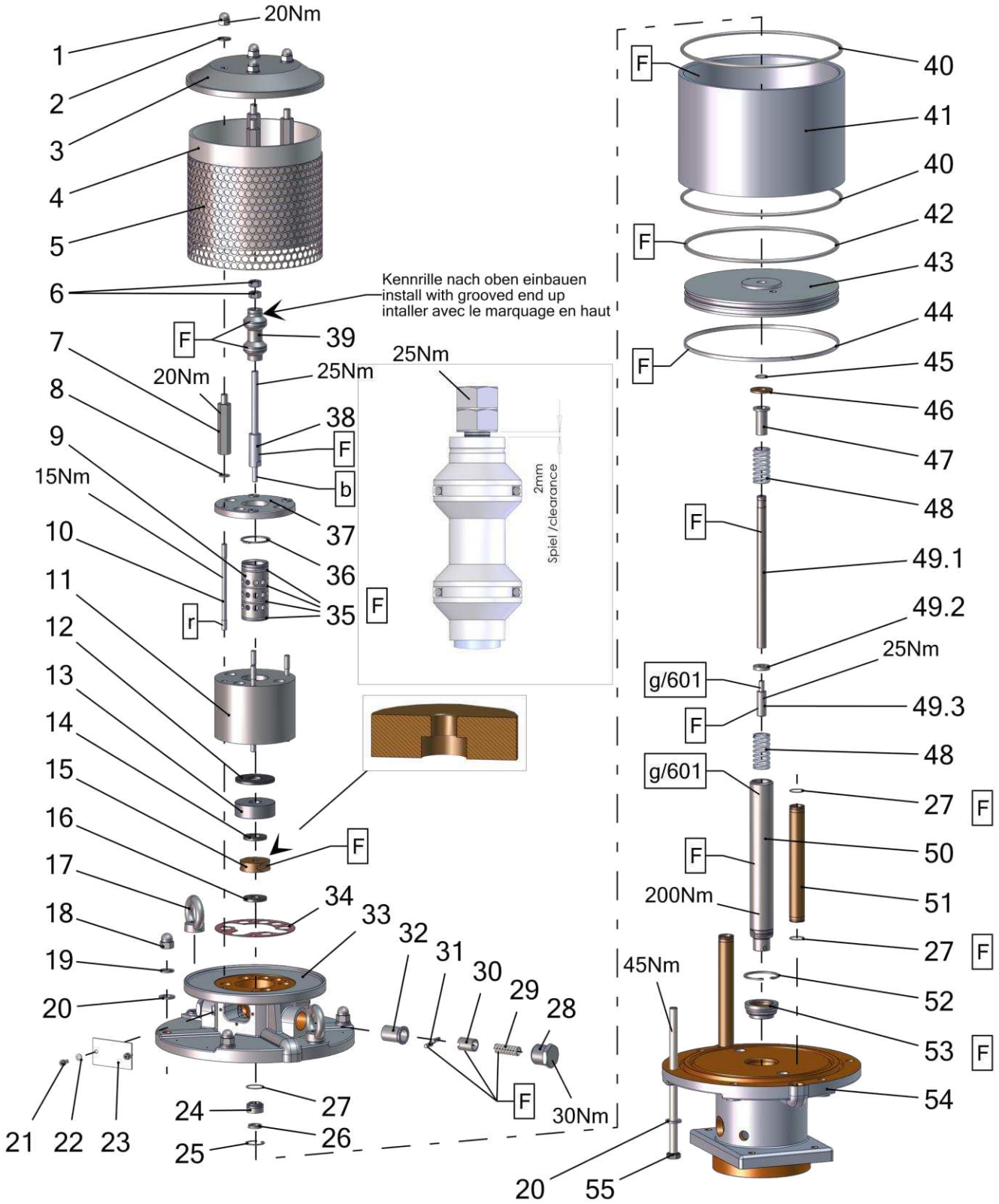


Pos.-Nr. in Klammern () sind keine Bestandteile dieser Baugruppe / items marked with () are not part of assembly shown / Les pièces entre paranthèses ne font pas partie du sous-groupe

Diese Zeichnung darf nicht kopiert, vervielfältigt oder dritten Personen zugänglich gemacht werden. Widerrechtliche Benutzung hat strafrechtliche Folgen. / This drawing should not be, in whole or in part, copied, distributed or used by or passed on as information to others for competition purposes or for whatever purposes without authorization. Unauthorized use is subject to prosecution.

**Hauptsitz und Produktion / Headquarter & Production**
**WIWA Wilhelm Wagner GmbH & Co. KG**
Gewerbestraße 1-3 • 35633 Lahnau, Germany
Tel: +49 6441 609-0 • Fax: +49 6441 609-50
E-Mail: info@wiwa.de
Internet: www.wiwa.de

**WIWA Subsidiary USA**
107 N.Main St. • P.O.Box 398, Alger, OH 45812
Tel: +1-419-757-0141 • Fax: +1-419-549-5173 •
Toll Free: +1-855-757-0141
E-Mail: sales@wiwa.com
Internet: www.wiwausa.com

© Copyright WIWA Wilhelm Wagner GmbH Co.Kg

**Luftmotor**
**Air Motor**
**Moteur pneumqtique**
D230/120

Bestell-Nr. • Order-No. • Référence: **0638442**
Serie • Serie • Série: **001**
Datum • Date • Date: **28.02.2023**

WIWA®
Your project deserves it.

| Pos. | Number | Qty. | V¹/D²/R³ | Artikelbezeichnung | Part Description | Désignation des articles |
|---|---|---|---|---|---|---|
| 1 | 0460249 | 4 | | Hutmutter | dome nut | écrou borgue |
| 2 | 0460613 | 4 | | Scheibe | washer | rondelle |
| 3 | 0639201 | 1 | | Deckel | cover | couvercle |
| 4 | 0639053 | 1 | | Dämmring | muffler ring | anneau insonorisante |
| 5 | 0639052 | 1 | | Lochblech | perforated steel sheet | tôle perforée |
| 6 | 0460648 | 2 | R | Mutter | nut | écrou |
| 7 | 0639202 | 4 | | Gewindestück | threaded piece | douille fileté |
| 8 | 0460214 | 4 | | Scheibe | washer | rondelle |
| 9 | 0461881 | 1 | | Steuerzylinder | control cylinder | cylindre de côntrole |
| 10 | 0465631 | 4 | | Stehbolzen | threaded bolt | boulon |
| 11 | 0461911 | 1 | | Steuergehäuse | control housing | corps de controle |
| 12 | 0638828 | 1 | V, R | Dämpfungsscheibe | dampening spacer | rondelle insonorisante |
| 13 | 0638441 | 1 | | Scheibe | disc | rondelle |
| 14 | 0415278 | 1 | V, R | Dämpfungsscheibe | dampening spacer | rondelle insonorisante |
| 15 | 0220752 | 1 | V, R | Mitnehmer | carrier | disque d´entrainement |
| 16 | 0466875 | 1 | V, R | Dämpfungsscheibe | dampening spacer | rondelle insonorisante |
| 17 | 0463787 | 2 | V | Ringmutter | ring nut | anneau à écrou |
| 18 | 0463795 | 4 | | Hutmutter | dome nut | écrou borgne |
| 19 | 0460931 | 6 | | Federring | spring ring | rondelle elastique |
| 20 | 0461091 | 12 | | Scheibe | washer | rondelle |
| 21 | 0460443 | 2 | | Schraube | screw | vis |
| 22 | 0460230 | 2 | | Scheibe | washer | rondelle |
| 23 | 0220736 | 1 | | Deckel | cover | couvercle |
| 24 | 0489808 | 1 | V | Führungsbuchse | guide bush | coussinet |
| 25 | 0461296 | 1 | R | Sicherungsring | retaining ring | circlip |
| 26 | 0311103 | 1 | V, D, R | Nutring | lip seal | joint |
| 27 | 0310182 | 5 | V, D, R | O-Ring | o-ring | joint torique |
| 28 | 0220760 | 2 | | Halteschraube | screw | vis |
| 29 | 0415154 | 2 | V | Druckfeder | spring | ressort |
| 30 | 0220787 | 2 | | Schnäpperlager | toggle bearing | roulement |
| 31 | 0163813 | 2 | V | Schnäpper | toggle | bascule |
| 32 | 0220779 | 2 | | Lagerbuchse | bearing bush | cousinet |
| 33 | 0638438 | 1 | | Oberteil kpl. | upper part cpl. | partie supérieure cpl. |
| 34 | 0465674 | 1 | V, D, R | Dichtung | gasket | joint |
| 35 | 0311189 | 4 | V, D, R | O-Ring | o-ring | joint torique |
| 36 | 0465682 | 1 | R | Sicherungsring | retaining ring | circlip |
| 37 | 0473510 | 1 | | Deckel | cover | couvercle |
| 38 | 0465690 | 1 | | Steuerachse | control axle | axe de controle |
| 39 | 0465704 | 1 | V, R | Steuerkolben kpl. | control piston cpl. | piston de contrôle cpl. |
| 40 | 0625978 | 2 | V, D, R | O-Ring | o-ring | joint torique |
| 41 | 0638829 | 1 | V | Zylinder | cylindre | cylindre |
| 42 | 0625989 | 1 | V, D, R | O-Ring | o-ring | joint torique |
| 43 | 0638834 | 1 | | Kolbenplatte | piston plate | plateau de piston |
| 44 | 0625990 | 1 | V, D, R | Führungsband | guide ring | bague de guidage |
| 45 | 0311235 | 1 | V, D, R | O-Ring | o-ring | joint torique |
| 46 | 0221368 | 1 | V, R | Scheibe | disc | rondelle |
| 47 | 0221414 | 1 | | Anschlagbuchse | stop guide | butée |
| 48 | 0415170 | 2 | V, R | Druckfeder | spring | ressort |
| 49 | 0639059 | 1 | V | Umsteuerachse kpl. | guide axle cpl. | axe de contrôle cpl. |
| 49.1 | 0638830 | 1 | | Achse | axle | axe |
| 49.2 | 0638831 | 1 | | Scheibe | disc | rondelle |
| 49.3 | 0221406 | 1 | | Anschlagbolzen | stop bolt | boulon de butée |
| 50 | 0638833 | 1 | V | Motorachse | motor axle | axe de moteur |
| 51 | 0638440 | 2 | | Belüftungsrohr | air inlet pipe | tube inférieure |
| 52 | 0461237 | 1 | R | Sicherungsring | retaining ring | circlip |
| 53 | 0478695 | 1 | V, D, R | Führungsbuchse kpl. | guide bush cpl. | coussinet cpl. |
| 54 | 0638439 | 1 | | Unterteil kpl. | bottom | partie inférieure |
| 55 | 0663509 | 6 | | Schraube | screw | vis |

~~Hau~~
**Hauptsitz und Produktion / Headquarter & Production**
**WIWA Wilhelm Wagner GmbH & Co. KG**
Gewerbestraße 1-3 • 35633 Lahnau, Germany
Tel: +49 6441 609-0 • Fax: +49 6441 609-50
E-Mail: info@wiwa.de
Internet: www.wiwa.de

**WIWA Subsidiary USA**
107 N.Main St. • P.O.Box 398, Alger, OH 45812
Tel: +1-419-757-0141 • Fax: +1-419-549-5173 •
Toll Free: +1-855-757-0141
E-Mail: sales@wiwa.com
Internet: www.wiwausa.com

© Copyright WIWA Wilhelm Wagner GmbH Co.Kg

**Luftmotor**
**Air Motor**
**Moteur pneumqtique**
D230/120

Bestell-Nr. • Order-No. • Référence: **0638442**
Serie • Serie • Série: **001**
Datum • Date • Date: **28.02.2023**

Your project deserves it.

**ohne Abbildung - not illustrated - sans illustration**

| Number | Qty. | V[1]/D[2]/R[3] | Artikelbezeichnung | Part Description | Désignation des articles |
|---|---|---|---|---|---|
| 0639249 | 1 | R | Dichtungssatz | seal kit | jeu de joints |
| 0639250 | 1 | | Reparatursatz | repair kit | jeu de réparation |

[1]V = Verschleißteile • Wear parts • Pièces d´usure usuelles
[2]D = Teile des Dichtungssatzes • Parts of seal kit • Pièces de kit de joints
[3]R = Teile des Reparatursatzes • Parts of repair kit • Pièces de kit de reparation

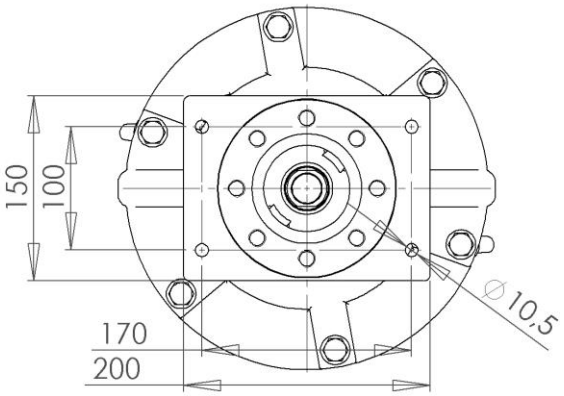


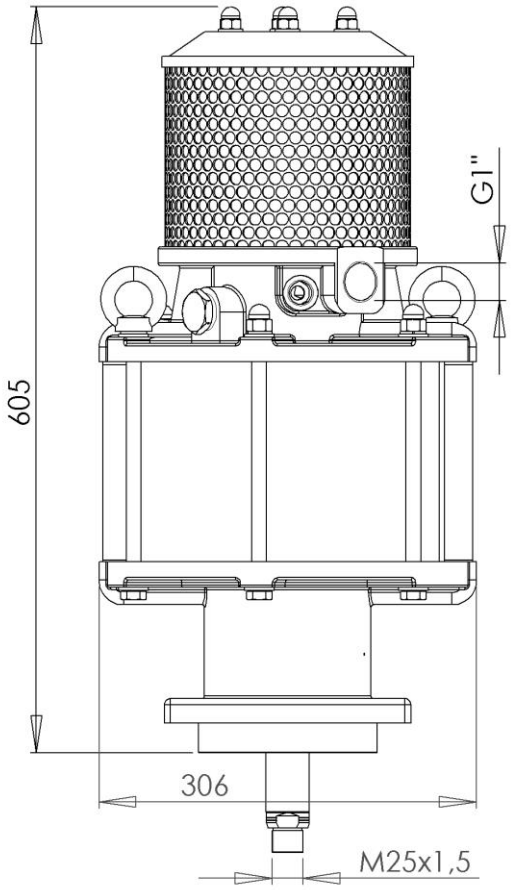



~~Hau~~
**Hauptsitz und Produktion / Headquarter & Production**
**WIWA Wilhelm Wagner GmbH & Co. KG**
Gewerbestraße 1-3 • 35633 Lahnau, Germany
Tel: +49 6441 609-0 • Fax: +49 6441 609-50
E-Mail: info@wiwa.de
Internet: www.wiwa.de

**WIWA Subsidiary USA**
107 N.Main St. • P.O.Box 398, Alger, OH 45812
Tel: +1-419-757-0141 • Fax: +1-419-549-5173 •
Toll Free: +1-855-757-0141
E-Mail: sales@wiwa.com
Internet: www.wiwausa.com


© Copyright WIWA Wilhelm Wagner GmbH Co.Kg

**Luftmotor**
**Air Motor**
**Moteur pneumqtique**
D230/120

Bestell-Nr. • Order-No. • Référence: **0638442**
Serie • Serie • Série: **001**
Datum • Date • Date: **28.02.2023**

Your project deserves it.

**Sicherungsmittel / Thread sealant / produit d´etanchéite**

| Symbol / Symbol / Symbole | Beschreibung / Description / Description | Artikel / Bestell-Nr. Article / Order-No. L´article / Réferenz |
|---|---|---|
| r | schwach / light / leger | 222 / 0000016 |
| b | mittel / medium / leger | 243 / 0000015 |
| schw | mittel, Kunststoff-Stahl / medium, plastic-steel / medium, platique-acier (20ml) | 480 / 0000107 |
| g | hochfest / high-streng / hautesistance (50ml) hochfest für Cr/Ni-Teile / for Cr/Ni steel parts / pour partes fabriqué de Cr/Ni (50ml) | 601 / 0000014<br>2701 / 0000303 |
| p | Rohrdichtungspaste / pipe sealant / pâte d´étanchéité pour tuyaux(50ml) | 225 / 0000017 |
| a | Aktivator / activator / activateur (500ml) Aktivator für Kunststoffteile / activator for plastic parts / activateur pour pièces de plastique (10ml) | 734 / 0000018<br>770 / 0000108 |
| t | Gewindeband / threaded tape / ruban de filetage | /0000099 |
| k | 2K - Kleber / 2K - adhesive / 2K - adhésif | /0000414 |

**Betriebsmittel / Machinery materials / Equipement de production**

| Symbol / Symbol / Symbole | Beschreibung / Description / Description | Artikel / Bestell-Nr. Article / Order-No. L´article / Réferenz |
|---|---|---|
| F | Fett, säurefrei / acid-free /sans acide | 0000025 |
| T | Trennmittel / release agent / agent séperateur bei Verarbeitung von Isozyanate / for application with isozyanate / pour l´application de l´isozyanate | 0163333<br>0640651 |
| M | Montagepaste (für R- und RS- Ausführung) / asembly paste (for verssion R or RS) / pâte d´assemblage ( de version R et RS) | 0000233 |
| MS | Montagespray (für R- und RS- Ausführung) / asembly spray (for verssion R or RS) / aérosol d´assemblage ( de version R et RS) | 0000118 |

~~Hau~~
**Hauptsitz und Produktion / Headquarter & Production**
**WIWA Wilhelm Wagner GmbH & Co. KG**
Gewerbestraße 1-3 • 35633 Lahnau, Germany
Tel: +49 6441 609-0 • Fax: +49 6441 609-50
E-Mail: info@wiwa.de
Internet: www.wiwa.de

**WIWA Subsidiary USA**
107 N.Main St. • P.O.Box 398, Alger, OH 45812
Tel: +1-419-757-0141 • Fax: +1-419-549-5173 •
Toll Free: +1-855-757-0141
E-Mail: sales@wiwa.com
Internet: www.wiwausa.com

© Copyright WIWA Wilhelm Wagner GmbH Co.Kg

**Hochdruckfilter**
**High pressure filter**
**Filtre à haute pression**
**Typ 11 -N-**

Bestell-Nr. • Order-No.• Référence: **0621773**
Serie • Serie • Série: **001**
Datum • Date • Date: **19.01.11**

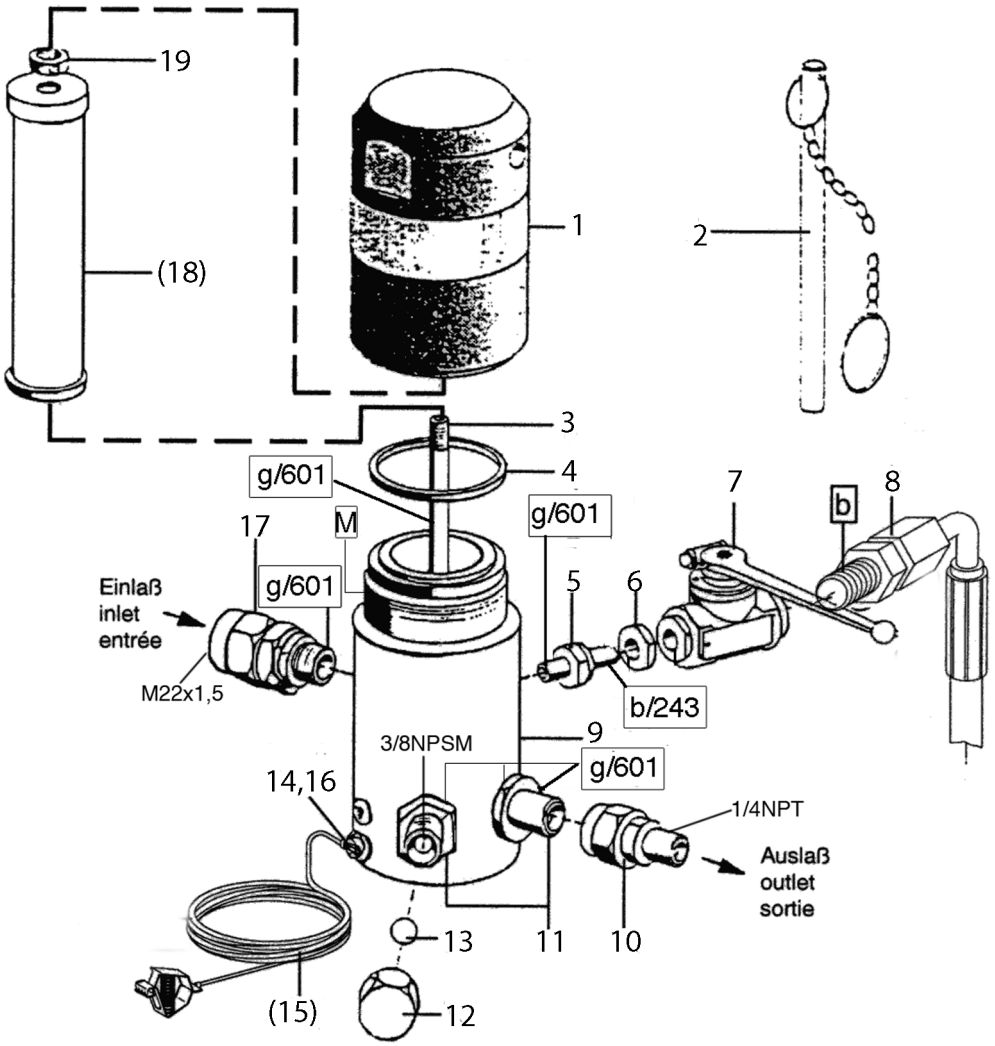


**WICHTIG! Vorschriftmäßige Erdung!**
**WARNING! Ground as prescribed!**
**ATTENTION! Mettez à la masse**

**Filtereinsätze • filter inserts filtre • filtre seuls:Typ 03**

| Maschenweite<br>mesh size<br>maille | Bestell-Nr.<br>Order-No.<br>Référence | Werkstoff<br>Material<br>Matière première |
|---|---|---|
| M 20 grün/green/vert | 0646628 | |
| M 30 blau/blue/bleu | 0467782 | Gewebe: Edelstahl<br>Fassung: Kunststoff |
| M 50 orange/orange/orange | 0162787 | |
| M 70 (Standard) gelb/yellow/jaune | 0162779 | Screen wire: Special steel<br>Rim: Plastik |
| M 100 schwarz/black/noir | 0162760 | |
| M 150 rot/red/rouge | 0162752 | Fil toile métallique: Acier special<br>Support: Matière artificille |
| M 200 weiß/white/blanc | 0162744 | |

Bild:0011800_3.tif PL:W

Pos.-Nr. in Klammern ( ) sind keine Bestandteile dieser Baugruppe / items marked with ( ) are not part of assembly shown / Les pièces entre paranthèses ne font pas partie du sous-groupe

Diese Zeichnung darf nicht kopiert, vervielfältigt oder dritten Personen zugänglich gemacht werden. Widerrechtliche Benutzung hat strafrechtliche Folgen. / This drawing should not be, in whole or in part, copied, distributed or be used by or passed on as information to others for competition purposes or for whatever purposes without authorization. Unauthorized use is subject to prosecution.

Hauptsitz und Produktion / Headquarter & Production:
**WIWA Wilhelm Wagner GmbH & Co. KG**
Gewerbestraße 1-3 • 35633 Lahnau, Germany
Tel.: +49 6441 609-0 • Fax: +49 6441 609-50
E-mail: info@wiwa.de
Internet: www.wiwa.de

**WIWA LP**
3734A Cook Blvd. • Chesapeake, VA 23323, USA
Tel:+1-757-436-2223 • Fax:+1-757-436-2103 •
Tel.(Toll Free): +1-866-661-2139
E-mail: sales@wiwalp.com
Internet: www.wiwa.com

**WIWA Taicang Co.,Ltd.**
No.87 East Suzhou Rd. • Taicang City
Jiangsu Province 215400 • P.R.China
Tel:+86-512-5354-8858•Fax:+86-512-5354-8859
E-mail: info@wiwa-china.com
Internet: www.wiwa.com

© copyright 2008 WIWA Wilhelm Wagner GmbH Co.KG

**Hochdruckfilter**
**High pressure filter**
**Filtre à haute pression**
**Typ 11 -N-**

Bestell-Nr. • Order-No.• Référence: **0621773**
Serie • Serie • Série: **001**
Datum • Date • Date: **19.01.11**

| Pos. Pos. Code | Bestell-Nr. Order-No. Référence | Stück Pieces Pièce | V[1] / D[2] / R[3] | Artikelbezeichnung | Part Déscription | Désignation des articles |
|---|---|---|---|---|---|---|
| 1. | 0621765 | 1 | | Kappe | cap | capot |
| 2. | 0414719 | 1 | | Stiftschlüssel mit Kette | spanner with chain | clef avec chaîne |
| 3. | 0218367 | 1 | | Stehbolzen | threaded bolt | boulon |
| 4. | 0218375 | 1 | V | O-Ring | o-ring | joint torique |
| 5. | 0218448 | 1 | | Reduziernippel | reducing nipple | raccord de reduction |
| 6. | 0218286 | 1 | | Mutter | nut | écrou |
| 7. | 0646988 | 1 | V | Kugelhahn, beinhaltet | ball valve,includes | vanne, inclus |
| | 0646990 | | | Dichtungssatz für Kugelhahn | seal kit for ball valve | jeu de joints pour vanne |
| | 0646991 | | | Kugel für Kugelhahn | ball for ball valve | bille pour vanne |
| | 0646989 | | | Schaltgriff | handle grip | manette de changement |
| 8. | 0646729 | 1 | | Entlastungsschlauch | drain hose | flexible de décharge |
| 9. | 0621757 | 1 | | Gehäuse | housing | corps |
| 10. | 0161179 | 1 | | Anschlußnippel | connecting nipple | raccord double mâle |
| 11. | 0214396 | 2 | | Doppelnippel | male adaptor | raccord double mâle |
| 12. | 0216011 | 1 | | Hutmutter | dome nut | écrou à capuchon |
| 13. | 0410209 | 1 | | Kugel | ball | bille |
| 14. | 0460567 | 1 | | Schraube | screw | vis |
| (15.) | 0474487 | 1 | | Erdungskabel | ground wire | câble de terre |
| 16. | 0460230 | 1 | | U-Scheibe | washer | rondelle |
| 17. | 0162728 | 1 | | Anschlußnippel | connecting nipple | raccord double mâle |
| (18.) | | 1 | V | Filtereinsatz (siehe Tabelle) | filter insert (see table) | filtre seul (voir tableau) |
| 19. | 0485977 | 1 | | Mutter | nut | écrou |
| | | | | **ohne Abbildung:** | **not illustrated:** | **sans illustration:** |
| | 0620238 | 1 | | Verschlußkappe | closure cap | capot de fermeture |

[1]V= Verschleißteile • Wear parts • Pièces d'usure usuelles
[2]D= Teile des Dichtungssatzes • Parts of seal kit • Pièces de kit de joints
[3]R= Teile des Reparatursatzes • Parts of repair kit • Pièces de kit de reparation
[3]$R_G$ = Teile des Reparatursatzes, groß • Parts of repair kit, big • Pièces de kit de reparation grand
[3]$R_K$ = Teile des Reparatursatzes, klein • Parts of repair kit, small • Pièces de kit de reparation, petit

Hauptsitz und Produktion / Headquarter & Production:
**WIWA Wilhelm Wagner GmbH & Co. KG**
Gewerbestraße 1-3 • 35633 Lahnau, Germany
Tel.: +49 6441 609-0 • Fax: +49 6441 609-50
E-mail: info@wiwa.de
Internet: www.wiwa.de

**WIWA LP**
3734A Cook Blvd. • Chesapeake, VA 23323, USA
Tel:+1-757-436-2223 • Fax:+1-757-436-2103 •
Tel.(Toll Free): +1-866-661-2139
E-mail: sales@wiwalp.com
Internet: www.wiwa.com

**WIWA Taicang Co.,Ltd.**
No.87 East Suzhou Rd. • Taicang City
Jiangsu Province 215400 • P.R.China
Tel:+86-512-5354-8858•Fax:+86-512-5354-8859
E-mail: info@wiwa-china.com
Internet: www.wiwa.com

© copyright 2008 WIWA Wilhelm Wagner GmbH Co.KG

**Sicherungsmittel / Thread sealant / produit d'etanchéite**

| Symbol / Symbol / Symbole | Beschreibung / Description / Description | Artikel / Bestell-Nr. Article / Order-No. L'article / Réferenz |
|---|---|---|
| r | schwach / light / leger (50 ml) | 222 / 0000016 |
| b | mittel / medium / medium (50 ml) | 243 / 0000015 |
| schw | mittel, Kunststoff-Stahl / medium, plastic-steel / medium, plastique-acier (20 ml) | 480 / 0000107 |
| g | hochfest / high-streng / hautesistance (50 ml)<br>hochfest für Cr/Ni-Teile / for Cr/Ni steel parts / pour partes fabriqué de Cr/Ni (50 ml) | 601 / 0000014<br>2701 / 0000303 |
| p | Rohrdichtungspaste / pipe sealant / pâte d'étanchéité pour tuyaux (50 ml) | 225 / 0000017 |
| a | Aktivator / activator / activateur (500 ml)<br>Aktivator für Kunststoffteile / activator for plastic parts / activateur pour pièces de plastique (10 ml) | 734 / 0000018<br>770 / 0000108 |
| t | Gewindeband / threaded tape / ruban de filetage | / 0000099 |

**Betriebsmittel / Machinery materials / Équipement de production**

| Symbol / Symbol / Symbole | Beschreibung / Description / Description | Bestell-Nr. Order-No. Réferenz |
|---|---|---|
| F | Fett, säurefrei / acid-free / sans acide | 0000025 |
| T | Trennmittel / release agent / agent séparateur bei Verarbeitung von Isozyanat / for application with isozyanate / pour l'application de l'isozyanate | 0163333<br>0640651 |
| M | Montagepaste (für R- und RS-Ausführung) / assembly paste (for version R or RS) / pâte d'assemblage (de version R et RS) | 0000045 |

Hauptsitz und Produktion / Headquarter & Production:
**WIWA Wilhelm Wagner GmbH & Co. KG**
Gewerbestraße 1-3 • 35633 Lahnau, Germany
Tel.: +49 6441 609-0 • Fax: +49 6441 609-50
E-mail: info@wiwa.de
Internet: www.wiwa.de

**WIWA LP**
3734A Cook Blvd. • Chesapeake, VA 23323, USA
Tel:+1-757-436-2223 • Fax:+1-757-436-2103 •
Tel.(Toll Free): +1-866-661-2139
E-mail: sales@wiwalp.com
Internet: www.wiwa.com

**WIWA Taicang Co.,Ltd.**
No.87 East Suzhou Rd. • Taicang City
Jiangsu Province 215400 • P.R.China
Tel:+86-512-5354-8858•Fax:+86-512-5354-8859
E-mail: info@wiwa-china.com
Internet: www.wiwa.com

© copyright 2008 WIWA Wilhelm Wagner GmbH Co.KG

**Drehgelenk**
**Swivel**
**Raccord toùrnant**
1/4" NPSM - M15x1 -RS-

Bestell-Nr. • Order-No. • Référence: **0064955**
Serie • Serie • Série: **001**
Datum • Date • Date: **02.10.2019**

because it works

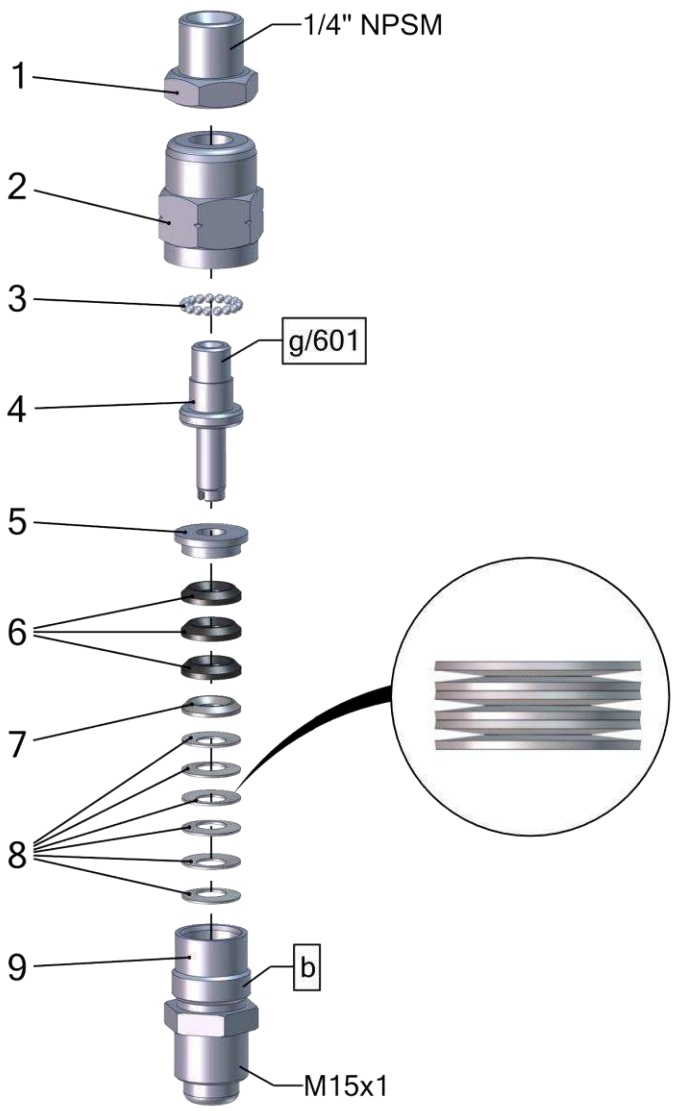


| Pos. | Number | Qty. | V¹/D²/R³ | Artikelbezeichnung | Part Description | Désignation des articles |
|---|---|---|---|---|---|---|
| 1 | 0222585 | 1 | | Muffennippel | cocket nipple | raccord de manchon |
| 2 | 0616524 | 1 | | Gehäuse | housing | logement |
| 3 | 0412775 | 17 | | Kugel | ball | bille |
| 4 | 0616559 | 1 | | Bolzen | bolt | boulon |
| 5 | 0616540 | 1 | | Sattelring | saddle ring | bague de retenue |
| 6 | 0616575 | 3 | V | Manschette - PTFE | packing ring - PTFE | joint en PTFE |
| 7 | 0616583 | 1 | | Gegenring | counter ring | contre-anneau |
| 8 | 0623172 | 6 | | Tellerfeder | disc spring | ressort |
| 9 | 0616532 | 1 | | Doppelnippel | male adaptor | raccord double male |

Pos.-Nr. in Klammern () sind keine Bestandteile dieser Baugruppe / items marked with () are not part of assembly shown / Les pièces entre paranthèses ne font pas partie du sous-groupe

Diese Zeichnung darf nicht kopiert, vervielfältigt oder dritten Personen zugänglich gemacht werden. Widerrechtliche Benutzung hat strafrechtliche Folgen. / This drawing should not be, in whole or in part, copied, distributed or used by or passed on as information to others for competition purposes or for whatever purposes without authorization. Unauthorized use is subject to prosecution.

**Hauptsitz und Produktion / Headquarter & Production**
**WIWA Wilhelm Wagner GmbH & Co. KG**
Gewerbestraße 1-3 • 35633 Lahnau, Germany
Tel: +49 6441 609-0 • Fax: +49 6441 609-50
E-Mail: info@wiwa.de
Internet: www.wiwa.de

**WIWA Subsidiary USA**
107 N.Main St. • P.O.Box 398, Alger, OH 45812
Tel: +1-419-757-0141 • Fax: +1-419-549-5173 •
Toll Free: +1-855-757-0141
E-Mail: sales@wiwa.com
Internet: www.wiwausa.com

© copyright 2019 WIWA Wilhelm Wagner GmbH Co.Kg

**Drehgelenk**
**Swivel**
**Raccord toùrnant**
1/4" NPSM - M15x1 -RS-

Bestell-Nr. • Order-No. • Référence: **0064955**
Serie • Serie • Série: **001**
Datum • Date • Date: **02.10.2019**

because it works

[1]V = Verschleißteile • Wear parts • Pièces d´usure usuelles
[2]D = Teile des Dichtungssatzes • Parts of seal kit • Pièces de kit de joints
[3]R = Teile des Reparatursatzes • Parts of repair kit • Pièces de kit de reparation

**Sicherungsmittel / Thread sealant / produit d´etanchéite**

| Symbol / Symbol / Symbole | Beschreibung / Description / Description | Artikel / Bestell-Nr. Article / Order-No. L´article / Réferenz |
|---|---|---|
| r | schwach / light / leger | 222 / 0000016 |
| b | mittel / medium / leger | 243 / 0000015 |
| schw | mittel, Kunststoff-Stahl / medium, plastic-steel / medium, platique-acier (20ml) | 480 / 0000107 |
| g | hochfest / high-streng / hautesistance (50ml) hochfest für Cr/Ni-Teile / for Cr/Ni steel parts / pour partes fabriqué de Cr/Ni (50ml) | 601 / 0000014<br>2701 / 0000303 |
| p | Rohrdichtungspaste / pipe sealant / pâte d´étanchéité pour tuyaux(50ml) | 225 / 0000017 |
| a | Aktivator / activator / activateur (500ml) Aktivator für Kunststoffteile / activator for plastic parts / activateur pour pièces de plastique (10ml) | 734 / 0000018<br>770 / 0000108 |
| t | Gewindeband / threaded tape / ruban de filetage | /0000099 |
| k | 2K - Kleber / 2K - adhesive / 2K - adhésif | /0000414 |

**Betriebsmittel / Machinery materials / Equipement de production**

| Symbol / Symbol / Symbole | Beschreibung / Description / Description | Artikel / Bestell-Nr. Article / Order-No. L´article / Réferenz |
|---|---|---|
| F | Fett, säurefrei / acid-free /sans acide | 0000025 |
| T | Trennmittel / release agent / agent séperateur bei Verarbeitung von Isozyanate / for application with isozyanate / pour l´application de l´isozyanate | 0163333<br>0640651 |
| M | Montagepaste (für R- und RS- Ausführung) / asembly paste (for verssion R or RS) / pâte d´assemblage ( de version R et RS) | 0000233 |
| MS | Montagespray (für R- und RS- Ausführung) / asembly spray (for verssion R or RS) / aérosol d´assemblage ( de version R et RS) | 0000118 |

**Hauptsitz und Produktion / Headquarter & Production**
**WIWA Wilhelm Wagner GmbH & Co. KG**
Gewerbestraße 1-3 • 35633 Lahnau, Germany
Tel: +49 6441 609-0 • Fax: +49 6441 609-50
E-Mail: info@wiwa.de
Internet: www.wiwa.de

**WIWA Subsidiary USA**
107 N.Main St. • P.O.Box 398, Alger, OH 45812
Tel: +1-419-757-0141 • Fax: +1-419-549-5173 •
Toll Free: +1-855-757-0141
E-Mail: sales@wiwa.com
Internet: www.wiwausa.com

© copyright 2019 WIWA Wilhelm Wagner GmbH Co.Kg

**Fahrgestell kpl.**
**Cart cpl.**
**Chariot cpl.**
Typ 04

Bestell-Nr. • Order-No. • Référence: **0064556**
Serie • Serie • Série: **002**
Datum • Date • Date: **24.03.2016**

because it works

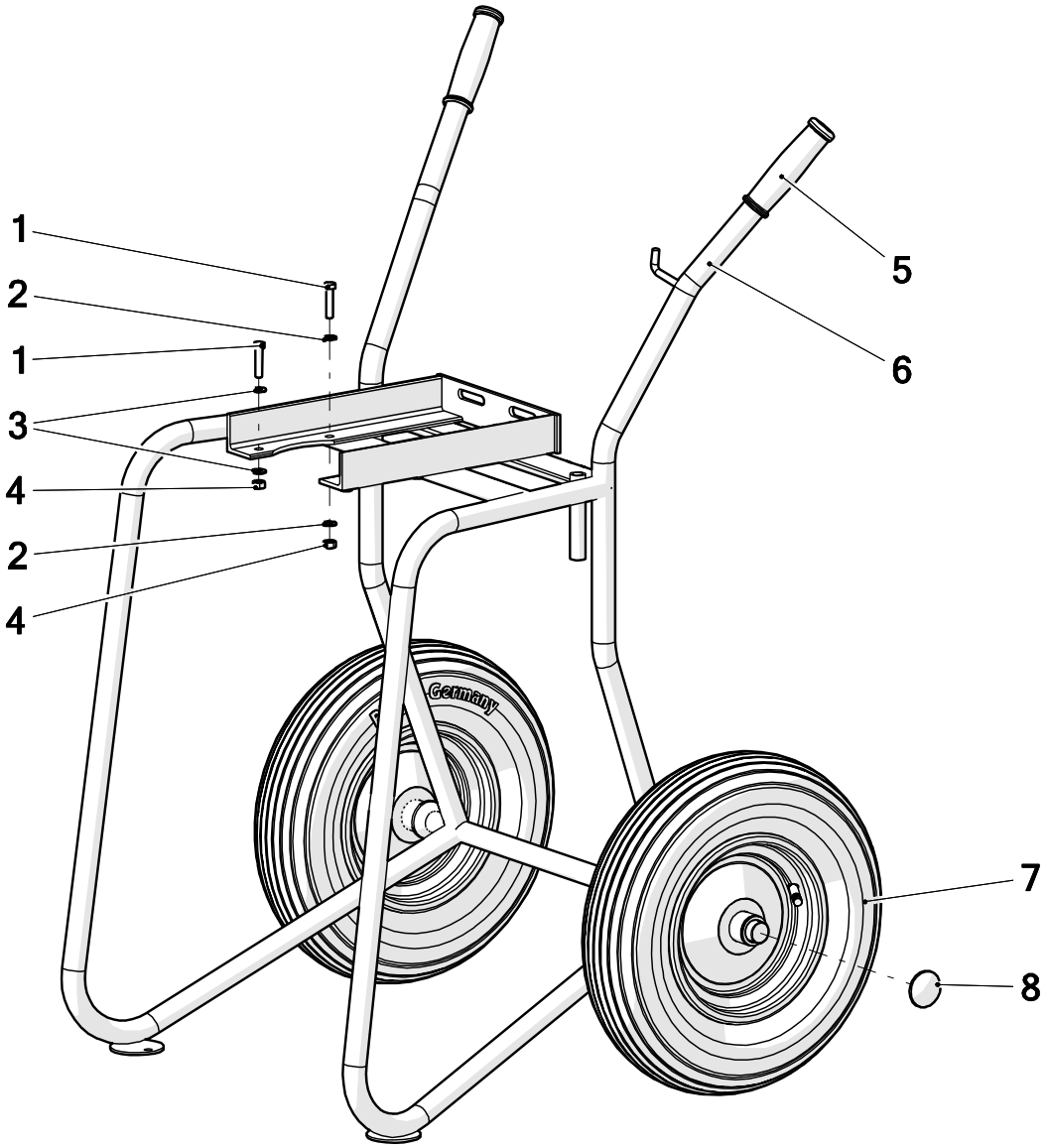


| Pos. | Number | Qty. | V¹/D²/R³ | Artikelbezeichnung | Part Description | Désignation des articles |
|---|---|---|---|---|---|---|
| 1 | 0460524 | 4 | | Schraube | screw | vis |
| 2 | 0659889 | 2 | | Sperrkantscheibe | washer | rondelle |
| 3 | 0460214 | 6 | | U-Scheibe | washer | rondelle |
| 4 | 0460192 | 4 | | Mutter | nut | écrou |
| 5 | 0413038 | 2 | | Griffbezug | handle | poignée |
| 6 | 0415235 | 1 | | Gestell | cart | charriot |
| 7 | 0411736 | 2 | V | Rad | wheel | roue |
| 8 | 0649100 | 2 | | Abdeckkappe | top cover | couvercle |

Pos.-Nr. in Klammern () sind keine Bestandteile dieser Baugruppe / items marked with () are not part of assembly shown / Les pièces entre paranthèses ne font pas partie du sous-groupe

Diese Zeichnung darf nicht kopiert, vervielfältigt oder dritten Personen zugänglich gemacht werden. Widerrechtliche Benutzung hat strafrechtliche Folgen. / This drawing should not be, in whole or in part, copied, distributed or used by or passed on as information to others for competition purposes or for whatever purposes without authorization. Unauthorized use is subject to prosecution.

**Hauptsitz und Produktion / Headquarter & Production**
**WIWA Wilhelm Wagner GmbH & Co. KG**
Gewerbestraße 1-3 • 35633 Lahnau, Germany
Tel: +49 6441 609-0 • Fax: +49 6441 609-50
E-Mail: info@wiwa.de
Internet: www.wiwa.de

**WIWA LP**
107 N.Main St. • P.O.Box 398, Alger, OH 45812
Tel: +1-419-549-5180 • Fax: +1-419-549-5173 •
Toll Free: +1-866-661-2139
E-Mail: jwold@wiwalp.com
Internet: www.wiwa.com

**WIWA Taicang Co.,Ltd.**
No.87 East Suzhou Rd. • Taicang City
Jiangsu Province 215400 • P.R.China
Tel: +86-512-5354-8858 • Fax: +86-512-5354-8859
E-Mail: info@wiwa-china.com
Internet: wiwa.com

© copyright 2008 WIWA Wilhelm Wagner GmbH Co.Kg

**Fahrgestell kpl.**
**Cart cpl.**
**Chariot cpl.**
Typ 04

Bestell-Nr. • Order-No. • Référence: **0064556**
Serie • Serie • Série: **002**
Datum • Date • Date: **24.03.2016**

because it works

[1]V = Verschleißteile • Wear parts • Pièces d´usure usuelles
[2]D = Teile des Dichtungssatzes • Parts of seal kit • Pièces de kit de joints
[3]R = Teile des Reparatursatzes • Parts of repair kit • Pièces de kit de reparation

**Sicherungsmittel / Thread sealant / produit d´etanchéite**

| Symbol / Symbol / Symbole | Beschreibung / Description / Description | Artikel / Bestell-Nr. Article / Order-No. L´article / Réferenz |
|---|---|---|
| r | schwach / light / leger | 222 / 0000016 |
| b | mittel / medium / leger | 243 / 0000015 |
| schw | mittel, Kunststoff-Stahl / medium, plastic-steel / medium, platique-acier (20ml) | 480 / 0000107 |
| g | hochfest / high-streng / hautesistance (50ml) hochfest für Cr/Ni-Teile / for Cr/Ni steel parts / pour partes fabriqué de Cr/Ni (50ml) | 601 / 0000014<br>2701 / 0000303 |
| p | Rohrdichtungspaste / pipe sealant / pâte d´étanchéité pour tuyaux(50ml) | 225 / 0000017 |
| a | Aktivator / activator / activateur (500ml) Aktivator für Kunststoffteile / activator for plastic parts / activateur pour pièces de plastique (10ml) | 734 / 0000018<br>770 / 0000108 |
| t | Gewindeband / threaded tape / ruban de filetage | /0000099 |
| k | 2K - Kleber / 2K - adhesive / 2K - adhésif | /0000414 |

**Betriebsmittel / Machinery materials / Equipement de production**

| Symbol / Symbol / Symbole | Beschreibung / Description / Description | Artikel / Bestell-Nr. Article / Order-No. L´article / Réferenz |
|---|---|---|
| F | Fett, säurefrei / acid-free /sans acide | 0000025 |
| T | Trennmittel / release agent / agent séperateur bei Verarbeitung von Isozyanate / for application with isozyanate / pour l´application de l´isozyanate | 0163333<br>0640651 |
| M | Montagepaste (für R- und RS- Ausführung) / asembly paste (for verssion R or RS) / pâte d´assemblage ( de version R et RS) | 0000233 |
| MS | Montagespray (für R- und RS- Ausführung) / asembly spray (for verssion R or RS) / aérosol d´assemblage ( de version R et RS) | 0000118 |

**Hauptsitz und Produktion / Headquarter & Production**
**WIWA Wilhelm Wagner GmbH & Co. KG**
Gewerbestraße 1-3 • 35633 Lahnau, Germany
Tel: +49 6441 609-0 • Fax: +49 6441 609-50
E-Mail: info@wiwa.de
Internet: www.wiwa.de

**WIWA LP**
107 N.Main St. • P.O.Box 398, Alger, OH 45812
Tel: +1-419-549-5180 • Fax: +1-419-549-5173 •
Toll Free: +1-866-661-2139
E-Mail: jwold@wiwalp.com
Internet: www.wiwa.com

**WIWA Taicang Co.,Ltd.**
No.87 East Suzhou Rd. • Taicang City
Jiangsu Province 215400 • P.R.China
Tel: +86-512-5354-8858 • Fax: +86-512-5354-8859
E-Mail: info@wiwa-china.com
Internet: wiwa.com

© copyright 2008 WIWA Wilhelm Wagner GmbH Co.Kg

**WIWA** • Gewerbestr. 1 – 3 • 35633 Lahnau, Germany
Tel. +49 (0) 64 41-6 09-0 • Fax +49 (0) 64 41-6 09-50
E-mail: info@wiwa.de • Internet: www.wiwa.de

**Airless Spritzpistole • Airless Spray Painting Gun • Pistolet >sans air<:** **Modell WIWA 500 - D -**

Bestell-Nr. • Order-No. • Référence: **0015016** Serie • Serie • Série: **001** Akt.: **10.02**

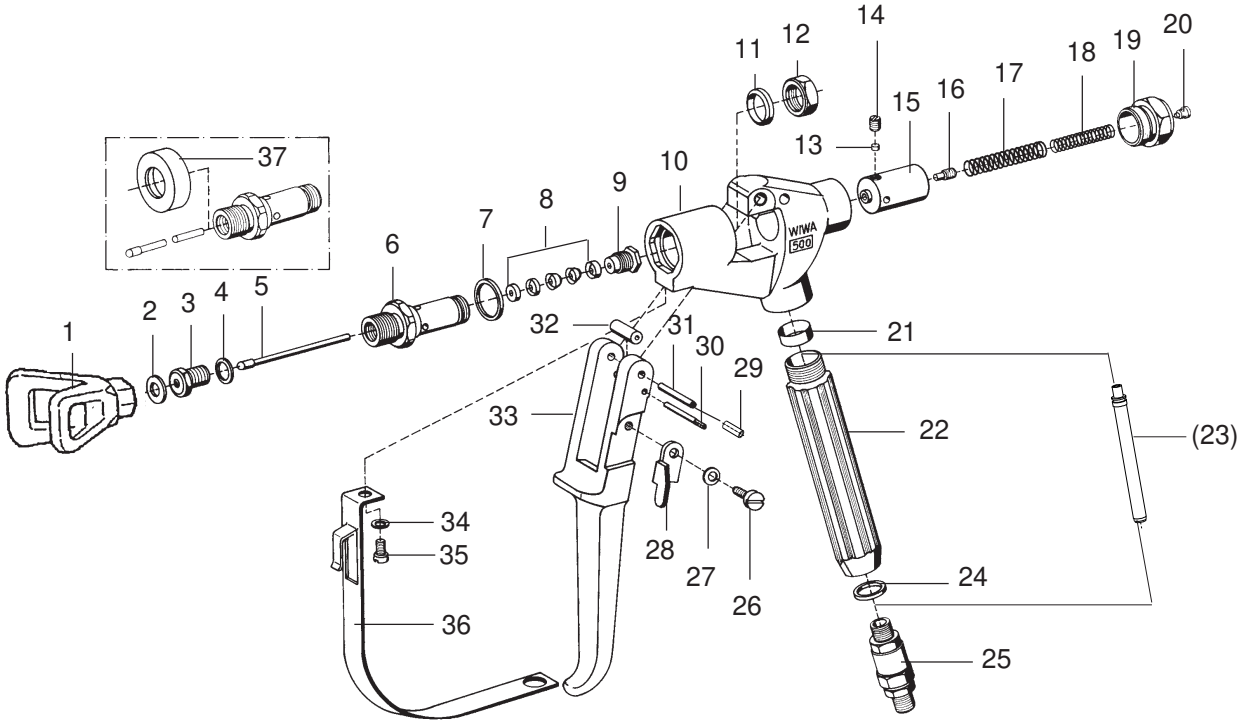


**Einsteckfilter • filter insert • filtre de pistolet**

| Farbe<br>color<br>couleur | Maschenweite<br>mesh size<br>maille | Best.-Nr.<br>Order No.<br>Référence |
|---|---|---|
| grün | M 30 | 0638201 |
| weiß | M 60 | 0414700 |
| gelb | M100 (Standard) | 0467448 |
| blau | M150 | 0638200 |
| rot | M200 | 0467456 |

[1]V = Verschleißteile • Wear parts • Pièces d'usure usuelles
[2]D = Teile des Dichtungssatzes • Parts of seal kit • Pièces de kit de joints
[3]R = Teile des Reparatursatzes • Parts of repair kit • Pièces de kit de reparation

■ = Sicherungsmittel 50 ml • Engineering adhesive 50 ml • Colle industrielle 50 ml Best.-Nr. 0000015
□ = Schmiermittel (säurefreies Fett) • Lubrication grease (acid-free) Matiére graisse (sans acide) Best.-Nr. 0000025

Pos.- Nr. in Klammern () sind keine Bestandteile dieser Baugruppe • Items marked thus () are not part of assembly shown • Les pièces entre paranthéses ne font pas partie du sous-groupe

Diese Zeichnung darf nicht kopiert, vervielfältigt oder dritten Personen zugänglich gemacht werden. Widerrechtliche Benutzung hat strafrechtliche Folgen. • This drawing should not be, in whole or in part, copied, distributed or be used by or passed on as information to others for competition purposes or for whatever purposes without the authorization of WIWA. Unauthorized use is subject to prosecution.

© Copyright 2001 WIWA Wilhelm Wagner GmbH & Co. KG

**WIWA** • Gewerbestr. 1 – 3 • 35633 Lahnau, Germany
Tel. +49 (0) 64 41-6 09-0 • Fax +49 (0) 64 41-6 09-50
E-mail: info@wiwa.de • Internet: www.wiwa.de

## Airless Spritzpistole • Airless Spray Painting Gun • Pistolet >sans air<: Modell WIWA 500 - D -

Bestell-Nr. • Order-No. • Référence: **0015016** Serie • Serie • Série: **001** Akt.: **10.02**

| Pos. Pos. Code | Best.-Nr. Order No. Référence | Stück Pieces Pièce | V[1]/D[2]/R[3] | Artikelbezeichnung | Part Description | Désignation des articles |
|---|---|---|---|---|---|---|
| 01 | 0638632 | 1 | | Düsenschutz | | |
| 02 | 0218111 | 1 | D, R | Dichtung | gasket | joint |
| 03 | 0160989 | 1 | R | Ventilsitz | valve seat | siége |
| 04 | 0217824 | 1 | D, R | Dichtung | gasket | joint |
| 05 | 0411299 | 1 | R | Ventilnadel | valve needle | pointeau |
| 06 | 0212474 | 1 | | Einsatz | insert | insert |
| 07 | 0217743 | 1 | D, R | Dichtung | gasket | joint |
| 08 | 0160997 | 1 | V, D, R | Packung komplett | packing set | joints complet |
| 09 | 0213802 | 1 | | Stopfbuchsenschraube | packing screw | boulon de serrage |
| 10 | 0163155 | 1 | | Pistolenkörper komplett | gun body assembly | corps de pistolet complet |
| 11 | 0218081 | 1 | D, R | Dichtung | gasket | joint |
| 12 | 0213810 | 1 | | Mutter | nut | écrou |
| 13 | 0213853 | 1 | | Druckstopfen | pressure plug | coussin de pression |
| 14 | 0460702 | 1 | | Gewindestift | threaded pin | vis-sans-tête |
| 15 | 0213845 | 1 | | Führungshülse | guide sleeve | douille de guidage |
| 16 | 0213942 | 1 | | Ansatzschraube | shoulder screw | boulon à embase |
| 17 | 0411876 | 1 | | Druckfeder | spring | ressort |
| 18 | 0412066 | 1 | | Druckfeder | spring | ressort |
| 19 | 0212628 | 1 | | Verschlußschraube | closure screw | vis de fermeture |
| 20 | 0460257 | 1 | | Schraube | screw | vis |
| 21 | 0218251 | 1 | D, R | Dichtung | gasket | joint |
| 22 | 0218243 | 1 | | Griff | handle | poignée |
| (23) | 0467448 | 1 | | Einsteckfilter | gun filter | filtre de pistolet |
| 24 | 0217948 | 1 | D, R | Dichtring | gasket | joint |
| 25 | 0064955 | 1 | | Drehgelenk 1/4" | swivel | raccord toùrnant |
| 26 | 0412325 | 1 | | Ansatzschraube | shoulder screw | boulon à embase |
| 27 | 0460346 | 1 | | Federscheibe | spring washer | rondelle |
| 28 | 0414581 | 1 | | Sicherungshebel | safety lever | verrouillage |
| 29 | 0213918 | 1 | | Buchse | bush | douille |
| 30 | 0499129 | 1 | | Achse | axle | axe |
| 31 | 0218413 | 1 | | Achse | axle | axe |
| 32 | 0499137 | 1 | | Rolle | pressure roll | rouleau |
| 33 | 0213896 | 1 | | Abzughebel | trigger lever | gachette |
| 34 | 0460230 | 1 | | U-Scheibe | washer | rondelle |
| 35 | 0460222 | 1 | | Schraube | screw | vis |
| 36 | 0414549 | 1 | | Sicherungsbügel | trigger guard | suréte de gachette |
| | | | | Werkzeuge | Tools | Outils |
| 37 | 0213837 | 1 | | Abziehring | extraction ring | douille arrache-boulons |
| | 0411035 | 1 | | Inbusschlüssel | Allen-key | clé à six-pannes |
| | 0411094 | 1 | | Kombischlüssel | wrench | clé |
| | 0063983 | 1 | R | Dichtungssatz | seal kit | jeu de joints |
| | 0064076 | 1 | | Reparatursatz | repair kit | jeu de reparation |

[1]V = Verschleißteile • Wear parts • Pièces d'usure usuelles
[2]D = Teile des Dichtungssatzes • Parts of seal kit • Pièces de kit de joints
[3]R = Teile des Reparatursatzes • Parts of repair kit • Pièces de kit de reparation

■ = Sicherungsmittel 50 ml • Engineering adhesive 50 ml • Colle industrielle 50 ml Best.-Nr. 0000015
□ = Schmiermittel (säurefreies Fett) • Lubrication grease (acid-free) Matiére graisse (sans acide) Best.-Nr. 0000025

Pos.- Nr. in Klammern () sind keine Bestandteile dieser Baugruppe • Items marked thus () are not part of assembly shown • Les pièces entre paranthéses ne font pas partie du sous-groupe

Diese Zeichnung darf nicht kopiert, vervielfältigt oder dritten Personen zugänglich gemacht werden. Widerrechtliche Benutzung hat strafrechtliche Folgen. • This drawing should not be, in whole or in part, copied, distributed or be used by or passed on as information to others for competition purposes or for whatever purposes without the authorization of WIWA. Unauthorized use is subject to prosecution.

© Copyright 2001 WIWA Wilhelm Wagner GmbH & Co. KG

**Ansaugleitung**
**Suction System**
**Système d‘aspiration**
**NW25 -RS-**

Bestell-Nr. • Order-No.• Référence: **0652414**
Serie • Serie • Série: **000**
Datum • Date • Date: **12.02.10**

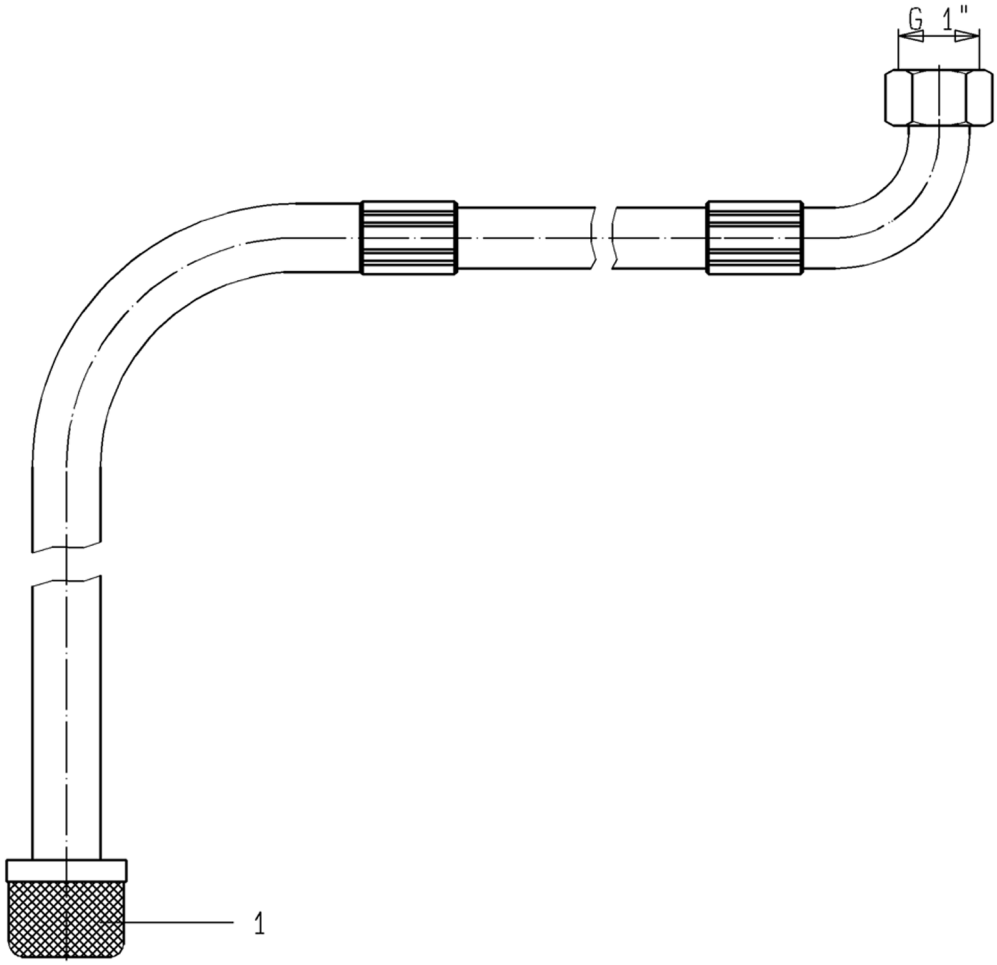


Bild:0652414E_.tif PL:W

Pos.-Nr. in Klammern () sind keine Betandteile dieser Baugruppe / items markedthus () are not part of assembly shown / Les pièces entre paranthèses ne font pas partie du sous-groupe

Diese Zeichnung darf nicht kopiert, vervielfältigt oder dritten Personen zugänglich gemacht werden. Widerrechtliche Benutzung hat strafrechtliche Folgen. / This drawing should not be, in whole or in part, copied, distributed or be used by or passed on as information to others for competition purposes or for whatever purposes without authorization. Unauthorized use is subject to prosecution.

| Pos. Pos. Code | Bestell-Nr. Order-No. Référence | Stück Pieces Pièce | V[1] / D[2] / R[3] | Artikelbezeichnung | Part Déscription | Désignation des articles |
|---|---|---|---|---|---|---|
| 1. | 0652438 | 1 | | Ansaugsieb | suction strainer | filtre d‘aspiration |

[1]V= Verschleißteile • Wear parts • Pièces d’usure usuelles
[2]D= Teile des Dichtungssatzes • Parts of seal kit • Pièces de kit de joints
[3]R= Teile des Reparatursatzes • Parts of repair kit • Pièces de kit de reparation
[3]$R_G$ = Teile des Reparatursatzes, groß • Parts of repair kit, big • Pièces de kit de reparation grand
[3]$R_K$ = Teile des Reparatursatzes, klein • Parts of repair kit, small • Pièces de kit de reparation, petit

Hauptsitz und Produktion / Headquarter (& Production:
**WIWA Wilhelm Wagner GmbH & Co. KG**
Gewerbestraße 1-3 • 35633 Lahnau, Germany
Tel.: +49 6441 609-0 • Fax: +49 6441 609-50
E-mail: info@wiwa.de
Internet: www.wiwa.de

**WIWA LP**
3734A Cook Blvd. • Chesapeake, VA 23323, USA
Tel:+1-757-436-2223 • Fax:+1-757-436-2103 •
Tel.(Toll Free): +1-866-661-2139
E-mail: sales@wiwalp.com
Internet: www.wiwa.com

**WIWA Taicang Co.,Ltd.**
No.87 East Suzhou Rd. • Taicang City
Jiangsu Province 215400 • P.R.China
Tel:+86-512-5354-8858•Fax:+86-512-5354-8859
E-mail: info@wiwa-china.com
Internet: www.wiwa.com

© copyright 2008 WIWA Wilhelm Wagner GmbH Co.KG

**Sicherungsmittel / Thread sealant / produit d'etanchéite**

| Symbol / Symbol / Symbole | Beschreibung / Description / Description | Artikel / Bestell-Nr. Article / Order-No. L'article / Référenz |
|---|---|---|
| r | schwach / light / leger (50 ml) | 222 / 0000016 |
| b | mittel / medium / medium (50 ml) | 243 / 0000015 |
| schw | mittel, Kunststoff-Stahl / medium, plastic-steel / medium, plastique-acier (20 ml) | 480 / 0000107 |
| g | hochfest / high-streng / hautesistance (50 ml)<br>hochfest für Cr/Ni-Teile / for Cr/Ni steel parts / pour partes fabriqué de Cr/Ni (50 ml) | 601 / 0000014<br>2701 / 0000303 |
| p | Rohrdichtungspaste / pipe sealant / pâte d'étanchéité pour tuyaux (50 ml) | 225 / 0000017 |
| a | Aktivator / activator / activateur (500 ml)<br>Aktivator für Kunststoffteile / activator for plastic parts / activateur pour pièces de plastique (10 ml) | 734 / 0000018<br>770 / 0000108 |
| t | Gewindeband / threaded tape / ruban de filetage | / 0000099 |

**Betriebsmittel / Machinery materials / Équipement de production**

| Symbol / Symbol / Symbole | Beschreibung / Description / Description | Bestell-Nr. Order-No. Réferenz |
|---|---|---|
| F | Fett, säurefrei / acid-free / sans acide | 0000025 |
| T | Trennmittel / release agent / agent séparateur bei Verarbeitung von Isozyanat / for application with isozyanate / pour l'application de l'isozyanate | 0163333<br>0640651 |
| M | Montagepaste (für R- und RS-Ausführung) / assembly paste (for version R or RS) / pâte d'assemblage (de version R et RS) | 0000045 |

Hauptsitz und Produktion / Headquarter (& Production:
**WIWA Wilhelm Wagner GmbH & Co. KG**
Gewerbestraße 1-3 • 35633 Lahnau, Germany
Tel.: +49 6441 609-0 • Fax: +49 6441 609-50
E-mail: info@wiwa.de
Internet: www.wiwa.de

**WIWA LP**
3734A Cook Blvd. • Chesapeake, VA 23323, USA
Tel:+1-757-436-2223 • Fax:+1-757-436-2103 •
Tel.(Toll Free): +1-866-661-2139
E-mail: sales@wiwalp.com
Internet: www.wiwa.com

**WIWA Taicang Co.,Ltd.**
No.87 East Suzhou Rd. • Taicang City
Jiangsu Province 215400 • P.R.China
Tel:+86-512-5354-8858•Fax:+86-512-5354-8859
E-mail: info@wiwa-china.com
Internet: www.wiwa.com

© copyright 2008 WIWA Wilhelm Wagner GmbH Co.KG